РЕСПУБЛИКА УЗБЕКИСТАН ХОРЕЗМСКАЯ ОБЛАСТЬ г.УРГЕНЧ

ООО "OAZIS PROJECT"

РАБОЧИЙ ПРОЕКТ.

Урганч ша ар 32-сонли алохида таълим этиёжлари бўлган кар ва заиф эхшитадиган болалар учун ихтисослаштирилган мактаб-интернатини мукаммал таъмирлаш

АЛБОМ 1

Стадия проектирования: Альбом-1.

Раздел: АС. (Архитектурно - строительные решения).

г.Урганч-2026 г.

РЕСПУБЛИКА УЗБЕКИСТАН ХОРЕЗМСКАЯ ОБЛАСТЬ г.УРГЕНЧ

ООО "OAZIS PROJECT"

РАБОЧИЙ ПРОЕКТ.

АЛБОМ 1

Директор: А. Юсупов.

Главный инженер проекта: Ж. Рустамов.

г.Ургенч-2026 г.

Содержание альбома.

№	Наименование.	№ листа.
1.	Содержание альбома.	СА - 1.
2.	Пояснительная записка.	ПЗ - 1.
3.	Обмерочный план стен 1 -этажа. М 1:100	ОЧ - 1.
4.	Обмерочный план стен 2 -этажа. М 1:100	ОЧ - 2.
5.	Обмерочный план стен 3 -этажа. М 1:100	ОЧ - 3.
6.	Дефектный план стен 1 - этажа. М 1:100	АС - 1.
7.	Спетцификация материалов на кладку внутренних стен и перегородок.	АС - 2.
8.	Подводка 1 000 мм дверной металлической перемычки-1. УМП-1 .М 1:20.	АС - 3.
9.	Подводка 1 200 мм дверной металлической перемычки-2.УМП-2 . М 1:25.	АС - 4.
10.	Подводка 1 000 мм дверной металлической перемычки-3. УМП-3 .М 1:20.	АС - 5.
11.	Металлическая перемычка перегородная - 1. МПП - 1. М 1:20.	АС - 6.
12.	Усиление откоса.	АС - 7.
13.	Дефектный план стен 2 - этажа. М 1:100	АС - 8.
14.	Спетцификация материалов на кладку внутренних стен и перегородок.	АС - 9.
15.	Подводка 1 000 мм дверной металлической перемычки-1. УМП-1 .М 1:20.	АС - 10.
16.	Подводка 1 200 мм дверной металлической перемычки-2.УМП-2 . М 1:25.	АС - 11.
17.	Подводка 1 000 мм дверной металлическойперемычки-3. УМП-3 .М 1:20.	АС - 12.
18.	Подводка 1 300 мм дверной металлической перемычки-4.УМП-4 . М 1:25.	АС - 13.
19.	Металлическая перемычка перегородная. МПП - 1. Ведомость расхода элементов.	АС - 14.
20.	Усиление откоса.	АС - 15.
21.	Дефектный план стен 3 - этажа. М 1:100	АС - 16.
22.	Спетцификация материалов на кладку внутренних стен и перегородок.	АС - 17.
23.	Подводка 1 000 мм дверной металлической перемычки-1. УМП-1 .М 1:20.	АС - 18.
24.	Подводка 1 000 мм дверной металлической перемычки-3. УМП-3 .М 1:20.	АС - 19.
25.	Подводка 1 300 мм дверной металлической перемычки-4.УМП-4 . М 1:25.	АС - 20.
26.	Подводка 1 200 мм дверной металлической перемычки-5.УМП-5 . М 1:25.	АС - 21.
27.	Металлическая перемычка перегородная. МПП - 1. Ведомость расхода элементов.	АС - 22.
28.	Усиление откоса.	АС - 23.
29.	Проектируемый план стен 1- этажа. М 1:100.	АС - 24.

Содержание альбома.

№	Наименование.	№ листа.
30.	Проектируемый план стен 2- этажа. М 1:100.	АС - 25.
31.	Проектируемый план стен 3- этажа. М 1:100.	АС - 26.
32.	Утепления стен	АС - 27.
33.	Утепления стен	АС - 28.
34.	Утепления стен	АС - 29.
35.	Утепления стен	АС - 30.
36.	Узел 1,2,3,4. Поз.1,2,3,4,5. Спецефикация элументов по утеплению стен М 1:100	АС - 31.
37.	Фрагмент. План Крылцо. М 1:100 Разрез А - А. М 1 : 20 Фрагмент. План Фундаментов. М 1:100.	АС - 32.
38.	Пандус-1. М 1:100. Разрез А - А.Разрез Б - Б. Сечения. Узлы.	АС - 33.
39.	Фрагмент плана Кр-1. Схема расп-ния ферм, Ферма Ф-1. Спецификация.	АС - 34.
40.	Фрагмент лифт шахты М 1:100	АС - 35.
41.	Разрез А-А. Разрез Б-Б.	АС - 36.
42.	Разрез В-В.	АС - 37.
43.	Узели.	АС - 38.
44.	ПЛАН КРОВЛЯ .	АС - 39.
45.	Вид пластиковых и алюминовых оконных блоков и дверных блоков.	АС - 40.
46.	План полов 1-этажа. На отм. ± 0,000. М 1:100.	АС - 41.
47.	План полов 2-этажа. На отм. + 3,300. М 1:100.	АС - 42.
48.	План полов 3-этажа. На отм. + 6,600. М 1:100.	АС - 43.
49.	Фрагмент плана на отм ± 0,000. обозначением узлов крепления перегородок. М 1:100.	АС - 44.
50.	Фрагмент плана на отм + 3,220. обозначением узлов крепления перегородок. М 1:100.	АС - 45.
51.	Фрагмент плана на отм + 6,520. обозначением узлов крепления перегородок. М 1:100.	АС - 46.
52.	Спецификация заполнение дверных и оконных проемов 1-2-3-этажа. Примечания.	АС - 47.
53.	Внутренняя отделка 1-этажа	АС - 48.
54.	Внутренняя отделка 2-этажа	АС - 49.
55.	Внутренняя отделка 3-этажа	АС - 50.

Изм.	Кол.	Лист	N док	Подпись	Дата
Директор		Юсупов А.			
Г.И.П.		Рустамов Ж.			
Исполн.		Курамбаев Ф.			

2026

Заказчик: O'ZBEKISTON RESPUBLIKASI PREZIDENTI HUZURIDAGI IJTIMOIY HIMOYA MILLIY AGENTLIGI XORAZM VILOYATI DM.

СА

Урганч ша ар 32-сонли алохида таълим этиёжлари бўлган кар ва заифэхшитадиган болалар учун ихтисослаштирилган мактаб-интернатини мукаммал таъмирлаш

Урганч шахар 32-сонли мактаб-интернат

Стадия	Лист	Листов
РП	1	

Содержание альбома.

ООО "OAZIS PROJECT"

Формат А3

Пояснительная записка.

Общие данные.

Урганч шахар 32-сонли кар ва заиф эшитувчи болалар учун ихтисослаштирилган мактаб-интернатини мукаммал тамирлаш лойихаси выполнен на основание задания на проектирвания и
АПЗ 1 № .
При разработке приняты следующие общие данные:
-Климатический район -IВ.
-Расчётная сейсмичсность-8 баллов.
-Скоростной напор ветра-38 кг/м^2.
-Зимняя температура наружного воздуха-19° С.
-Вес снегового покрова- 50 кг/м^2.
-Класс здания-II.
-Степень долговечности-II.
Инженерно-геологические данные приняты по архивным материалам данного участка грунты непросадочные II-группы. Основанием под фундаменты служит суглинок физико-механическими характеристиками- φ-26° С=1,8кПа γвзв = 1,89 к/м^3.

Объёмно-планировочное решение.

Здание 3 - этажное в плане имеет прямоугольную форму с размерами в осях 18,00 х 71,80 м;
высота здания 1 - 2 - 3 этажей от пола до потолка - 3,0 м.
Набор помещений принят в зависимости от функционального назначения здания и согласован с заказчиком.

Технико-экономические показатели.

№	Наименование.	м^2 (м^3).	
1.	Общая площадь.	3447,3 м^2	
2.	Площадь застройки.	1 149,1 м^2	
3.	Строительный объём.		12065,55 м^3
4.	Полезная площадь.	2838,3 м^2	

Ссылочные документации.

Обозначен.	Наименование	Примечан.
УТР 46.1-95.1	Панели круглопустотные железобетонные предварительно напряженные.	
Сер.2.130.1св.1	Детали армирования стен и перегородок для стр-во в сейсмических районах.	
Сер.2.130.1св.1	Сборные железобетонные перемычки для жилищно-гражданского строительство.	
ТД 2.244.18.1	Детали полов жилых и общественных зданий.	

Рабочие чертежы разработаны в соответствии с действующими нормами и правилами КМК Республики Узбекистан.

Главный инженер проекта:_____Ж. Рустамов

Конструктивное решение.

Существующие фундаменты - ленточные.
Существующие стены из жжённого полнотелого кирпича наружных толщиной 380 мм.внутренных толщиной 380 мм.
Сущ. перегородки - армокирпичные толщиной 120 мм.
Проект. перегородки-армокирпичные М-75 на растворе М-50 толщ. 120 мм и Гипсакартонные плиты(ГКЛ) 2х12,5=25 мм с звукоизоляция минплита толщ-50 мм в полиэтиленовой упакрвке.
Сущ. перемычки - монолитные, железобетонные.
Проектирование металлических подводок из металлоконструкций марки стали С 38\23 по пробированным оконным и дверным проемам.
Сущ. покрытия и перекрытия круглопустотных железобетонных плит.
Сущ. кровля - из профилированного настила по деревьянным конструкциям.
Сущ. оконные болоки из ПВХ и Алюминиевых профилей.
Проект. окна - из ПВХ.
Сущ. дверные блоки из МДФ и Алюминиевых профилей.
Проект. двери - из МДФ, ПВХ и алюминиевых профилей.
Сущ. полы из керам.плитка,дощатый.
Проект. полы - из Керамическая плитка,Линолеум"Релин".
Энергоэффективность.
В целях энергоэффективности в фундаментах выполнено утепление из пеноплекса толщ 30 мм до проектной отметке земли и отметке 0,000 из каменных плит толщиной 30 мм на пеноплекса, в наружных стенах выполнено утепления из каменный плит толщиной 50 мм на базальтовом основе, с последуюшими отделочними работами и штукатуркой из жидкого Травертина.
Теплоизоляционный слой кровли толщиной 100 мм из плит ППЖ базальтовых волокн 100 кг/м^3.
Под полами подстелить УТЕПЛИТЕЛЬ-ЭКСТРУДИРОВАННОГО ПЕНОПОЛИСТЕРОЛА С КОЭФ.ТЕПЛОПРОВОДНОСТИ 0,031 ВТ/М^2 ^{0}С
КМК 2.01.04-2018 ПРИЛОЖЕНИЕ-1 П.138а.

Противопожарные мероприятия.

Проект разработан с учётом требований КМК " Противопожарные мероприятия " Здание оборудовано первычными средствами пожаротушение порошковыми огнетушителями, вёдрами, лопатами, крючками, багором, световыми указателями, пожарными кранами и гидрантами, а также ящиком с песочным материалом.

Антисейсмические мероприятия.

В проекте выполнены требования КМК 2.01.03-19 "Строительство в сейсмических районах":
1. Предельные параметры конструктивной системы отсеков (стены из кирпича при ручной кладке II-категории) соблюдены в соответсвии с таблицы 3.1 КМК 2.01.03-19.
2. В сопряжениях стен уложены горизонтальные арматурные сетки СГ-1 с шагом 675 мм по высоте.
3. На уровне плит перекрытий по всем продольным и поперечным стенам предусмотрены антисейсмические пояса из монолитного железобетона с непрерывным армированием.
4.В раствор кладки ввести полимерную добавку марку КМЦ (ОСТ6-05-386-86). Кладка стен в стадии оттаивания не допускается. Цепление по не перевязанным швам должно быть в пределах 180 кг/м^3>R>1,2 кг/м^3 II-категории кладки.

Изм.	Кол.	Лист	N док	Подпись	Дата
					2026
Директор		Юсупов А.			
Г.И.П.		Рустамов Ж.			
Исполн.		Курамбаев Ф.			

Заказчик: O'ZBEKISTON RESPUBLIKASI PREZIDENTI HUZURIDAGI IJTIMOIY HIMOYA MILLIY AGENTLIGI XORAZM VILOYATI DM.

ПЗ

Урганч ша ар 32-сонли алохида таълим этиёжлари бўлган кар ва заифэхшитадиган болалар учун ихтисослаштирилган мактаб-интернатини мукаммал таъмирлаш

Урганч шахар 32-сонли мактаб-интернат	Стадия	Лист	Листов
	РП	1	

Пояснительная записка.

ООО "OAZIS PROJECT"

Формат А3

Обмерочный план стен 1-этажа. М 1:100

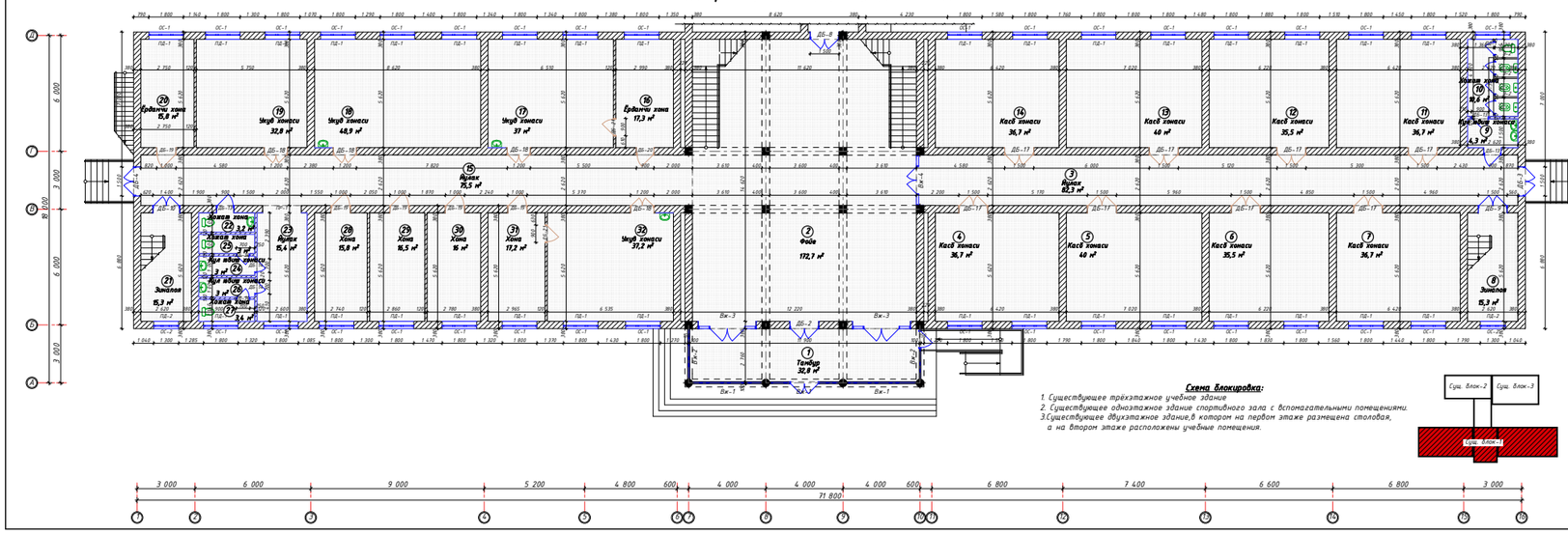

Схема блокировка:

1. Существующее трёхэтажное учебное здание
2. Существующее одноэтажное здание спортивного зала с вспомогательными помещениями.
3. Существующее двухэтажное здание, в котором на первом этаже размещена столовая, а на втором этаже расположены учебные помещения.

Ведомость экспликация помещений.

№.	Наименование.	Площадь. м²	Тип пола.	Количество шт	Примечание
1	Тамбур	32,8 м²	Мрамор матовый	1 шт	
2	Фойе	172,7 м²	Керамогранит матовый	1 шт	
3	Йулак	82,3 м²	Керамогранит матовый	1 шт	
4	Касё хонаси	36,7 м²	Доцатый	1 шт	
5	Касё хонаси	40,0 м²	Доцатый	1 шт	
6	Касё хонаси	35,5 м²	Доцатый	1 шт	
7	Касё хонаси	36,7 м²	Доцатый	1 шт	
8	Зиналом	15,3 м²	Керамогранит матовый	1 шт	
9	Куп ювши хонаси	4,3 м²	Керамическая плитка	1 шт	
10	Хожат хона	10,6 м²	Керамическая плитка	1 шт	
11	Касё хонаси	36,7 м²	Доцатый	1 шт	
12	Касё хонаси	35,5 м²	Доцатый	1 шт	
13	Касё хонаси	40,0 м²	Доцатый	1 шт	
14	Касё хонаси	36,7 м²	Доцатый	1 шт	
15	Йулак	75,5 м²	Керамогранит матовый	1 шт	
16	Ёрдамчи хона	17,3 м²	Керамическая плитка	1 шт	
17	Ўқув хонаси	37,0 м²	Керамическая плитка	1 шт	
18	Ўқув хонаси	48,9 м²	Доцатый	1 шт	
19	Ўқув хонаси	32,8 м²	Доцатый	1 шт	
20	Ёрдамчи хона	15,8 м²	Доцатый	1 шт	
21	Зиналом	15,3 м²	Керамогранит матовый	1 шт	
22	Хожат хона	3,2 м²	Керамическая плитка	1 шт	
23	Йулак	15,4 м²	Керамическая плитка	1 шт	
24	Куп ювши хонаси	3,0 м²	Керамическая плитка	1 шт	
25	Хожат хона	3,0 м²	Керамическая плитка	1 шт	
26	Куп ювши хонаси	3,0 м²	Керамическая плитка	1 шт	
27	Хожат хона	3,4 м²	Керамическая плитка	1 шт	
28	Хона	15,8 м²	Доцатый	1 шт	
29	Хона	16,5 м²	Доцатый	1 шт	
30	Хона	16,0 м²	Доцатый	1 шт	
31	Хона	17,2 м²	Доцатый	1 шт	
32	Ўқув хонаси	37,2 м²	Доцатый	1 шт	

Спецификация элементов заполнения проёмов.

Поз.	Обозначение	Наименование	Количество шт.	Площадь м²	Примечание
		Витраж и Дверные блоки			
1	2	3	4	5	6
Вк-1	Индивидуальный витрина	ВАФО 3 600 мм х 2 400h мм	3 шт	8,64 м²	25,92 м²	Алюминий
Вк-2	Индивидуальный витрина	ВАФО 2 600 мм х 2 400h мм	2 шт	6,24 м²	12,48 м²	Алюминий
Вк-3	Индивидуальный витрина	ВАФО 3 000 мм х 2 600h мм	2 шт	7,8 м²	15,6 м²	Алюминий
Вк-4	Индивидуальный витраж	ВАФО 2 600 мм х 2 600h мм	1 шт	6,76 м²	6,76 м²	Алюминий
ДС-2	Индивидуальный дверной блок	ДАФО 1 500 мм х 2 600h мм	1 шт	3,9 м²	3,9 м²	Алюминий
ДС-3	Индивидуальный дверной блок	ДАФО 1 500 мм х 2 400h мм	1 шт	3,6 м²	3,6 м²	Алюминий
ДС-4	Индивидуальный дверной блок	ДАФО 1 500 мм х 2 300h мм	1 шт	3,45 м²	3,45 м²	Алюминий
ДС-8	Индивидуальный дверной блок	ДАФО 1 500 мм х 2 600h мм	1 шт	3,9 м²	3,9 м²	Алюминий
ДС-9	Индивидуальный дверной блок	ДАФО 1 500 мм х 2 400h мм	1 шт	3,6 м²	3,6 м²	Алюминий
ДС-10	Индивидуальный дверной блок	ДАФО 1 400 мм х 2 300h мм	1 шт	3,22 м²	3,22 м²	Алюминий
ДС-13	Индивидуальный дверной блок	ДАФО 900 мм х 2 100h мм	3 шт	1,89 м²	5,67 м²	Алюминий
ДС-14	Индивидуальный дверной блок	ДАФО 700 мм х 2 100h мм	4 шт	1,47 м²	5,88 м²	Алюминий
ДС-17	Индивидуальный дверной блок	ДФФО 1 500 мм х 2 400h мм	8 шт	3,6 м²	28,8 м²	МДФ
ДС-18	Индивидуальный дверной блок	ДФФО 1 200 мм х 2 400h мм	4 шт	2,88 м²	11,52 м²	МДФ
ДС-19	Индивидуальный дверной блок	ДФФО 1 000 мм х 2 400h мм	5 шт	2,40 м²	12,0 м²	МДФ
ДС-20	Индивидуальный дверной блок	ДФФО 900 мм х 2 400h мм	1 шт	2,16 м²	2,16 м²	МДФ
ДС-21	Индивидуальный дверной блок	ДФФО 900 мм х 2 000h мм	2 шт	1,80 м²	3,6 м²	МДФ
Пр-1	Проём	2 000 мм х 2 600h мм	1 шт	5,2 м²	5,2 м²	

Ведомость экранов.

Поз.	Обозначение.	Наименование.	Количество шт.	Площадь м²	Примечание.
		Пластик экран			
1	2	3	4	5	6
Э-2	Индивидуальный экран.	Э - 1 200 мм х 1 800h мм	3 шт.	2,16 м²	6,48 м²	Перегородки из пластиковых панелей
Э-3	Индивидуальный экран.	Э - 4 000 мм х 2 100h мм	1 шт.	8,4 м²	8,4 м²	Перегородки из пластиковых панелей
				Σ=14,88 м²	

Спецификация элементов заполнения проёмов.

Поз.	Обозначение.	Наименование.	Количество шт.	Площадь м²	Примечание
		Оконные блоки.			
1	2	3	4	5	6
ОС-1	Индивидуальный оконный блок.	ОПС 1 800 мм х 1 800h мм	34 шт.	3,24 м²	110,16 м²	ПВХ.
ПД-1	Индивидуальный подоконник.	ПП 1 900 мм х 300 мм	34 шт.	1,90 м	64,6 м	Пластик.
ОС-2	Индивидуальный оконный блок.	ОПС 1 300 мм х 900h мм	2 шт.	1,17 м²	2,34 м²	ПВХ.
ПД-2	Индивидуальный подоконник.	ПП 1 400 мм х 300 мм	2 шт.	1,4 м	2,8 м	Пластик.

2026	Экспертиза проектной документации и результатов инженерных изысканий. Корпус №1 Национального университета узбекского языка и литературы имени Алишера Навои.				ОЧ
	Здание на ул. Х.Сулейманова, на углу ул. Бунёдкор, кад. № 1:09:0101001:0000			Стадия	Лист	Листов
	Здание колледж Х.Сулейманова			П	1	
	Обмерочный план стен 1-этажа. М 1:100			TAS PROJECT		
Изм.	Кол.	Лист	N док.	Подп.	Дата	
Гл.инж.проекта		Ахунов А.				
Гл.арх.		Кулешов В.				
Инженер		Каратаева Ф.				

Обмерочный план стен 2-этажа. М 1:100

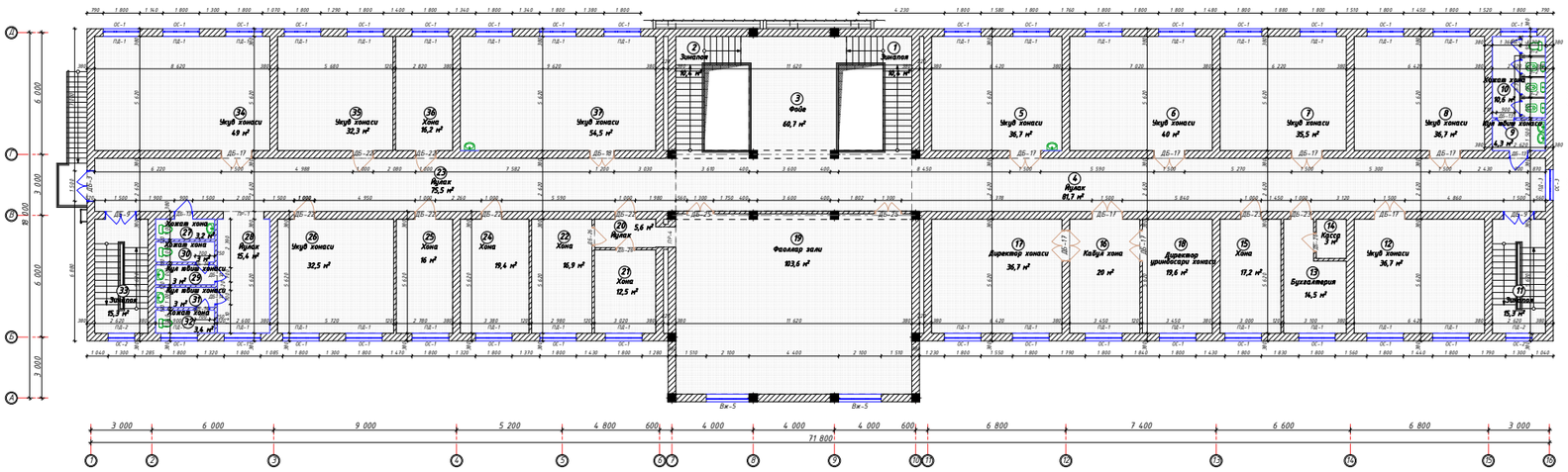

Ведомость экспликация помещений.

№.	Наименование.	Площадь. м²	Тип пола.	Количество шт.	Примечание
1	Зиналоя	10,4 м²	Мрамор матовый	1 шт	
2	Зиналоя	10,4 м²	Мрамор матовый	1 шт	
3	Фойе	60,7 м²	Мрамор матовый	1 шт	
4	Йўлак	81,7 м²	Мрамор матовый	1 шт	
5	Ўқув хонаси	36,7 м²	Дошатый	1 шт	
6	Ўқув хонаси	40,0 м²	Дошатый	1 шт	
7	Ўқув хонаси	35,5 м²	Дошатый	1 шт	
8	Ўқув хонаси	36,7 м²	Дошатый	1 шт	
9	Кул ювиш хонаси	4,3 м²	Керамическая плитка	1 шт	
10	Хожат хона	10,6 м²	Керамическая плитка	1 шт	
11	Зиналоя	15,3 м²	Мрамор матовый	1 шт	
12	Ўқув хонаси	36,7 м²	Дошатый	1 шт	
13	Бухгалтерия	14,5 м²	Дошатый	1 шт	
14	Касса	3,0 м²	Дошатый	1 шт	
15	Хона	17,2 м²	Дошатый	1 шт	
16	Кабул хона	20 м²	Дошатый	1 шт	
17	Директор хонаси	36,7 м²	Дошатый	1 шт	
18	Директор ўринбосари хонаси	19,6 м²	Дошатый	1 шт	
19	Фаллар зали	103,6 м²	Дошатый	1 шт	
20	Йўлак	5,6 м²	Дошатый	1 шт	
21	Хона	12,5 м²	Дошатый	1 шт	
22	Хона	16,9 м²	Дошатый	1 шт	
23	Йўлак	75,5 м²	Мрамор матовый	1 шт	
24	Хона	19,4 м²	Дошатый	1 шт	
25	Хона	16,0 м²	Дошатый	1 шт	
26	Ўқув хонаси	32,5 м²	Дошатый	1 шт	
27	Хожат хона	3,2 м²	Керамическая плитка	1 шт	
28	Йўлак	15,4 м²	Керамическая плитка	1 шт	
29	Кул ювиш хонаси	3,0 м²	Керамическая плитка	1 шт	
30	Хожат хона	3,0 м²	Керамическая плитка	1 шт	
31	Кул ювиш хонаси	3,0 м²	Керамическая плитка	1 шт	
32	Хожат хона	3,4 м²	Керамическая плитка	1 шт	
33	Зиналоя	15,3 м²	Мрамор матовый	1 шт	
34	Ўқув хонаси	49,0 м²	Дошатый	1 шт	
35	Ўқув хонаси	32,3 м²	Дошатый	1 шт	
36	Хона	16,2 м²	Дошатый	1 шт	
37	Ўқув хонаси	54,5 м²	Дошатый	1 шт	

Спецификация элементов заполнения проёмов.

Поз.	Обозначение.	Наименование.	Количество шт.	Площадь. м²		Примечание
		Витраж и Дверные блоки.				
1	2	3	4	5		6
Вж-5	Индивидуальный витрина	ВАНО 2 100 мм х 5 800h мм	2 шт	12,18 м²	24,36 м²	Алюминий
ДБ-3	Индивидуальный дверной блок.	ДАВО 1 500 мм х 2 400h мм	1 шт	3,6 м²	3,6 м²	Алюминий
ДБ-9	Индивидуальный дверной блок.	ДАВО 1 500 мм х 2 400h мм	2 шт	3,6 м²	7,2 м²	Алюминий
ДБ-15	Индивидуальный дверной блок.	ДАВО 900 мм х 2 100h мм	3 шт	1,89 м²	5,67 м²	Алюминий
ДБ-16	Индивидуальный дверной блок.	ДАВО 700 мм х 2 100h мм	4 шт	1,47 м²	5,88 м²	Алюминий
ДБ-17	Индивидуальный дверной блок.	ДМВО 1 500 мм х 2 400h мм	10 шт	3,6 м²	36,0 м²	МДФ
ДБ-18	Индивидуальный дверной блок.	ДМВО 1 200 мм х 2 400h мм	1 шт	2,88 м²	2,88 м²	МДФ
ДБ-22	Индивидуальный дверной блок.	ДМВО 1 000 мм х 2 100h мм	6 шт	2,1 м²	12,6 м²	МДФ
ДБ-23	Индивидуальный дверной блок.	ДМВО 1 000 мм х 2 200h мм	2 шт	2,2 м²	4,4 м²	МДФ
ДБ-25	Индивидуальный дверной блок.	ДМВО 1 300 мм х 2 100h мм	2 шт	2,73 м²	5,46 м²	МДФ
ДБ-26	Индивидуальный дверной блок.	ДМВО 900 мм х 2 100h мм	3 шт	1,89 м²	5,67 м²	МДФ
Пр-1	Проём	2 000 мм х 2 600h мм	1 шт	5,2 м²	5,2 м²	
Пр-4	Проём	1 000 мм х 2 100h мм	1 шт	2,1 м²	2,1 м²	

Ведомость экранов.

Поз.	Обозначение.	Наименование.	Количество шт.	Площадь. м²		Примечание
		Пластик экран.				
1	2	3	4	5		6
Э-2	Индивидуальный экран.	Э - 1 200 мм х 1 800h мм	3 шт.	2,16 м²	6,48 м²	Пластик(бу алмаштириш керак)
Э-3	Индивидуальный экран.	Э - 4 000 мм х 2 100h мм	1 шт.	8,4 м²	8,4 м²	Пластик(бу алмаштириш керак)
				Σ=14,88 м²		

Спецификация элементов заполнения проёмов.

Поз.	Обозначение.	Наименование.	Количество шт.	Площадь. м²		Примечание
		Оконные блоки.				
1	2	3	4	5		6
ОС-1	Индивидуальный оконный блок.	ОПС 1 800 мм х 1 800h мм	34 шт.	3,24 м²	110,16 м²	ПВХ
ПД-1	Индивидуальный подоконник.	ПП 1 900 мм х 300 мм	34 шт.	1,90 м	64,6 м	Пластик.
ОС-2	Индивидуальный оконный блок.	ОПС 1 300 мм х 900h мм	2 шт.	1,17 м²	2,34 м²	ПВХ
ПД-2	Индивидуальный подоконник.	ПП 1 400 мм х 300 мм	2 шт.	1,4 м	2,8 м	Пластик.
ОС-3	Индивидуальный оконный блок.	ОПС 1 500 мм х 1 800h мм	1 шт.	2,7 м²	2,7 м²	ПВХ
ПД-3	Индивидуальный подоконник.	ПП 1 600 мм х 300 мм	1 шт.	1,6 м	1,6 м	Пластик.

2020	Экспликация (ПЗ)					ОЧ	
	Чертеж идр ВК						
	Эрдаки шкер 32-сонли техникум-интернат				Стадия	Лист	Листов
					РП	2	
					GRD TALAB PROJECT		
					Формат А3		
	Обмерочный план стен 2-этажа. М 1:100						
Изм.	Кол.	Лист	N док.	Подпись	Дата		
Разработал		Абдуллаев А.					
ГИП		Рустамов Ф.					
Утвердил							

Обмерочный план стен 3-этажа. М 1:100

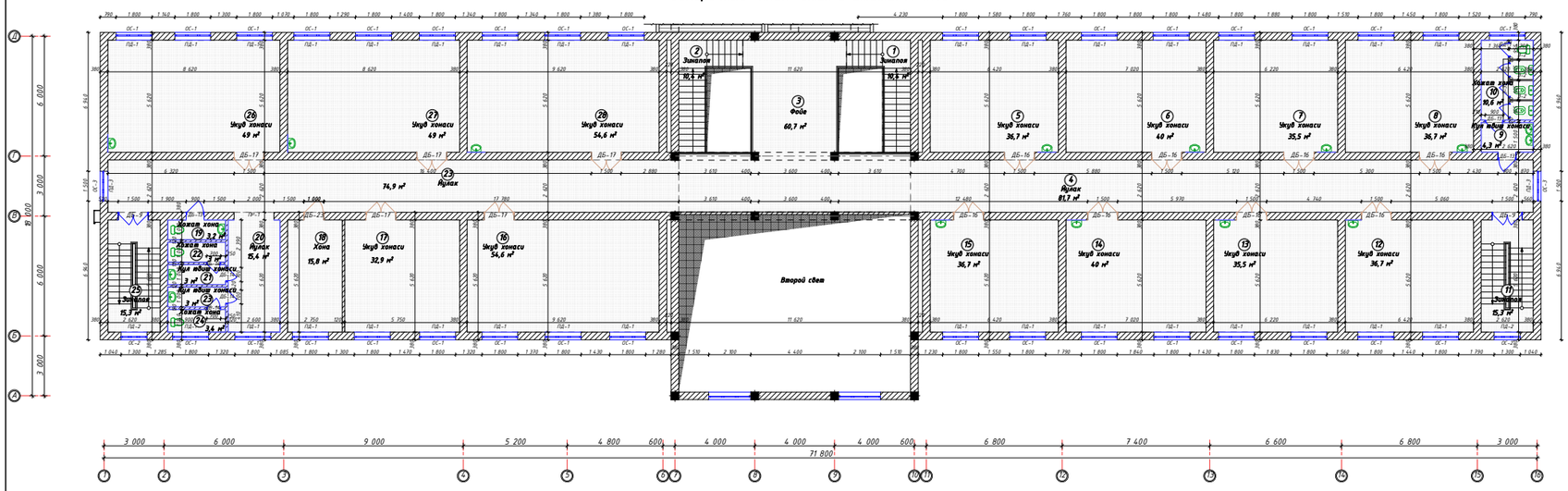

Ведомость экспликация помещений.

№.	Наименование.	Площадь. м²	Тип пола.	Количество шт.	Примечание
1	Зинапоя	10,4 м²	Мраморо матовый	1 шт	
2	Зинапоя	10,4 м²	Мраморо матовый	1 шт	
3	Фойе	60,7 м²	Мраморо матовый	1 шт	
4	Йулак	81,7 м²	Мраморо матовый	1 шт	
5	Укув хонаси	36,7 м²	Дощатый	1 шт	
6	Укув хонаси	40,0 м²	Дощатый	1 шт	
7	Укув хонаси	35,5 м²	Дощатый	1 шт	
8	Укув хонаси	36,7 м²	Дощатый	1 шт	
9	Кул ювиш хонаси	4,3 м²	Керамическая плитка	1 шт	
10	Хожат хона	10,6 м²	Керамическая плитка	1 шт	
11	Зинапоя	15,3 м²	Мраморо матовый	1 шт	
12	Укув хонаси	36,7 м²	Дощатый	1 шт	
13	Укув хонаси	35,5 м²	Дощатый	1 шт	
14	Укув хонаси	40,0 м²	Дощатый	1 шт	
15	Укув хонаси	36,7 м²	Дощатый	1 шт	
16	Укув хонаси	54,6 м²	Дощатый	1 шт	
17	Укув хонаси	32,9 м²	Дощатый	1 шт	
18	Хона	15,8 м²	Дощатый	1 шт	
19	Хожат хона	3,2 м²	Керамическая плитка	1 шт	
20	Йулак	15,4 м²	Керамическая плитка	1 шт	
21	Кул ювиш хонаси	3,0 м²	Керамическая плитка	1 шт	
22	Хожат хона	3,0 м²	Керамическая плитка	1 шт	
23	Кул ювиш хонаси	3,0 м²	Керамическая плитка	1 шт	
24	Хожат хона	3,4 м²	Керамическая плитка	1 шт	
25	Зинапоя	15,3 м²	Мраморо матовый	1 шт	
26	Укув хонаси	49,0 м²	Дощатый	1 шт	
27	Укув хонаси	49,0 м²	Дощатый	1 шт	
28	Укув хонаси	54,6 м²	Дощатый	1 шт	

Спецификация элементов заполнения проёмов.

Поз.	Обозначение.	Наименование.	Количество шт.	Площадь. м²		Примечание
		Витраж и Дверные блоки.				
1	2	3	4	5		6
ДБ-9	Индивидуальный дверной блок.	ДАВО 1 500 мм х 2 400h мм	2 шт	3,6 м²	7,2 м²	Алюминий
ДБ-13	Индивидуальный дверной блок.	ДАВО 900 мм х 2 100h мм	3 шт	1,89 м²	5,67 м²	Алюминий
ДБ-14	Индивидуальный дверной блок.	ДАВО 700 мм х 2 100h мм	4 шт	1,47 м²	5,88 м²	Алюминий
ДБ-16	Индивидуальный дверной блок.	ДМВО 1 500 мм х 2 300h мм	8 шт	3,45 м²	27,6 м²	МДФ
ДБ-17	Индивидуальный дверной блок.	ДМВО 1 500 мм х 2 400h мм	5 шт	3,6 м²	18,0 м²	МДФ
ДБ-23	Индивидуальный дверной блок.	ДМВО 1 000 мм х 2 200h мм	2 шт	2,2 м²	4,4 м²	МДФ
Пр.-1	Проём	2 000 мм х 2 600h мм	1 шт	5,2 м²	5,2 м²	

Ведомость экранов.

Поз.	Обозначение.	Наименование.	Количество шт.	Площадь. м²		Примечание
		Пластик экран.				
1	2	3	4	5		6
Э-2	Индивидуальный экран.	Э - 1 200 мм х 1 800h мм	3 шт.	2,16 м²	6,48 м²	Полимерное покрытие
Э-3	Индивидуальный экран.	Э - 4 000 мм х 2 100h мм	1 шт.	8,4 м²	8,4 м²	Полимерное покрытие
				Σ=14,88 м²		

Спецификация элементов заполнения проёмов.

Поз.	Обозначение.	Наименование.	Количество шт.	Площадь. м²	Примечание
		Оконные блоки.			
1	2	3	4	5	6
ОС-1	Индивидуальный оконный блок.	ОПС 1 800 мм х 1 800h мм	34 шт.	3,24 м²	110,16 м²	ПВХ.
ПД-1	Индивидуальный подоконник.	ПП 1 900 мм х 300 мм	34 шт.	1,90 м	64,6 м	Пластик.
ОС-2	Индивидуальный оконный блок.	ОПС 1 300 мм х 900h мм	2 шт.	1,17 м²	2,34 м²	ПВХ.
ПД-2	Индивидуальный подоконник.	ПП 1 400 мм х 300 мм	2 шт.	1,4 м	2,8 м	Пластик.
ОС-3	Индивидуальный оконный блок.	ОПС 1 500 мм х 1 800h мм	2 шт.	2,7 м²	5,4 м²	ПВХ.
ПД-3	Индивидуальный подоконник.	ПП 1 600 мм х 300 мм	2 шт.	1,6 м	3,2 м	Пластик.

					2026	Заказчик: O'ZBEKISTON RESPUBLIKASI PREZIDENTI HUZURIDAGI O'TMISHY MIROYA MILLIY AGENTLIGI XORAZM VILOYATI DM
Изм.	Кол.	Лист	N док	Подпись	Дата	Ўзбекистон Республикаси президенти ҳузуридаги Ўтмишни ўрганиш бўйича миллий агентлиги Хоразм вилоятидаги бошқармасининг ўқувчилар ётоқхонасини таъмирлаш
Директор		Юсупов А.				Ўзбекистон шаҳар 32-сонли мактаб-интернат
Т.И.Д.		Ортиков Ж.				
Исполн.		Курбанбаев Ф.				
						Обмерочный план стен 2-этажа. М 1:100

Стадия	Лист	Листов
РП	3	

ООО "OAZIS PROJECT"

Формат А3

Деффектный план стен 1-этажа. М 1:100.

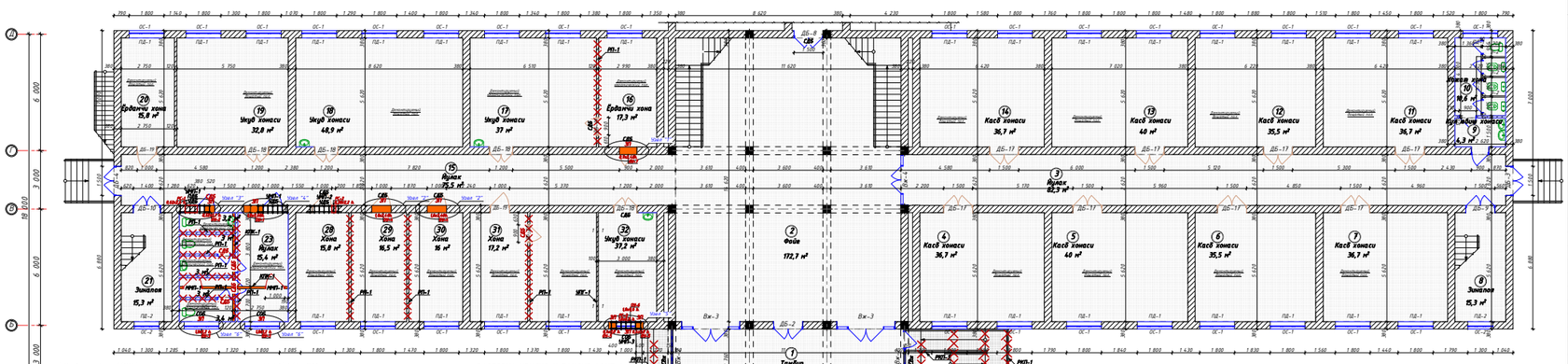

ОТДЕЛЬНЫХ УЧАСТКОВ-1 **ОУ-1.**
1,0 м х2,60м х 0,38м=0,988м³ х 1шт =**0,988м³**
ОТДЕЛЬНЫХ УЧАСТКОВ-2 **ОУ-2.**
0,52 м х2,10м х 0,38м=0,4416м³ х 1шт =**0,41496м³**
ОТДЕЛЬНЫХ УЧАСТКОВ-3 **ОУ-3.**
1,80м х1,20м х 0,38м=0,8208м³ х 2шт =**1,6416м³**
ОТДЕЛЬНЫХ УЧАСТКОВ-4 **ОУ-4.**
1,00м х2,40м х 0,38м=0,912м³ х 2шт =**1,824м³**
ОТДЕЛЬНЫХ УЧАСТКОВ-5 **ОУ-5.**
0,40м х1,80м х 0,38м=0,2736м³ х 2шт =**0,5472м³**
ОТДЕЛЬНЫХ УЧАСТКОВ-6 **ОУ-6.**
1,00м х0,60м х 0,38м=0,228м³ х 1шт =**0,228м³**
ОТДЕЛЬНЫХ УЧАСТКОВ-7 **ОУ-7.**
0,90м х2,40м х 0,38м=0,8208м³ х 1шт =**0,8208м³**
6,48456

РАЗБОРКА СТЕН-1 **РС-1.**
0,62 м х2,4Ом х 0,38м=0,56544м³ х 1шт =**0,56544м³**
РАЗБОРКА СТЕН-2 **РС-2.**
0,21м х2,20м х 0,38м=0,1672м³ х 1шт =**0,1672м³**
РАЗБОРКА СТЕН-3 **РС-3.**
1,00м х0,90м х 0,38м=0,342м³ х 1шт =**0,342м³**
РАЗБОРКА ПЕРЕГОРОДОКА-1 **РП-1.**
39,7м х3,0м=119,1м² -9,48 =**109,62м²**
УСТРОЙСТВО ПЕРЕГОРОДОК ИЗ ГИПСАКАРТОН-1 УПГ-1.
5,6мх3,0м=**16,8м²**
КЛАДКА ПЕРЕГОРОДОК ИЗ КИРПИЧА АРМИРОВАННЫХ-1 КПК-1.
11,12м х3,0м =33,36-4,2= **29,16 м².**

РАЗБОРКА КРИЛЦО И ПАНДУС-1 **РКП-1.**
38,5м² х0,6м=23,1м² х 1шт =**23,1м²**

Схема блокировка:

1. Существующее трёхэтажное учебное здание
2. Существующее одноэтажное здание спортивного зала с вспомогательными помещениями.
3. Существующее двухэтажное здание,в котором на первом этаже размещена столовая, а на втором этаже расположены учебные помещения.

Ведомость экспликация помещений.

№.	Наименование.	Площадь. м²	Тип пола.	Количество шт.	Примечание
1	Тамбур	32,8 м²	Мрамор матовый	1 шт	
2	Фойе	172,7 м²	Керамогранит матовый	1 шт	
3	Йулак	82,3 м²	Керамогранит матовый	1 шт	
4	Касб хонаси	36,7 м²	Дощатый	1 шт	
5	Касб хонаси	40,0 м²	Дощатый	1 шт	
6	Касб хонаси	35,5 м²	Дощатый	1 шт	
7	Касб хонаси	36,7 м²	Дощатый	1 шт	
8	Зиналоя	15,3 м²	Керамогранит матовый	1 шт	
9	Кул ювиш хонаси	4,3 м²	Керамическая плитка	1 шт	
10	Хожат хона	10,6 м²	Керамическая плитка	1 шт	
11	Касб хонаси	36,7 м²	Дощатый	1 шт	
12	Касб хонаси	35,5 м²	Дощатый	1 шт	
13	Касб хонаси	40,0 м²	Дощатый	1 шт	
14	Касб хонаси	36,7 м²	Дощатый	1 шт	
15	Йулак	75,5 м²	Керамогранит матовый	1 шт	
16	Ёрдамчи хона	17,3 м²	Керамическая плитка	1 шт	
17	Ўқув хонаси	37,0 м²	Керамическая плитка	1 шт	
18	Ўқув хонаси	48,9 м²	Дощатый	1 шт	
19	Ўқув хонаси	32,8 м²	Дощатый	1 шт	
20	Ёрдамчи хона	15,8 м²	Дощатый	1 шт	
21	Зиналоя	15,3 м²	Керамогранит матовый	1 шт	
22	Хожат хона	3,2 м²	Керамическая плитка	1 шт	
23	Йулак	15,4 м²	Керамическая плитка	1 шт	
24	Кул ювиш хонаси	3,0 м²	Керамическая плитка	1 шт	
25	Хожат хона	3,0 м²	Керамическая плитка	1 шт	
26	Кул ювиш хонаси	3,0 м²	Керамическая плитка	1 шт	
27	Хожат хона	3,4 м²	Керамическая плитка	1 шт	
28	Хона	15,8 м²	Дощатый	1 шт	
29	Хона	16,5 м²	Дощатый	1 шт	
30	Хона	16,0 м²	Дощатый	1 шт	
31	Хона	17,2 м²	Дощатый	1 шт	
32	Ўқув хонаси	37,2 м²	Дощатый	1 шт	

Условные обозначения:

1. **ЗОБ** - Замена оконных блоков.
2. **ПОП** - Пробивка оконных проемов.
3. **ЗОП** - Закладка оконных проемов.
4. **УОБ** - Устройство оконных блоков.
5. **СОБ** - Снятие оконных блоков.
6. **ЗДБ** - Замена дверьных блоков.
7. **ПДП** - Пробивка дверьных проемов.
8. **ЗДП** - Закладка дверьных проемов.
9. **УДБ** - Устройство дверьных блоков.
10. **СДБ** - Снятие дверьных блоков.

- **УПС**-усиление простенки.
- **УП** - устройство перегородок.
- **УПГ** - устройство перегородок из гипсакартон.
- **РП** - разборка (снос) перегородок.
- **РС** - разборка стен.
- **ЗП** - Закладка проёмов.
- **УМП** - Установка металлической перемычки.

РЕМОНТНЫЕ РАБОТЫ ПО БЛОКУ№1		
РАЗБОРКА **АЛЮМИНИЕВЫХ** ЗАПОЛНЕНИЙ ПРОЕМОВ: ДВЕРНЫХ	М2	7,77
РАЗБОРКА **МДФ** ЗАПОЛНЕНИЙ ПРОЕМОВ: ДВЕРНЫХ	М2	15,84
РАЗБОРКА **ПВХ** ЗАПОЛНЕНИЙ ПРОЕМОВ: ОКОННЫХ С ПОДОКОННЫХ ДОСОК	М2	9,72
РАЗБОРКА КРИЛЦО И ПАНДУС	М3	23,1
РАЗБОРКА СТЕН КИРПИЧНЫХ	М3	1,0746
РАЗБОРКА КИРПИЧНЫХ ПЕРЕГОРОДОК НА ОТДЕЛЬНЫЕ КИРПИЧИ ПРИ ПОМОЩИ ОТБОЙНЫХ МОЛОТКОВ ПНЕВМАТИЧЕСКИХ	М2	109,62
РАЗБОРКА ПОКРЫТИЙ ПОЛОВ ДОЩАТЫХ	М2	498
РАЗБОРКА ПОКРЫТИЙ ПОЛОВ ИЗ МРАМОРНЫХ ПЛИТ И ПЛИТОК ВРУЧНУЮ	М2	0
РАЗБОРКА ПОКРЫТИЙ ПОЛОВ ИЗ КЕРАМИЧЕСКИХ ПЛИТОК	М2	85,3

Изм.	Кол.	Лист	N док.
Разраб.		Абдуллаев Д.А.	
Пров.		Ергашев Ш.Ш.	
ГИП		Курочкин Ф.Ф.	
Н.контр.			

Заказчик: "УПРАВЛЕНИЕ ПО ИСПОЛНЕНИЮ ГОСУДАРСТВЕННЫХ ПРОГРАММ ХОКИМИЯТА ГОРОДА ТАШКЕНТА"

Название объекта: Капитальный ремонт здания общеобразовательного специализированного туркменского языка обучения

Название шифр: 32-сонли мектеб-интернат

Стадия: РПД | Лист: 1 | Листов: 1

Деффектный план стен 1-этажа. М 1:100.

ООО "LOS PROJECT"

А.С.

Сечение а-а.

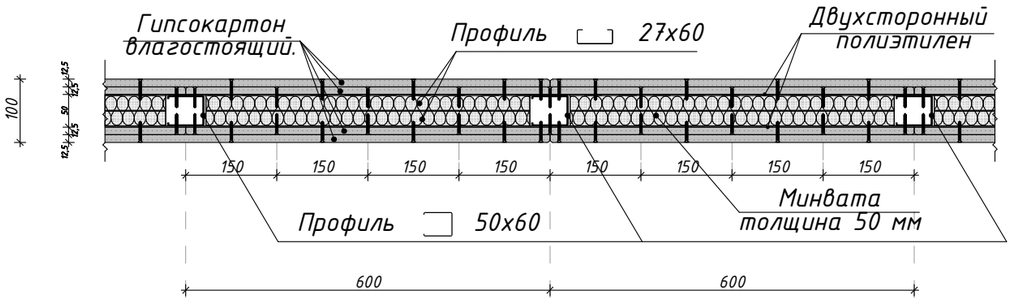

Сечение 1-1.

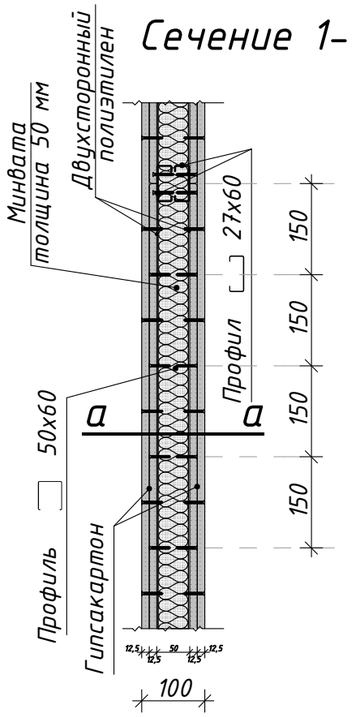

Поз.	Название.
1	2
1	Стальной стоечный профилированный каркас ПС.
2	Стальной направляющий профилированный каркас ПН.
3	Гипсакартонные плиты(ГКЛ)2х12,5=25 мм.
4	Звукоизоляция минплита толщ-50 мм в полиэтиленовой упакрвке.
5	Уплотняющая лента.
6	Дюбель.
7	Покрытие пола.
8	Шпаклевка.
9	Самонарезаюший винт.

Спетцификация материалов на кладку внутренних стен и перегородок.

Поз.	Обозначение.	Наименование.	Количество.
	1 - этаж.		
1	2	3	4
1	120	Кладка перегородок из кирпича армированных толщиной в 1/2 кирпича при высоте этаж до 4 м.	29,16 $м^2$.
2	100	Перегородоки ГКЛ (t-12,5 мм 2 слой) толш.100 мм.	16,8 $м^2$.

Примечания.

1. Обычный ГКЛ. Листы серого цвета с характерной серой маркировкой. Могут использоваться для отделки жилых и общественных помещений, в которых уровень влажности не превышает 70%. Самый распространенный дешевый вид:
2. Влагостойкий ГКЛВ. Это многослойные листы внутри которых находится гипс, а по краям картон характерного зеленого цвета, обработаны специальными компонентами, повышающими стойкость материала в условиях повышенной влажности:
3. Огнеупорный ГКЛО. Такой материал способен в течении некоторого времени выдерживать прямое воздействие огня, достигаемое путем введения в состав специальных армирующих элементов, изготовленных из стеклоткани. Их отличительной особенностью является характерный красный цвет картона, расположенного по обеим сторонам от гипса.
4. Универсальный ГКЛВО. Который может использоваться для отделки производственных помещений благодаря хорошим влагостойким качествам огнеупорности. В процессе производства огнестойкая основа снаружи оклеивается влагостойким картоном.

- Устройство ерегородок и обшивку из плит ГКЛ выполнять аналогично серии 1,031,9-2,04 и 1,073,9-2,04.
- Гипсокартон обычный ГКЛ.
- Обшивку выполнить толщ-100 мм,из двухслойного гипсокартона толщ-12,5 мм по алюминиевому профилю с заполнением минераловатными плитами в полиэтиленовой упаковке М125 шолщ-50мм по ГОСТ 9573-96 шаг направляющих ячейка 600х600.
- После установки швы зашпаклевать.

Изм.	Кол.	Лист	N док	Подпись	Дата
Директор		Юсупов А.			2026
Г.И.П.		Рустамов Ж.			
Исполн.		Курамбаев Ф.			

Заказчик: O'ZBEKISTON RESPUBLIKASI PREZIDENTI HUZURIDAGI IJTIMOIY HIMOYA MILLIY AGENTLIGI XORAZM VILOYATI DM.

АС

Урганч ша ар 32-сонли алохида таълим этиёжлари бўлган кар ва заифэхшитадиган болалар учун ихтисослаштирилган мактаб-интернатини мукаммал таъмирлаш

Урганч шахар 32-сонли мактаб-интернат

Стадия	Лист	Листов
РП	2	

Спетцификация материалов на кладку внутренних стен и перегородок.

ООО "OAZIS PROJECT"

Формат А3

Вид сверху. М 1:10.

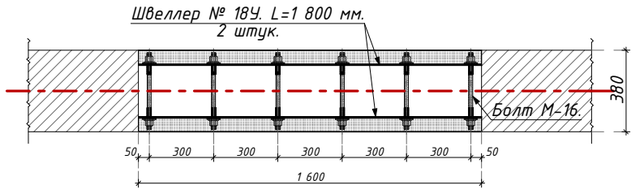

Подводка 1 000 мм дверной металлической перемычки-1. УМП-1 .М 1:20.

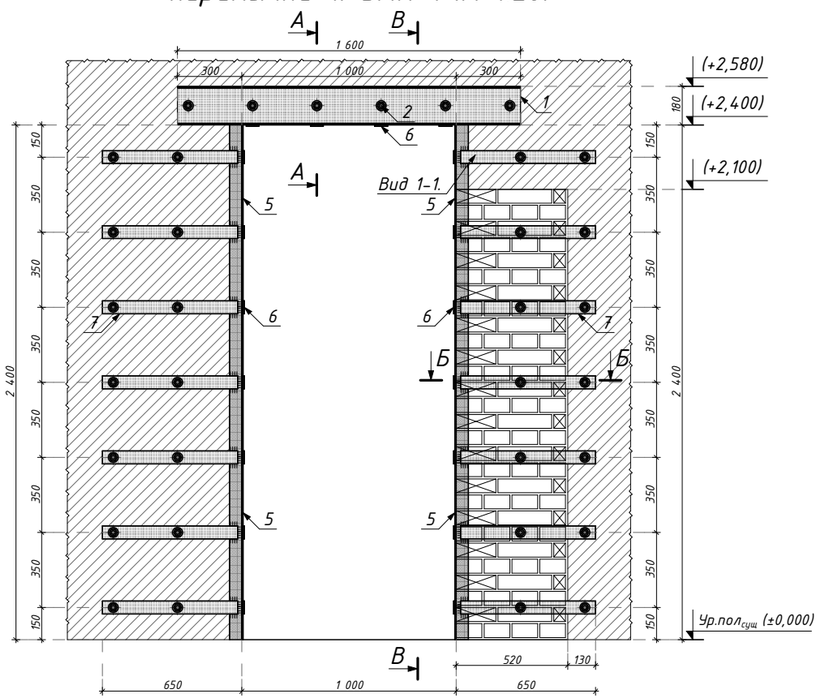

Разрез А-А. М 1:10.

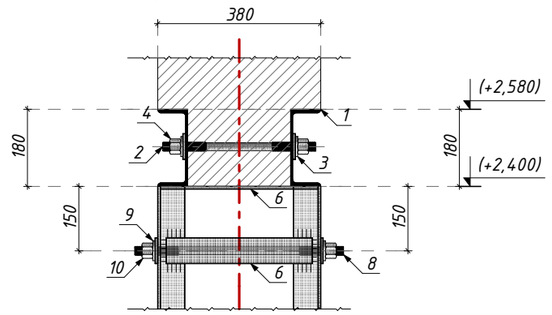

Разрез В-В. М 1:20.

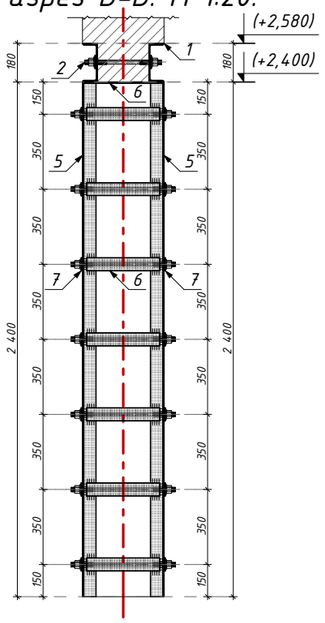

Вид 1-1. М 1:10.

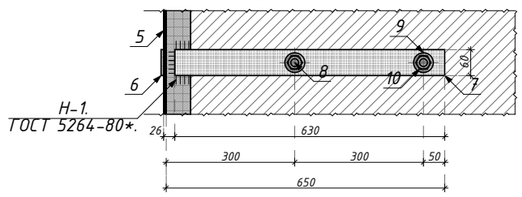

Швеллер № 18У ГОСТ 8240-97.

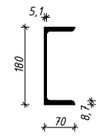

Узел-А.М 1:10.

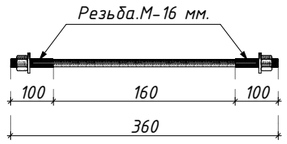

Узел-Б.М 1:10.

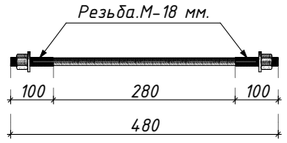

Разрез Б-Б. М 1:10.

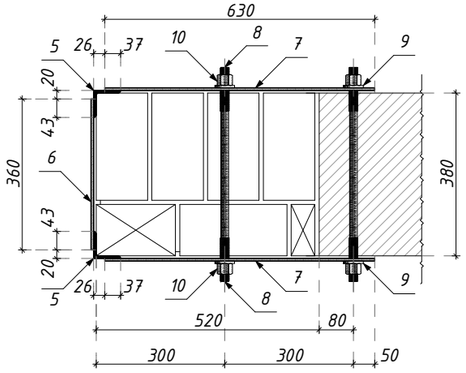

Спецификация стальных марок.

Марка поз.	Обозначения.	Наименование.	Кол-во.	Масса (кг).	Примечание.	
1	2	3	4	5	6	
	УМП – 1.	Металлической перемычки-1.	1		1 шт.	2 шт.
1	ГОСТ 8240-97	Швеллер №-18У. L=1 600 мм.	2	26,08	52,16 кг	104,32 кг
2	ГОСТ 7798-70*	Шпилька резьбовая М16 х 360 мм.	6	0,57	3,42 кг	6,84 кг
3	ГОСТ 11371-78*	Ø-16. Шайба.	12	0,0113	0,14 кг	0,28 кг
4	ГОСТ 5915-70*	Ø-16. Гайка.	12	0,038	0,46 кг	0,92 кг
5	ГОСТ 8509-86*	Уголок. 63 х 63 х 6.L=2 400 мм.	4	13,728	54,912 кг	109,824 кг
6	ГОСТ 19903-74*	Сталь листовая.60 х 6. L=360 мм.	18	1,02	18,36 кг	36,72 кг
7	ГОСТ 19903-74*	Сталь листовая.60 х 6. L=630 мм.	28	1,78	49,84 кг	99,68 кг
8	ГОСТ 7798-70*	Шпилька резьбовая М18 х 480 мм.	28	0,96	26,88 кг	53,76 кг
9	ГОСТ 11371-78*	Ø-18. Шайба.	56	0,015	0,84 кг	1,68 кг
10	ГОСТ 5915-70*	Ø-18. Гайка.	56	0,047	2,632 кг	5,264 кг
					209,644 кг	419,288 кг
	Огрунтовка металических	поверхностей за один раз:грунтовкой ГФ-021.			8,39 м^2	16,78 м^2
	Окраска металических	огрунтованных поверхностей:эмалью ПФ-115 за 2 раза/К=2.			8,39 м^2	16,78 м^2

Последовательность работ.

1. Пробивка штраб с двух сторон с размерами 100 х 200 h L=700мм.
2. Выравнивание стенок штрабы с двух сторон цементно-песчанным раствором.
3. Сверление отверствий в швеллере и стене диаметром отверствия 20 мм.
4. Маслянная окраска металла за 2 раза. ПФ 115 по ГОСТу 6465-76.
5. Установка швеллера № 18У с двух сторон.
6. Затяжка швеллера болтами М16 L=360 мм.
7. Зачеканка швов цементно-песчаным раствором М200.
8. Пробивка проема вручную.
9. Штукатурка откосов цементно-песчаным раствором.
10. Установка уголка 63 х 63 х 6 L=2400 мм.
11. Приварить пластин к уголку, -60 х 6 L=360; Н1 ГОСТ 5264-80;

					2026	Заказчик: O'ZBEKISTON RESPUBLIKASI PREZIDENTI HUZURIDAGI IJTIMOIY HIMOYA MILLIY AGENTLIGI XORAZM VILOYATI DM. — АС
Изм.	Кол.	Лист	N док	Подпись	Дата	Урганч ша ар 32-сонли алохида таълим этиёжлари бўлган кар ва заифэхшитадиган болалар учун ихтисослаштирилган мактаб-интернатини мукаммал таъмирлаш
Директор		Юсупов А.				Урганч шахар 32-сонли мактаб-интернат — Стадия: РП; Лист: 3; Листов:
Г.И.П.		Рустамов Ж.				
Исполн.		Курамбаев Ф.				Подводка 1 000 мм дверной металлической перемычки-1. УМП-1 .М 1:20. — ООО "OAZIS PROJECT"

Формат А3

Подводка 1 200 мм дверной металлической перемычки-2.УМП-2 . М 1:25.

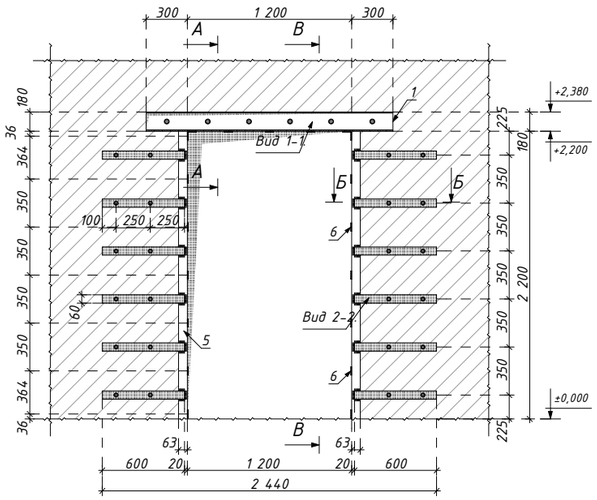

Вид сверху. М 1:10.

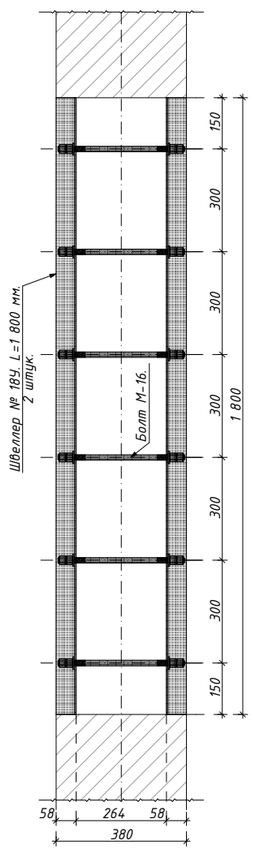

Вид 1-1. М 1:25.

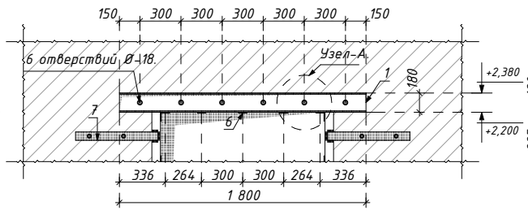

Вид 2-2. М 1:10.

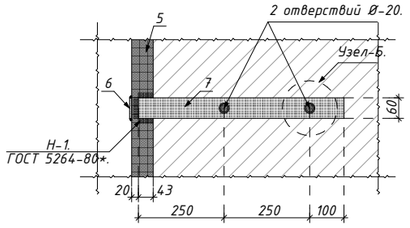

Разрез А-А. М 1:10.

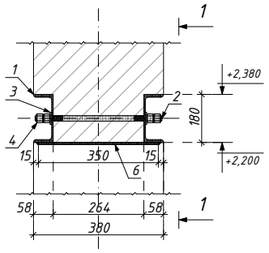

Разрез Б-Б. М 1:10.

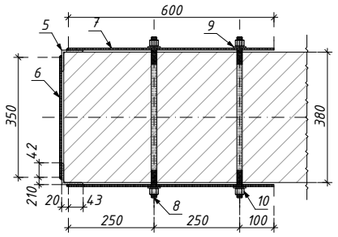

Разрез В-В. М 1:10.

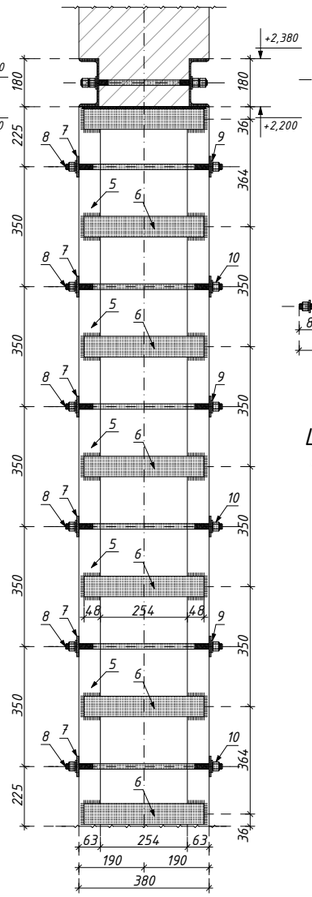

Узел-А. М 1:10.

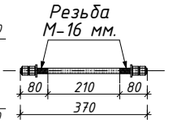

Узел-Б. М 1:10.

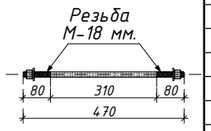

Швеллер № 18У ГОСТ 8240-97.

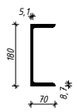

Спецификация стальных марок.

Марка поз.	Обозначения.	Наименование.	Кол-во.	Масса (кг).	Примечание.	
1	2	3	4	5	6	
	УМП - 2.	Металлической перемычки-1.	1		1 шт.	1 шт.
1	ГОСТ 8240-97	Швеллер №-18У. L=1 800 мм.	2	29,34	58,68 кг	58,68 кг
2	ГОСТ 7798-70*	Шпилька резьбовая М16 х 360 мм.	6	0,57	3,42 кг	3,42 кг
3	ГОСТ 11371-78*	Ø-16. Шайба.	12	0,0113	0,14 кг	0,14 кг
4	ГОСТ 5915-70*	Ø-16. Гайка.	12	0,038	0,46 кг	0,46 кг
5	ГОСТ 8509-86*	Уголок. 63 х 63 х 6.L=2 200 мм.	4	12,584	50,336 кг	50,336 кг
6	ГОСТ 19903-74*	Сталь листовая.60 х 6. L=360 мм.	19	1,02	19,38 кг	19,38 кг
7	ГОСТ 19903-74*	Сталь листовая.60 х 6. L=600 мм.	24	1,6956	40,70 кг	40,70 кг
8	ГОСТ 7798-70*	Шпилька резьбовая М18 х 480 мм.	24	0,96	23,04 кг	23,04 кг
9	ГОСТ 11371-78*	Ø-18. Шайба.	48	0,015	0,72 кг	0,72 кг
10	ГОСТ 5915-70*	Ø-18. Гайка.	48	0,047	2,256 кг	2,256 кг
					199,132 кг	199,132 кг
	Огрунтовка металических поверхностей за один раз:грунтовкой ГФ-021.				7,96 $м^2$	7,96 $м^2$
	Окраска металических огрунтованных поверхностей:эмалью ПФ-115 за 2 раза/К=2				7,96 $м^2$	7,96 $м^2$

Последовательность работ.

1. Пробивка штраб с двух сторон с размерами 100 х 200 h L=700мм.
2. Выравнивание стенок штрабы с двух сторон цементно-песчанным раствором.
3. Сверление отверстий в швеллере и стене диаметром отверстия 20 мм.
4. Маслянная окраска металла за 2 раза. ПФ 115 по ГОСТу 6465-76.
5. Установка швеллера № 18У с двух сторон.
6. Затяжка швеллера болтами М16 L=360 мм.
7. Зачеканка швов цементно-песчаным раствором М200.
8. Пробивка проема вручную.
9. Штукатурка откосов цементно-песчаным раствором.
10. Установка уголка 63 х 63 х 6 L=2 200 мм.
11. Приварить пластин к уголку, -60 х 6 L=360; Н1 ГОСТ 5264-80;

Изм.	Кол.	Лист	N док	Подпись	Дата
Директор		Юсупов А.			2026
Г.И.П.		Рустамов Ж.			
Исполн.		Курамбаев Ф.			

Заказчик: O'ZBEKISTON RESPUBLIKASI PREZIDENTI HUZURIDAGI IJTIMOIY HIMOYA MILLIY AGENTLIGI XORAZM VILOYATI DM.

АС

Урганч ша ар 32-сонли алохида таълим этиёжлари бўлган кар ва заифэшитадиган болалар учун ихтисослаштирилган мактаб-интернатини мукаммал таъмирлаш

Урганч шахар 32-сонли мактаб-интернат

Стадия	Лист	Листов
РП	4	

Подводка 1 200 мм дверной металлической перемычки-2.УМП-2 . М 1:25.

ООО "OAZIS PROJECT"

Формат А3

Вид сверху. М 1:10.

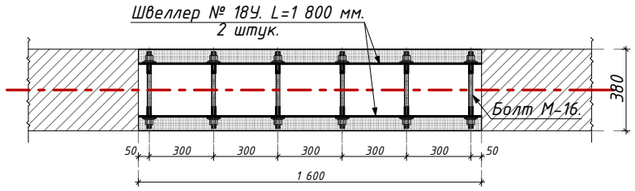

Подводка 1 000 мм дверной металлической перемычки-3. УМП-3 .М 1:20.

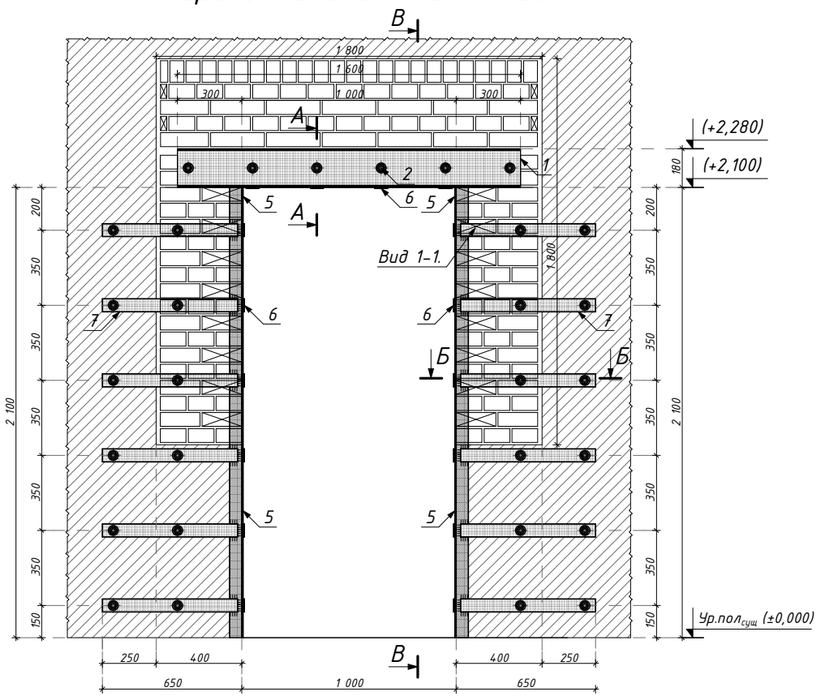

Разрез А-А. М 1:10.

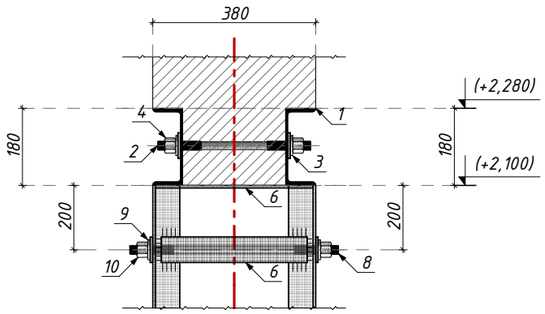

Разрез В-В. М 1:20.

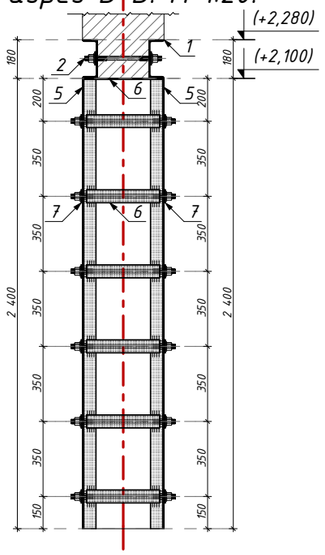

Вид 1-1. М 1:10.

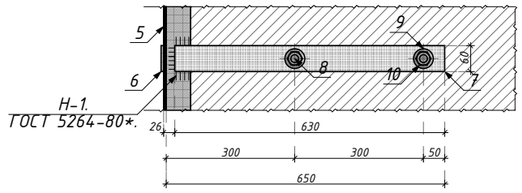

Швеллер № 18У ГОСТ 8240-97.

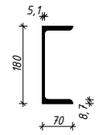

Узел-А.М 1:10.

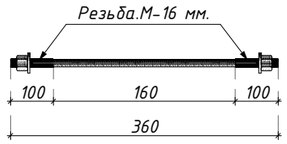

Узел-Б.М 1:10.

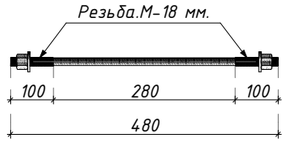

Разрез Б-Б. М 1:10.

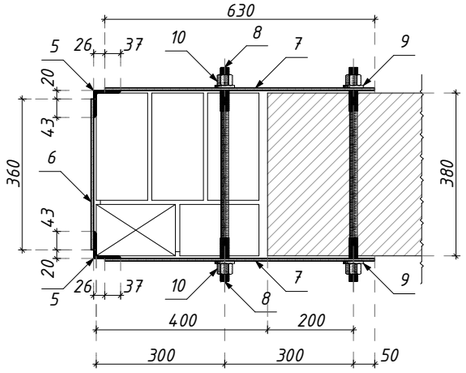

Спецификация стальных марок.

Марка поз.	Обозначения.	Наименование.	Кол-во.	Масса (кг).	Примечание.	
1	2	3	4	5	6	
	МП – 1.	Металлической перемычки-1.	1		1 шт.	1 шт.
1	ГОСТ 8240-97	Швеллер №-18У. L=1 600 мм.	2	26,08	52,16 кг	52,16 кг
2	ГОСТ 7798-70*	Шпилька резьбовая М16 х 360 мм.	6	0,57	3,42 кг	3,42 кг
3	ГОСТ 11371-78*	Ø-16. Шайба.	12	0,0113	0,14 кг	0,14 кг
4	ГОСТ 5915-70*	Ø-16. Гайка.	12	0,038	0,46 кг	0,46 кг
5	ГОСТ 8509-86*	Уголок. 63 х 63 х 6.L=2 100 мм.	4	12,012	48,048 кг	48,048 кг
6	ГОСТ 19903-74*	Сталь листовая.60 х 6. L=360 мм.	16	1,02	16,32 кг	16,32 кг
7	ГОСТ 19903-74*	Сталь листовая.60 х 6. L=630 мм.	24	1,78	42,72 кг	42,72 кг
8	ГОСТ 7798-70*	Шпилька резьбовая М18 х 480 мм.	24	0,96	23,04 кг	23,04 кг
9	ГОСТ 11371-78*	Ø-18. Шайба.	48	0,015	0,72 кг	0,72 кг
10	ГОСТ 5915-70*	Ø-18. Гайка.	48	0,047	2,256 кг	2,256 кг
					189,284 кг	189,284 кг
	Огрунтовка металических поверхностей за один раз:грунтовкой ГФ-021.				7,57 м^2	7,57 м^2
	Окраска металических огрунтованных поверхностей:эмалью ПФ-115 за 2 раза/К=2.				7,57 м^2	7,57 м^2

Последовательность работ.

1. Пробивка штраб с двух сторон с размерами 100 х 200 h L=700мм.
2. Выравнивание стенок штрабы с двух сторон цементно-песчанным раствором.
3. Сверление отверствий в швеллере и стене диаметром отверствия 20 мм.
4. Маслянная окраска металла за 2 раза. ПФ 115 по ГОСТу 6465-76.
5. Установка швеллера № 18У с двух сторон.
6. Затяжка швеллера болтами М16 L=360 мм.
7. Зачеканка швов цементно-песчаным раствором М200.
8. Пробивка проема вручную.
9. Штукатурка откосов цементно-песчаным раствором.
10. Установка уголка 63 х 63 х 6 L=2100 мм.
11. Приварить пластин к уголку, -60 х 6 L=360; Н1 ГОСТ 5264-80;

Изм.	Кол.	Лист	N док	Подпись	Дата
Директор		Юсупов А.			2026
Г.И.П.		Рустамов Ж.			
Исполн.		Курамбаев Ф.			

Заказчик: O'ZBEKISTON RESPUBLIKASI PREZIDENTI HUZURIDAGI IJTIMOIY HIMOYA MILLIY AGENTLIGI XORAZM VILOYATI DM.

АС

Урганч ша ар 32-сонли алохида таълим этиёжлари бўлган кар ва заифэхшитадиган болалар учун ихтисослаштирилган мактаб-интернатини мукаммал таъмирлаш

Урганч шахар 32-сонли мактаб-интернат

Стадия	Лист	Листов
РП	5	

Подводка 1 000 мм дверной металлической перемычки-3. УМП-3 .М 1:20.

ООО "OAZIS PROJECT"

Формат А3

Металлическая перемычка перегородная - 1.
МПП - 1. М 1:20.

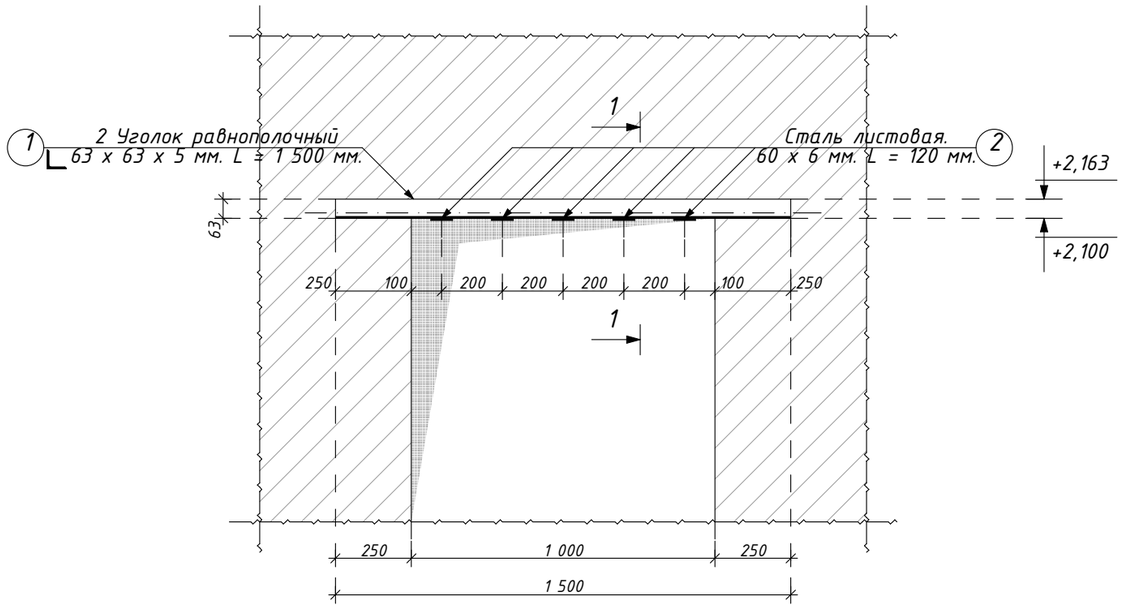

Разрез 1 - 1.
М 1:10.

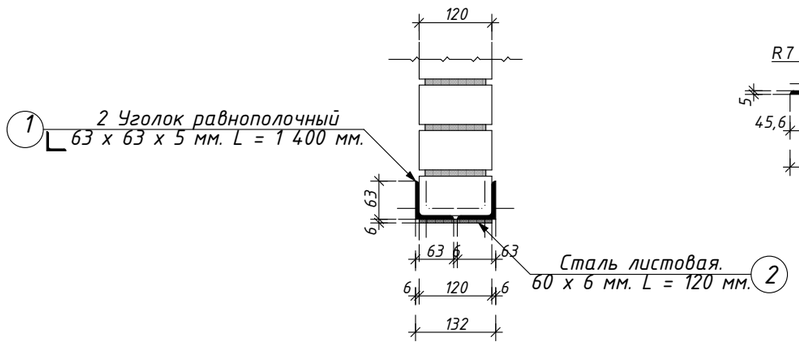

Уголок 63 x 63 x 5 мм.
М 1:10.

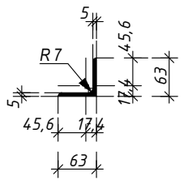

Ведомость элементов.

Марка поз.	Обозначения.	Наименование.	Кол-во.	Масса (кг).	Примечание.
1	2	3	4	5	6
1	ГОСТ 8509 - 93*	Уголок равнополочный 63 x 63 x 5 мм. L = 1 500 мм.	2	7,215	14,43 кг
2	ГОСТ 82 - 70*	Сталь листовая 60 x 6 мм. L = 120 мм.	5	0,33912	1,6956 кг
					16,1256 кг
	Огрунтовка металических поверхностей за один раз:грунтовкой ГФ-021.				0,828 $м^2$
	Окраска металлических огрунтованных поверхностей:эмалью ПФ-115 за 2 раза/К=2.				0,828 $м^2$

Примечания.

1. Металлические изделия покрасить маслянной краской за 2 раза.
2. Сварку проводить на электроде Э-46а. ГОСТ 9467-75*.
3. Выравнивание стенок штрабы с двух сторон цементно-песчанным раствором.
4. Стены и перегородки выполнить из жжённого кирпича М-75 на цементном растворе М-50 с добавлением пластификаторов, кладка 2-категории с нормальным сцепленнием R1,2 кг/см.
5. Стены армировать сетками СГ-1 по серии 2.130-6с В.1 с шагом 675 мм по высоте.
6. Контроль качества материалов выполнять согласно указаний КМК 2.01.03-96 и КМК 3.03.01-98.
7. Кладку стен выполнять с применением обнорядной перевязки с полным заполненнем всех швов раствором.

					2026	Заказчик: O'ZBEKISTON RESPUBLIKASI PREZIDENTI HUZURIDAGI IJTIMOIY HIMOYA MILLIY AGENTLIGI XORAZM VILOYATI DM.			AC
Изм.	Кол.	Лист	N док	Подпись	Дата	Урганч ша ар 32-сонли алохида таълим этиёжлари бўлган кар ва заифэхшитадиган болалар учун ихтисослаштирилган мактаб-интернатини мукаммал таъмирлаш			
Директор		Юсупов А.				Урганч шахар 32-сонли мактаб-интернат	Стадия	Лист	Листов
Г.И.П.		Рустамов Ж.					РП	6	
Исполн.		Курамбаев Ф.							
						Металлическая перемычка перегородная - 1. МПП - 1. М 1:20.	ООО "OAZIS PROJECT"		

Формат А3

Усиление откоса. Узел "1". М 1:25.

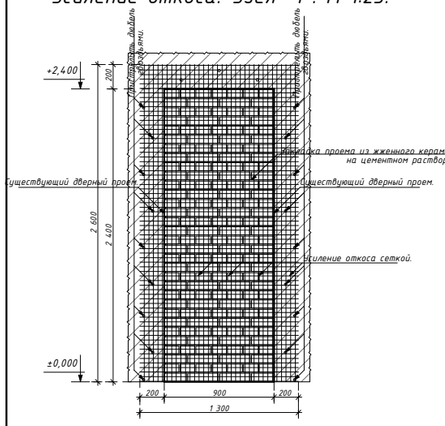

Усиление откоса. Узел "2". М 1:25.

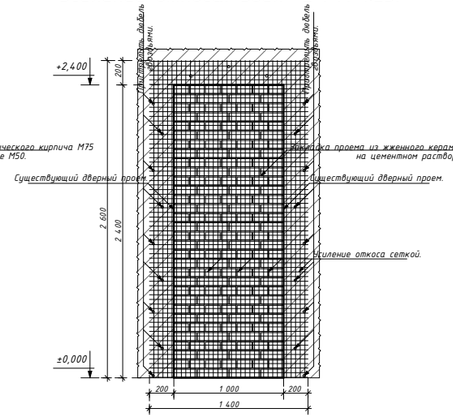

Усиление откоса. Узел "3". М 1:25.

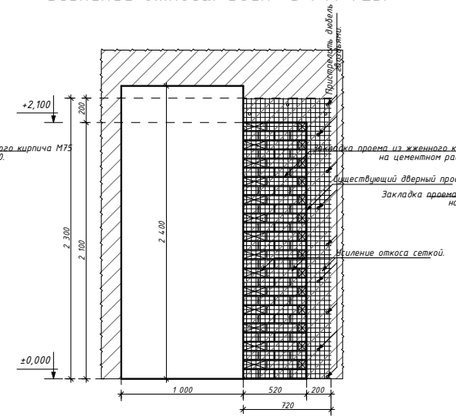

Усиление откоса. Узел "4". М 1:25.

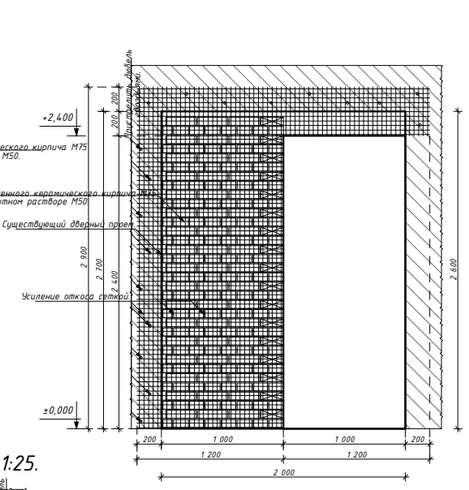

Усиление откоса. Узел "5". М 1:20.

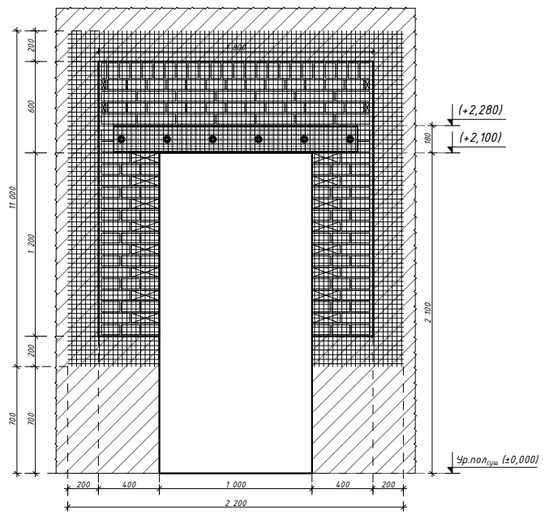

Усиление откоса. Узел "6". М 1:25.

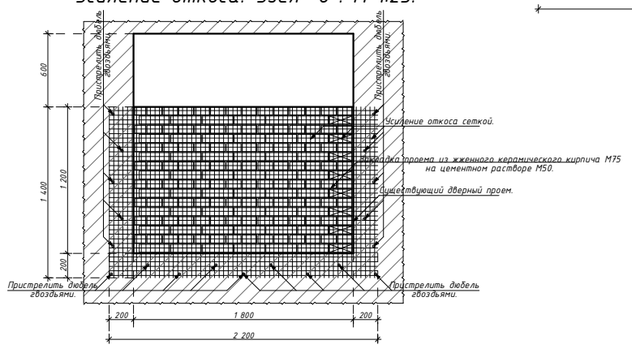

Штукатурка по сетки	Усиление откоса. Узел "1".	1 шт	L=2,6	h=2,6	M^2	6,76
Штукатурка по сетки	Усиление откоса. Узел "2".	2 шт	L=2,8	h=2,6	M^2	14,56
Штукатурка по сетки	Усиление откоса. Узел "3".	1 шт	L=1,84	h=2,3	M^2	4,232
Штукатурка по сетки	Усиление откоса. Узел "4".	1 шт	L=2,8	h=2,9	M^2	8,12
			L=1,2	h=1,2	M^2	1,44
Штукатурка по сетки	Усиление откоса. Узел "5".	2 шт	L=1,6	h=1,4	M^2	4,48
		1 шт	L=2,2	h=2,0	M^2	4,4
Штукатурка по сетки	Усиление откоса. Узел "6".	2 шт	L=2,2	h=3,2	M^2	14,08

Изм.	Кол.	Лист	N док	Подпись	Дата				
Директор		Юсупов А.				2026	Заказчик: O'ZBEKISTON RESPUBLIKASI PREZIDENTI HUZURIDAGI IJTIMOIY HIMOYA MILLIY AGENTLIGI XORAZM VILOYATI DM.		AC
Г.И.П.		Рустамов Ж.					Урганч ш а ар 32-сонли алохида таълим этиёжлари бўлган кар ва заифэшитадиган болалар учун ихтисослаштирилган мактаб-интернатини мукаммал таъмирлаш		
Исполн.		Курамбаев Ф.					Урганч шахар 32-сонли мактаб-интернат	Стадия	Лист	Листов
								РП	7	
							Усиление откоса.	OOO "OAZIS PROJECT"		

Формат А3

Деффектный план стен 2-этажа. М 1:100.

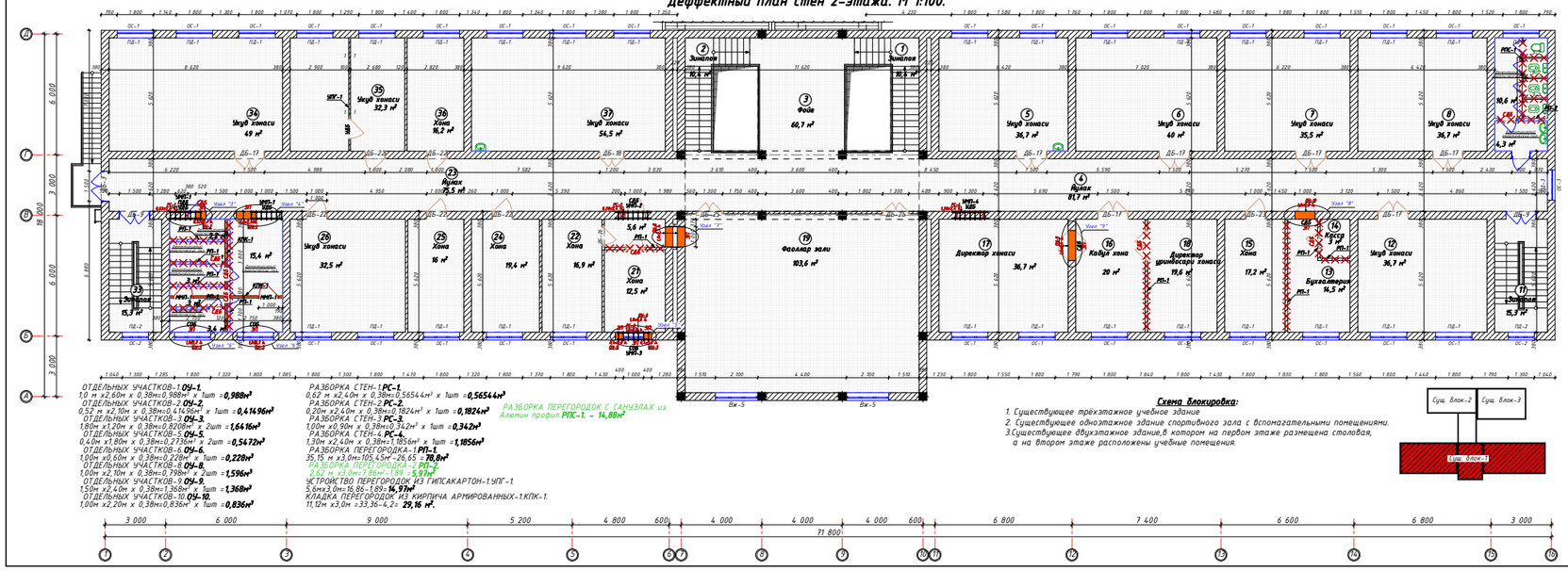

ОТДЕЛЬНЫХ УЧАСТКОВ-1 **ОУ-1.**
1,0 м х2,60м х 0,38м=0,988м³ х 1шт =**0,988м³**
ОТДЕЛЬНЫХ УЧАСТКОВ-2 **ОУ-2.**
0,52 м х2,10м х 0,38м=0,41496м³ х 1шт =**0,41496м³**
ОТДЕЛЬНЫХ УЧАСТКОВ-3 **ОУ-3.**
1,80м х1,20м х 0,38м=0,8208м³ х 2шт =**1,6416м³**
ОТДЕЛЬНЫХ УЧАСТКОВ-5 **ОУ-5.**
0,40м х1,80м х 0,38м=0,2736м³ х 2шт =**0,5472м³**
ОТДЕЛЬНЫХ УЧАСТКОВ-6 **ОУ-6.**
1,00м х0,60м х 0,38м=0,228м³ х 1шт =**0,228м³**
ОТДЕЛЬНЫХ УЧАСТКОВ-8 **ОУ-8.**
1,00м х2,10м х 0,38м=0,798м³ х 2шт =**1,596м³**
ОТДЕЛЬНЫХ УЧАСТКОВ-9 **ОУ-9.**
1,50м х2,40м х 0,38м=1,368м³ х 1шт =**1,368м³**
ОТДЕЛЬНЫХ УЧАСТКОВ-10 **ОУ-10.**
1,00м х2,20м х 0,38м=0,836м³ х 1шт =**0,836м³**

РАЗБОРКА СТЕН-1 **РС-1**
0,62 м х2,40м х 0,38м=0,56544м³ х 1шт =**0,56544м³**
РАЗБОРКА СТЕН-2 **РС-2.**
0,20м х2,40м х 0,38м=0,1824м³ х 1шт =**0,1824м³**
РАЗБОРКА СТЕН-3 **РС-3.**
1,00м х0,90м х 0,38м=0,342м³ х 1шт =**0,342м³**
РАЗБОРКА СТЕН-4 **РС-4.**
1,30м х2,40м х 0,38м=1,1856м³ х 1шт =**1,1856м³**
РАЗБОРКА ПЕРЕГОРОДКА-1 **РП-1.**
35,15 м х3,0м=105,45м²-26,65 =**78,8м²**
РАЗБОРКА ПЕРЕГОРОДКА-2 **РП-2.**
2,62 м х3,0м=7,86м²-1,89 =**5,97м²**
УСТРОЙСТВО ПЕРЕГОРОДОК ИЗ ГИПСАКАРТОН-1.УПГ-1.
5,6м х3,0м=16,86-1,89=**14,97м²**
КЛАДКА ПЕРЕГОРОДОК ИЗ КИРПИЧА АРМИРОВАННЫХ-1.КПК-1.
11,12м х3,0м =33,36-4,2= **29,16 м².**

РАЗБОРКА ПЕРЕГОРОДОК С САНУЗЛАХ из Алюмин профиля **РПС-1. - 14,88м²**

Ведомость экспликация помещений.

№.	Наименование.	Площадь. м²	Тип пола.	Количество шт.	Примечание
1	Зиналоя	10,4 м²	Мрамор матовый	1 шт	
2	Зиналоя	10,4 м²	Мрамор матовый	1 шт	
3	Фойе	60,7 м²	Мрамор матовый	1 шт	
4	Йулак	81,7 м²	Мрамор матовый	1 шт	
5	Укув хонаси	36,7 м²	Дощатый	1 шт	
6	Укув хонаси	40,0 м²	Дощатый	1 шт	
7	Укув хонаси	35,5 м²	Дощатый	1 шт	
8	Укув хонаси	36,7 м²	Дощатый	1 шт	
9	Куп ювиш хонаси	4,3 м²	Керамическая плитка	1 шт	
10	Хожат хона	10,6 м²	Керамическая плитка	1 шт	
11	Зиналоя	15,3 м²	Мрамор матовый	1 шт	
12	Укув хонаси	36,7 м²	Дощатый	1 шт	
13	Бухгалтерия	14,5 м²	Дощатый	1 шт	
14	Касса	3,0 м²	Дощатый	1 шт	
15	Хона	17,2 м²	Дощатый	1 шт	
16	Кабул хона	20 м²	Дощатый	1 шт	
17	Директор хонаси	36,7 м²	Дощатый	1 шт	
18	Директор уринбосари хонаси	19,6 м²	Дощатый	1 шт	
19	Фаоллар зали	103,6 м²	Дощатый	1 шт	
20	Йулак	5,6 м²	Дощатый	1 шт	
21	Хона	12,5 м²	Дощатый	1 шт	
22	Хона	16,9 м²	Дощатый	1 шт	
23	Йулак	75,5 м²	Мрамор матовый	1 шт	
24	Хона	19,4 м²	Дощатый	1 шт	
25	Хона	16,0 м²	Дощатый	1 шт	
26	Укув хонаси	32,5 м²	Дощатый	1 шт	
27	Хожат хона	3,2 м²	Керамическая плитка	1 шт	
28	Йулак	15,4 м²	Керамическая плитка	1 шт	
29	Куп ювиш хонаси	3,0 м²	Керамическая плитка	1 шт	
30	Хожат хона	3,0 м²	Керамическая плитка	1 шт	
31	Куп ювиш хонаси	3,0 м²	Керамическая плитка	1 шт	
32	Хожат хона	3,4 м²	Керамическая плитка	1 шт	
33	Зиналоя	15,3 м²	Мрамор матовый	1 шт	
34	Укув хонаси	49,0 м²	Дощатый	1 шт	
35	Укув хонаси	32,3 м²	Дощатый	1 шт	
36	Хона	16,2 м²	Дощатый	1 шт	
37	Укув хонаси	54,5 м²	Дощатый	1 шт	

Условные обозначения:

1. **ЗОБ** – Замена оконных блоков.
2. **ПОП** – Пробойка оконных проемов.
3. **ЗОП** – Закладка оконных проемов.
4. **УОБ** – Устройство оконных блоков.
5. **СОБ** – Снятие оконных блоков.
6. **ЗДБ** – Замена дверьных блоков.
7. **ПДП** – Пробойка дверьных проемов.
8. **ЗДП** – Закладка дверьных проемов.
9. **УДБ** – Устройство дверьных блоков.
10. **СДБ** – Снятие дверьных блоков.

- **УПС**-усиление простенки.
- **УП** – устройство перегородок.
- **УПГ** – устройство перегородок из гипсакартон.
- **РП** – разборка (снос) перегородок.
- **РС** – разборка стен.
- **ЗП** – Закладка проёмов.
- **УМП** – Установка металлической перемычки.

РЕМОНТНЫЕ РАБОТЫ ПО БЛОКУ№1		
РАЗБОРКА **АЛЮМИНИЙ** ЗАПОЛНЕНИЙ ПРОЕМОВ: ДВЕРНЫХ	М2	7,77
РАЗБОРКА **МДФ** ЗАПОЛНЕНИЙ ПРОЕМОВ: ДВЕРНЫХ	М2	15,28
РАЗБОРКА **ПВХ** ЗАПОЛНЕНИЙ ПРОЕМОВ: ОКОННЫХ С ПОДОКОННЫХ ДОСОК	М2	9,72
РАЗБОРКА КРЫШЫ И ПАНДУС	М3	0
РАЗБОРКА: СТЕН КИРПИЧНЫХ	М3	2,2754
РАЗБОРКА КИРПИЧНЫХ ПЕРЕГОРОДОК НА ОТДЕЛЬНЫЕ КИРПИЧИ ПРИ ПОМОЩИ ОТБОЙНЫХ МОЛОТКОВ ПНЕВМАТИЧЕСКИХ	М2	78,8
РАЗБОРКА ПОКРЫТИЙ ПОЛОВ ДОЩАТЫХ	М2	0
РАЗБОРКА ПОКРЫТИЙ ПОЛОВ ИЗ МРАМОРНЫХ ПЛИТ И ПЛИТОК ВРУЧНУЮ	М2	0
РАЗБОРКА ПОКРЫТИЙ ПОЛОВ ИЗ КЕРАМИЧЕСКИХ ПЛИТОК	М2	0

Схема блокировка:

1. Существующее трёхэтажное учебное здание
2. Существующее одноэтажное здание спортивного зала с вспомагательными помещениями.
3. Существующее двухэтажное здание,в котором на первом этаже размещена столовая, а на втором этаже расположены учебные помещения.

2016	Экспертиза и ПРОЕКТИРОВАНИЕ КАПИТАЛЬНОГО РЕМОНТА ЛИЦЕЙ А.ДОНИЗОД КОБАДИЯ V.I.ПАТИ ОМ								АС
	Устроен из ор 32-сонли блоклар, таъмир лаборатория ва ётқизилмаларни, йўлакларни, йўлларни ва ер остидаги коммуникацияларни ётқизиш								
Изм.	Кол.уч.	Лист	N док.	Подпись	Дата	Стадия	Лист	Листов	
						РП	8		
Разработал		Ходжаев Ж.				Деффектный план стен 2-этажа. М 1:100			
ГИП		Кудратов А.							
Исполн.		Кудратов Ф.							

ООО "ULUG PROJECT"

Сечение а-а.

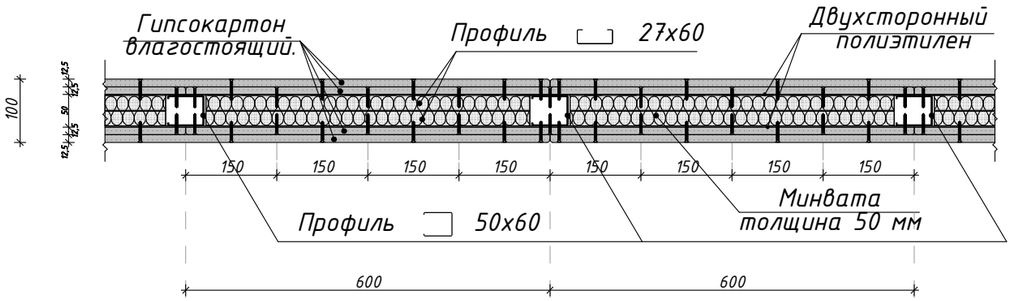

Сечение 1-1.

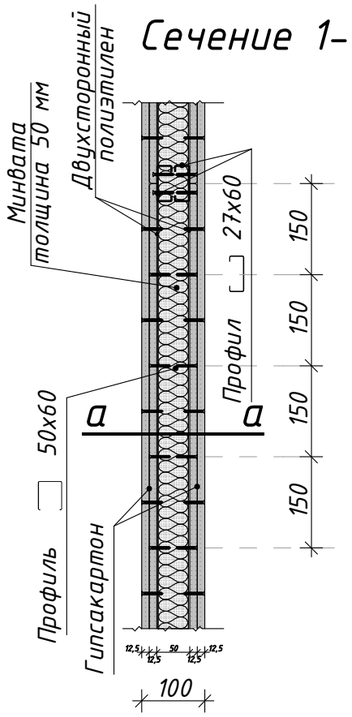

Поз.	Название.
1	2
1	Стальной стоечный профилированный каркас ПС.
2	Стальной направляющий профилированный каркас ПН.
3	Гипсакартонные плиты(ГКЛ)2х12,5=25 мм.
4	Звукоизоляция минплита толщ-50 мм в полиэтиленовой упакрвке.
5	Уплотняющая лента.
6	Дюбель.
7	Покрытие пола.
8	Шпаклевка.
9	Самонарезаюший винт.

Спетцификация материалов на кладку внутренних стен и перегородок.

Поз.	Обозначение.	Наименование.	Количество.
	1 - этаж.		
1	2	3	4
1	120	Кладка перегородок из кирпича армированных толщиной в 1/2 кирпича при высоте этаж до 4 м.	29,16 $м^2$.
2	100	Перегородоки ГКЛ (t-12,5 мм 2 слой) толш.100 мм.	14,97 $м^2$.

Примечания.

1. Обычный ГКЛ. Листы серого цвета с характерной серой маркировкой. Могут использоваться для отделки жилых и общественных помещений, в которых уровень влажности не превышает 70%. Самый распространенный дешевый вид:
2. Влагостойкий ГКЛВ. Это многослойные листы внутри которых находится гипс, а по краям картон характерного зеленого цвета, обработаны специальными компонентами, повышающими стойкость материала в условиях повышенной влажности:
3. Огнеупорный ГКЛО. Такой материал способен в течении некоторого времени выдерживать прямое воздействие огня, достигаемое путем введения в состав специальных армирующих элементов, изготовленных из стеклоткани. Их отличительной особенностью является характерный красный цвет картона, расположенного по обеим сторонам от гипса.
4. Универсальный ГКЛВО. Который может использоваться для отделки производственных помещений благодаря хорошим влагостойким качествам огнеупорности. В процессе производства огнестойкая основа снаружи оклеивается влагостойким картоном.

- Устройство ерегородок и обшивку из плит ГКЛ выполнять аналогично серии 1,031,9-2,04 и 1,073,9-2,04.
- Гипсокартон обычный ГКЛ.
- Обшивку выполнить толщ-100 мм,из двухслойного гипсокартона толщ-12,5 мм по алюминиевому профилю с заполнением минераловатными плитами в полиэтиленовой упаковке М125 шолщ-50мм по ГОСТ 9573-96 шаг направляющих ячейка 600х600.
- После установки швы зашпаклевать.

Изм.	Кол.	Лист	N док	Подпись	Дата
Директор		Юсупов А.			2026
Г.И.П.		Рустамов Ж.			
Исполн.		Курамбаев Ф.			

Заказчик: O'ZBEKISTON RESPUBLIKASI PREZIDENTI HUZURIDAGI IJTIMOIY HIMOYA MILLIY AGENTLIGI XORAZM VILOYATI DM.

АС

Урганч ша ар 32-сонли алохида таълим этиёжлари бўлган кар ва заифэхшитадиган болалар учун ихтисослаштирилган мактаб-интернатини мукаммал таъмирлаш

Урганч шахар 32-сонли мактаб-интернат

Стадия	Лист	Листов
РП	9	

Спетцификация материалов на кладку внутренних стен и перегородок.

ООО "OAZIS PROJECT"

Формат А3

Вид сверху. М 1:10.

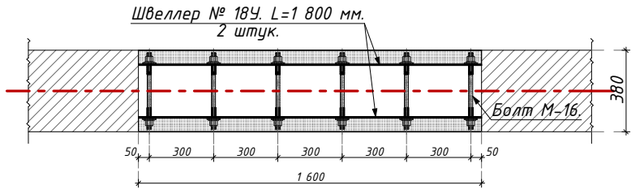

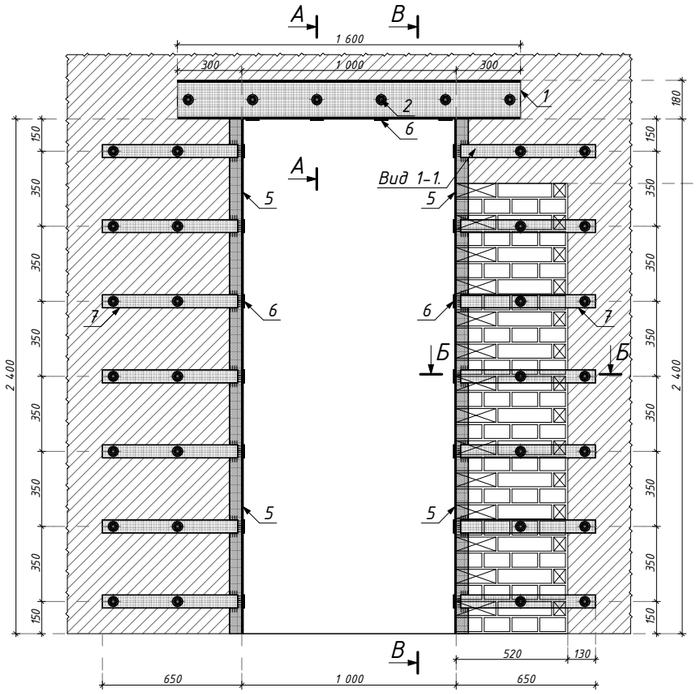

Разрез А-А. М 1:10.

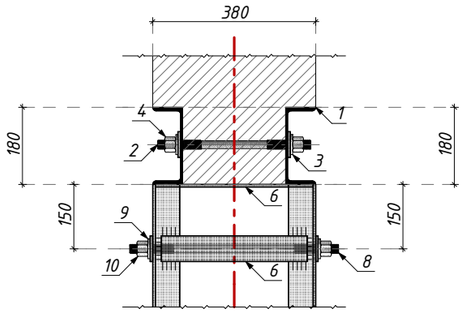

Разрез В-В. М 1:20.

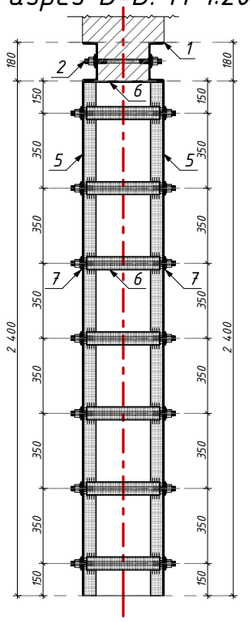

Вид 1-1. М 1:10.

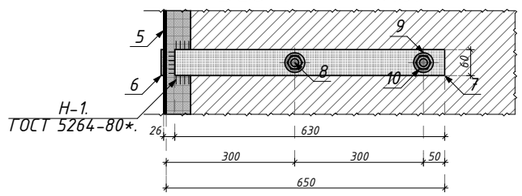

Швеллер № 18У ГОСТ 8240-97.

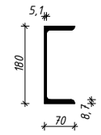

Узел-А.М 1:10.

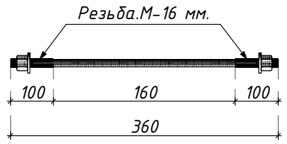

Узел-Б.М 1:10.

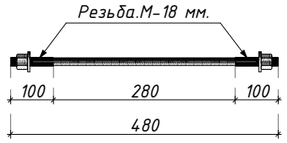

Разрез Б-Б. М 1:10.

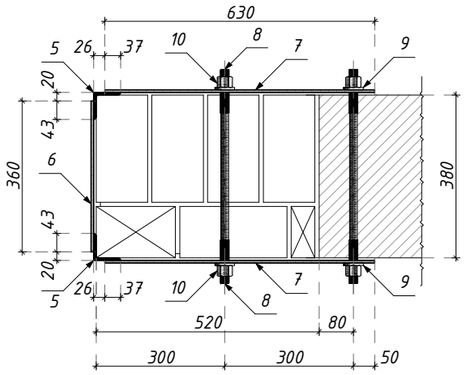

Спецификация стальных марок.

Марка поз.	Обозначения.	Наименование.	Кол-во.	Масса (кг).	Примечание.	
1	2	3	4	5	6	
	УМП – 1.	Металлической перемычки-1.	1		1 шт.	2 шт.
1	ГОСТ 8240-97	Швеллер №-18У. L=1 600 мм.	2	26,08	52,16 кг	104,32 кг
2	ГОСТ 7798-70*	Шпилька резьбовая М16 х 360 мм.	6	0,57	3,42 кг	6,84 кг
3	ГОСТ 11371-78*	Ø-16. Шайба.	12	0,0113	0,14 кг	0,28 кг
4	ГОСТ 5915-70*	Ø-16. Гайка.	12	0,038	0,46 кг	0,92 кг
5	ГОСТ 8509-86*	Уголок. 63 х 63 х 6.L=2 400 мм.	4	13,728	54,912 кг	109,824 кг
6	ГОСТ 19903-74*	Сталь листовая.60 х 6. L=360 мм.	18	1,02	18,36 кг	36,72 кг
7	ГОСТ 19903-74*	Сталь листовая.60 х 6. L=630 мм.	28	1,78	49,84 кг	99,68 кг
8	ГОСТ 7798-70*	Шпилька резьбовая М18 х 480 мм.	28	0,96	26,88 кг	53,76 кг
9	ГОСТ 11371-78*	Ø-18. Шайба.	56	0,015	0,84 кг	1,68 кг
10	ГОСТ 5915-70*	Ø-18. Гайка.	56	0,047	2,632 кг	5,264 кг
					209,644 кг	419,288 кг
	Огрунтовка металических	поверхностей за один раз:грунтовкой ГФ-021.			8,39 $м^2$	16,78 $м^2$
	Окраска металических	огрунтованных поверхностей:эмалью ПФ-115 за 2 раза/К=2.			8,39 $м^2$	16,78 $м^2$

Последовательность работ.

1. Пробивка штраб с двух сторон с размерами 100 х 200 h L=700мм.
2. Выравнивание стенок штрабы с двух сторон цементно-песчанным раствором.
3. Сверление отверствий в швеллере и стене диаметром отверствия 20 мм.
4. Маслянная окраска металла за 2 раза. ПФ 115 по ГОСТу 6465-76.
5. Установка швеллера № 18У с двух сторон.
6. Затяжка швеллера болтами М16 L=360 мм.
7. Зачеканка швов цементно-песчаным раствором М200.
8. Пробивка проема вручную.
9. Штукатурка откосов цементно-песчаным раствором.
10. Установка уголка 63 х 63 х 6 L=2400 мм.
11. Приварить пластин к уголку, -60 х 6 L=360; Н1 ГОСТ 5264-80;

Изм.	Кол.	Лист	N док	Подпись	Дата
Директор		Юсупов А.			2026
Г.И.П.		Рустамов Ж.			
Исполн.		Курамбаев Ф.			

Заказчик: O'ZBEKISTON RESPUBLIKASI PREZIDENTI HUZURIDAGI IJTIMOIY HIMOYA MILLIY AGENTLIGI XORAZM VILOYATI DM. — AC

Урганч ша ар 32-сонли алохида таълим этиёжлари бўлган кар ва заифэхшитадиган болалар учун ихтисослаштирилган мактаб-интернатини мукаммал таъмирлаш

Урганч шахар 32-сонли мактаб-интернат	Стадия	Лист	Листов
	РП	10	

Подводка 1 000 мм дверной металлической перемычки-1. УМП-1 .М 1:20.

ООО "OAZIS PROJECT"

Формат А3

Подводка 1 200 мм дверной металлической перемычки-2.УМП-2 . М 1:25.

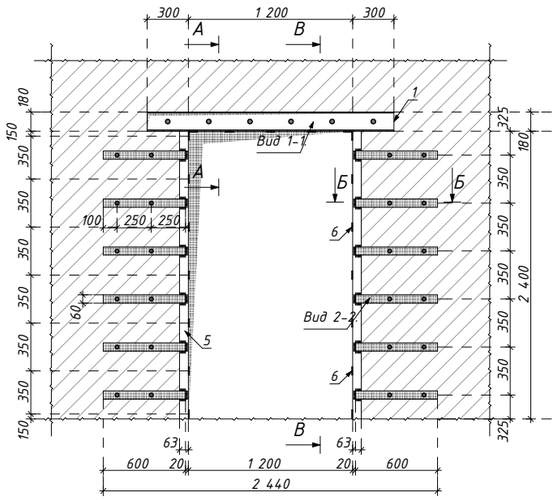

Разрез А-А. М 1:10.

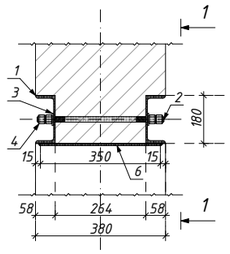

Вид сверху. М 1:10.

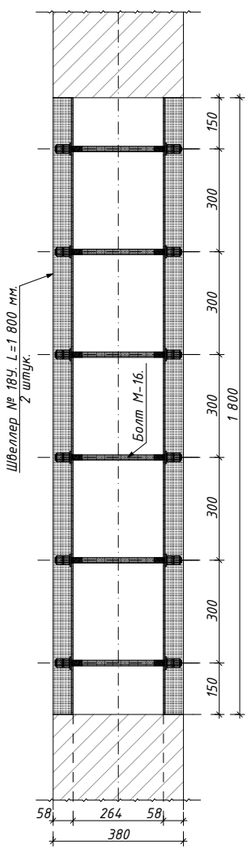

Вид 1-1. М 1:25.

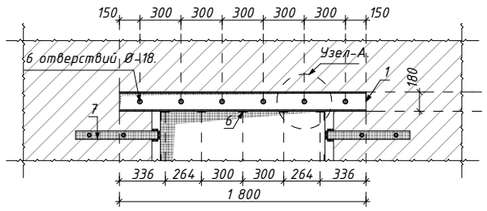

Вид 2-2. М 1:10.

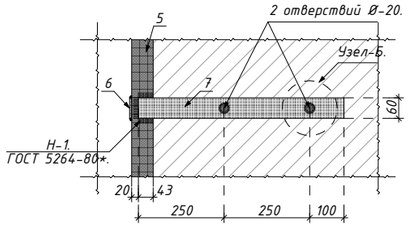

Разрез Б-Б. М 1:10.

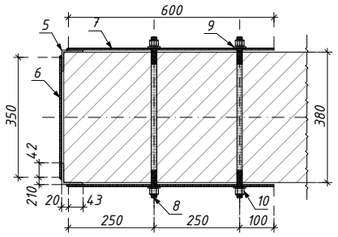

Разрез В-В. М 1:10.

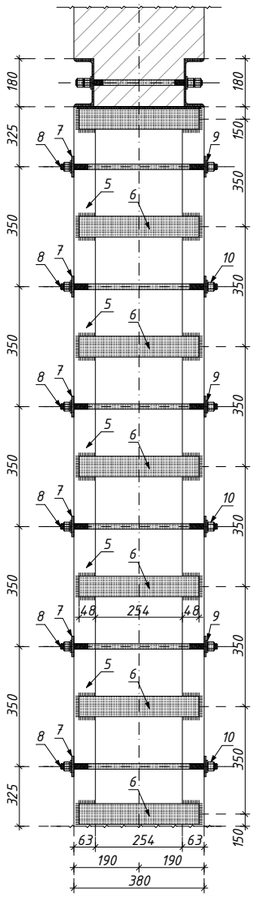

Узел-А. М 1:10.

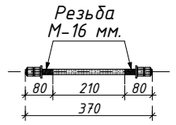

Узел-Б. М 1:10.

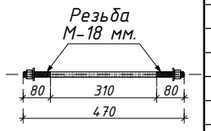

Швеллер № 18У ГОСТ 8240-97.

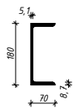

Спецификация стальных марок.

Марка поз.	Обозначения.	Наименование.	Кол-во.	Масса (кг).	Примечание.	
1	2	3	4	5	6	
	УМП - 2.	Металлической перемычки-1.	1		1 шт.	1 шт.
1	ГОСТ 8240-97	Швеллер №-18У. L=1 800 мм.	2	29,34	58,68 кг	58,68 кг
2	ГОСТ 7798-70*	Шпилька резьбовая М16 х 360 мм.	6	0,57	3,42 кг	3,42 кг
3	ГОСТ 11371-78*	Ø-16. Шайба.	12	0,0113	0,14 кг	0,14 кг
4	ГОСТ 5915-70*	Ø-16. Гайка.	12	0,038	0,46 кг	0,46 кг
5	ГОСТ 8509-86*	Уголок. 63 х 63 х 6.L=2 400 мм.	4	13,728	54,912 кг	54,912 кг
6	ГОСТ 19903-74*	Сталь листовая.60 х 6. L=360 мм.	19	1,02	19,38 кг	19,38 кг
7	ГОСТ 19903-74*	Сталь листовая.60 х 6. L=600 мм.	24	1,6956	40,70 кг	40,70 кг
8	ГОСТ 7798-70*	Шпилька резьбовая М18 х 480 мм.	24	0,96	23,04 кг	23,04 кг
9	ГОСТ 11371-78*	Ø-18. Шайба.	48	0,015	0,72 кг	0,72 кг
10	ГОСТ 5915-70*	Ø-18. Гайка.	48	0,047	2,256 кг	2,256 кг
					203,708 кг	203,708 кг
	Огрунтовка металических поверхностей за один раз:грунтовкой ГФ-021.				8,1 $м^2$	8,1 $м^2$
	Окраска металлических огрунтованных поверхностей:эмалью ПФ-115 за 2 раза/К=2				8,1 $м^2$	8,1 $м^2$

Последовательность работ.

1. Пробивка штраб с двух сторон с размерами 100 х 200 h L=700мм.
2. Выравнивание стенок штрабы с двух сторон цементно-песчанным раствором.
3. Сверление отверстий в швеллере и стене диаметром отверстия 20 мм.
4. Маслянная окраска металла за 2 раза. ПФ 115 по ГОСТу 6465-76.
5. Установка швеллера № 18У с двух сторон.
6. Затяжка швеллера болтами М16 L=360 мм.
7. Зачеканка швов цементно-песчаным раствором М200.
8. Пробивка проема вручную.
9. Штукатурка откосов цементно-песчаным раствором.
10. Установка уголка 63 х 63 х 6 L=2 400 мм.
11. Приварить пластин к уголку, -60 х 6 L=360; Н1 ГОСТ 5264-80;

Изм.	Кол.	Лист	N док	Подпись	Дата
Директор		Юсупов А.			2026
Г.И.П.		Рустамов Ж.			
Исполн.		Курамбаев Ф.			

Заказчик: O'ZBEKISTON RESPUBLIKASI PREZIDENTI HUZURIDAGI IJTIMOIY HIMOYA MILLIY AGENTLIGI XORAZM VILOYATI DM.

АС

Урганч ша ар 32-сонли алохида таълим этиёжлари бўлган кар ва заифэшитадиган болалар учун ихтисослаштирилган мактаб-интернатини мукаммал таъмирлаш

Урганч шахар 32-сонли мактаб-интернат

Стадия	Лист	Листов
РП	11	

Подводка 1 200 мм дверной металлической перемычки-2.УМП-2 . М 1:25.

ООО "QAZIS PROJECT"

Формат А3

Вид сверху. М 1:10.

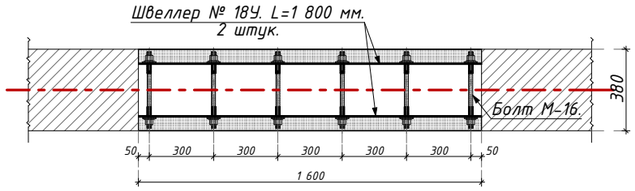

Подводка 1 000 мм дверной металлической перемычки-3. УМП-3 .М 1:20.

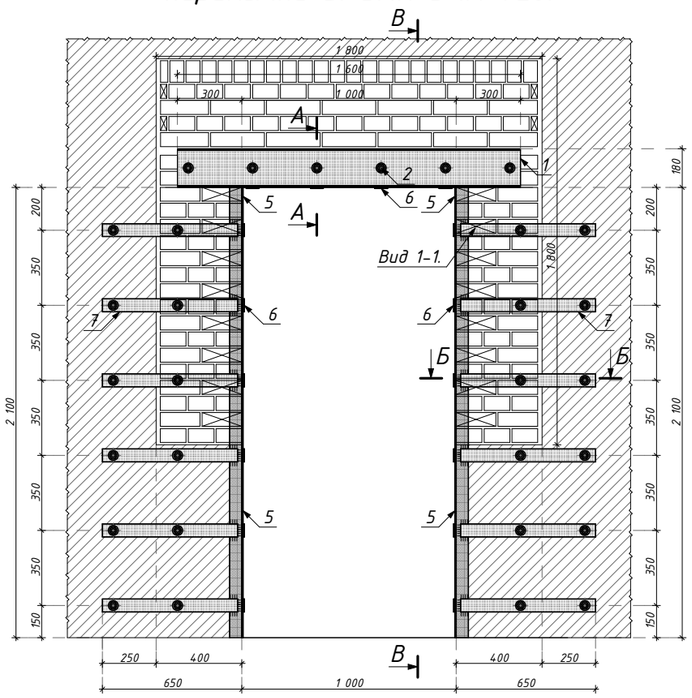

Разрез А-А. М 1:10.

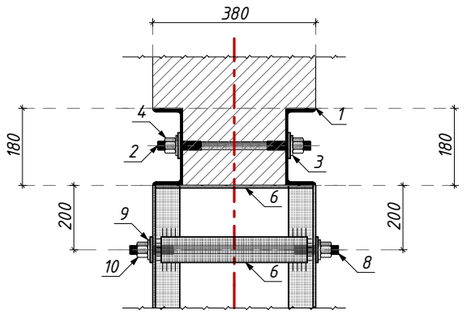

Разрез В-В. М 1:20.

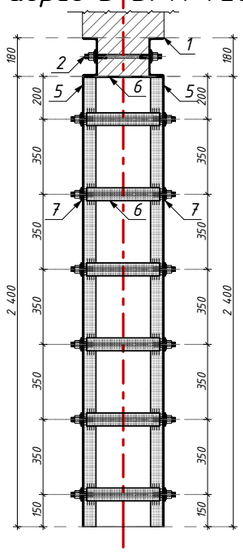

Вид 1-1. М 1:10.

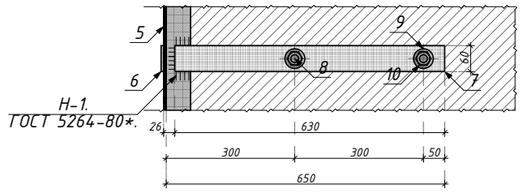

Швеллер № 18У ГОСТ 8240-97.

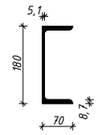

Узел-А.М 1:10.

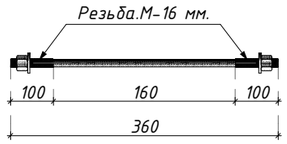

Узел-Б.М 1:10.

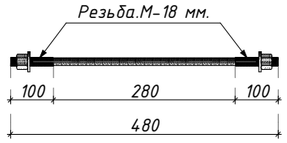

Разрез Б-Б. М 1:10.

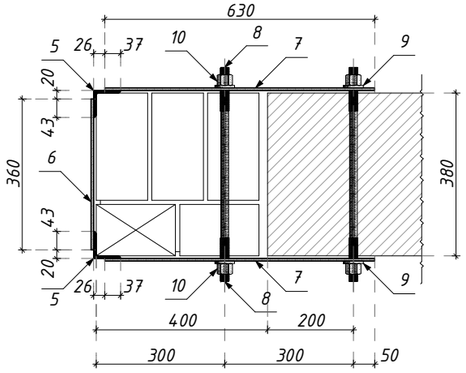

Спецификация стальных марок.

Марка поз.	Обозначения.	Наименование.	Кол-во.	Масса (кг).	Примечание.	
1	2	3	4	5	6	
	МП – 1.	Металлической перемычки-1.	1		1 шт.	1 шт.
1	ГОСТ 8240-97	Швеллер №-18У. L=1 600 мм.	2	26,08	52,16 кг	52,16 кг
2	ГОСТ 7798-70*	Шпилька резьбовая М16 х 360 мм.	6	0,57	3,42 кг	3,42 кг
3	ГОСТ 11371-78*	Ø-16. Шайба.	12	0,0113	0,14 кг	0,14 кг
4	ГОСТ 5915-70*	Ø-16. Гайка.	12	0,038	0,46 кг	0,46 кг
5	ГОСТ 8509-86*	Уголок. 63 х 63 х 6.L=2 100 мм.	4	12,012	48,048 кг	48,048 кг
6	ГОСТ 19903-74*	Сталь листовая.60 х 6. L=360 мм.	16	1,02	16,32 кг	16,32 кг
7	ГОСТ 19903-74*	Сталь листовая.60 х 6. L=630 мм.	24	1,78	42,72 кг	42,72 кг
8	ГОСТ 7798-70*	Шпилька резьбовая М18 х 480 мм.	24	0,96	23,04 кг	23,04 кг
9	ГОСТ 11371-78*	Ø-18. Шайба.	48	0,015	0,72 кг	0,72 кг
10	ГОСТ 5915-70*	Ø-18. Гайка.	48	0,047	2,256 кг	2,256 кг
					189,284 кг	189,284 кг
	Огрунтовка металических поверхностей за один раз:грунтовкой ГФ-021.				7,57 $м^2$	7,57 $м^2$
	Окраска металических огрунтованных поверхностей:эмалью ПФ-115 за 2 раза/К=2.				7,57 $м^2$	7,57 $м^2$

Последовательность работ.

1. Пробивка штраб с двух сторон с размерами 100 х 200 h L=700мм.
2. Выравнивание стенок штрабы с двух сторон цементно-песчанным раствором.
3. Сверление отверствий в швеллере и стене диаметром отверствия 20 мм.
4. Маслянная окраска металла за 2 раза. ПФ 115 по ГОСТу 6465-76.
5. Установка швеллера № 18У с двух сторон.
6. Затяжка швеллера болтами М16 L=360 мм.
7. Зачеканка швов цементно-песчаным раствором М200.
8. Пробивка проема вручную.
9. Штукатурка откосов цементно-песчаным раствором.
10. Установка уголка 63 х 63 х 6 L=2100 мм.
11. Приварить пластин к уголку, -60 х 6 L=360; Н1 ГОСТ 5264-80;

Изм.	Кол.	Лист	N док	Подпись	Дата
Директор		Юсупов А.			2026
Г.И.П.		Рустамов Ж.			
Исполн.		Курамбаев Ф.			

Заказчик: O'ZBEKISTON RESPUBLIKASI PREZIDENTI HUZURIDAGI IJTIMOIY HIMOYA MILLIY AGENTLIGI XORAZM VILOYATI DM. — АС

Урганч ша ар 32-сонли алохида таълим этиёжлари бўлган кар ва заифэхшитадиган болалар учун ихтисослаштирилган мактаб-интернатини мукаммал таъмирлаш

Урганч шахар 32-сонли мактаб-интернат

Стадия	Лист	Листов
РП	12	

Подводка 1 000 мм дверной металлической перемычки-3. УМП-3 .М 1:20.

ООО "OAZIS PROJECT"

Формат А3

Подводка 1 300 мм дверной металлической перемычки-4.УМП-4 . М 1:25.

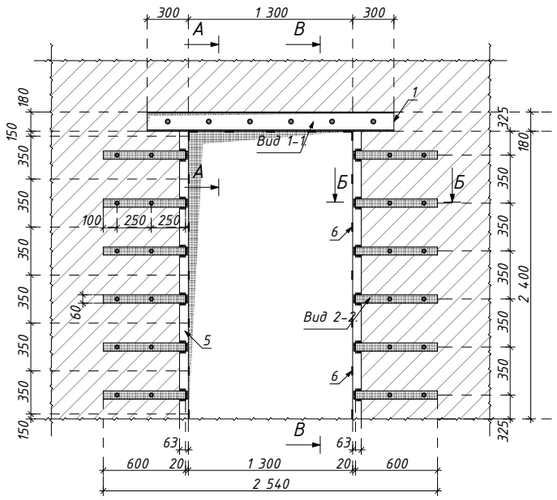

Вид сверху. М 1:10.

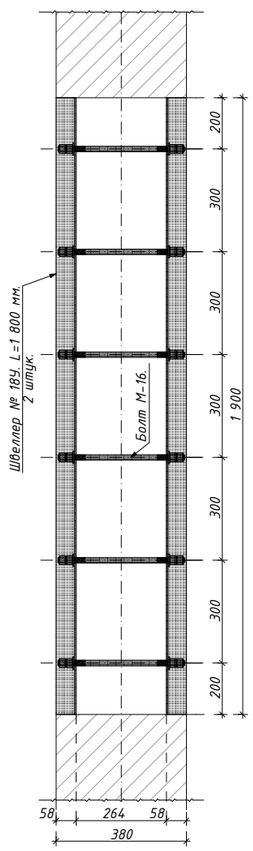

Вид 1-1. М 1:25.

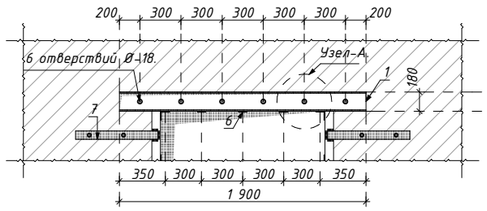

Вид 2-2. М 1:10.

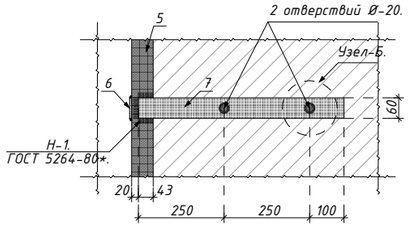

Разрез А-А. М 1:10.

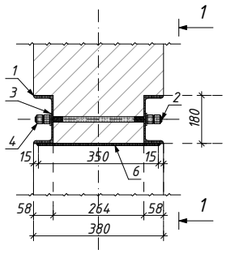

Разрез Б-Б. М 1:10.

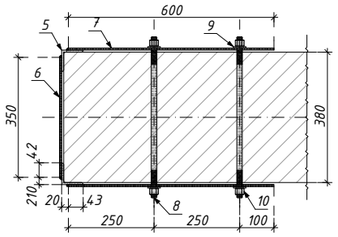

Разрез В-В. М 1:10.

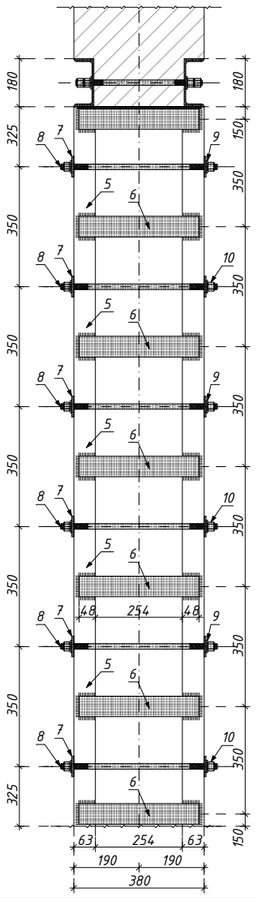

Узел-А. М 1:10.

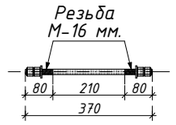

Узел-Б. М 1:10.

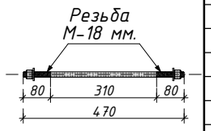

Швеллер № 18У ГОСТ 8240-97.

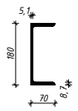

Спецификация стальных марок.

Марка поз.	Обозначения.	Наименование.	Кол-во.	Масса (кг).	Примечание.	
1	2	3	4	5	6	
	УМП - 4.	Металлической перемычки-4.	1		1 шт.	1 шт.
1	ГОСТ 8240-97	Швеллер №-18У. L=1 900 мм.	2	30,97	61,94 кг	61,94 кг
2	ГОСТ 7798-70*	Шпилька резьбовая М16 х 360 мм.	6	0,57	3,42 кг	3,42 кг
3	ГОСТ 11371-78*	Ø-16. Шайба.	12	0,0113	0,14 кг	0,14 кг
4	ГОСТ 5915-70*	Ø-16. Гайка.	12	0,038	0,46 кг	0,46 кг
5	ГОСТ 8509-86*	Уголок. 63 х 63 х 6.L=2 400 мм.	4	13,728	54,912 кг	54,912 кг
6	ГОСТ 19903-74*	Сталь листовая.60 х 6. L=360 мм.	19	1,02	19,38 кг	19,38 кг
7	ГОСТ 19903-74*	Сталь листовая.60 х 6. L=600 мм.	24	1,6956	40,70 кг	40,70 кг
8	ГОСТ 7798-70*	Шпилька резьбовая М18 х 480 мм.	24	0,96	23,04 кг	23,04 кг
9	ГОСТ 11371-78*	Ø-18. Шайба.	48	0,015	0,72 кг	0,72 кг
10	ГОСТ 5915-70*	Ø-18. Гайка.	48	0,047	2,256 кг	2,256 кг
					206,968 кг	206,968 кг
	Огрунтовка металических поверхностей за один раз:грунтовкой ГФ-021.				8,27 $м^2$	8,27 $м^2$
	Окраска металических огрунтованных поверхностей:эмалью ПФ-115 за 2 раза/К=2				8,27 $м^2$	8,27 $м^2$

Последовательность работ.

1. Пробивка штраб с двух сторон с размерами 100 х 200 h L=700мм.
2. Выравнивание стенок штрабы с двух сторон цементно-песчанным раствором.
3. Сверление отверстий в швеллере и стене диаметром отверстия 20 мм.
4. Маслянная окраска металла за 2 раза. ПФ 115 по ГОСТу 6465-76.
5. Установка швеллера № 18У с двух сторон.
6. Затяжка швеллера болтами М16 L=360 мм.
7. Зачеканка швов цементно-песчаным раствором М200.
8. Пробивка проема вручную.
9. Штукатурка откосов цементно-песчаным раствором.
10. Установка уголка 63 х 63 х 6 L=2 400 мм.
11. Приварить пластин к уголку, -60 х 6 L=360; Н1 ГОСТ 5264-80;

Изм.	Кол.	Лист	N док	Подпись	Дата
Директор		Юсупов А.			2026
Г.И.П.		Рустамов Ж.			
Исполн.		Курамбаев Ф.			

Заказчик: O'ZBEKISTON RESPUBLIKASI PREZIDENTI HUZURIDAGI IJTIMOIY HIMOYA MILLIY AGENTLIGI XORAZM VILOYATI DM.

АС

Урганч ша ар 32-сонли алохида таълим этиёжлари бўлган кар ва заифэшитадиган болалар учун ихтисослаштирилган мактаб-интернатини мукаммал таъмирлаш

Урганч шахар 32-сонли мактаб-интернат

Стадия	Лист	Листов
РП	13	

Подводка 1 300 мм дверной металлической перемычки-4.УМП-4 . М 1:25.

ООО "QAZIS PROJECT"

Формат А3

Металлическая перемычка перегородная - 1.
МПП - 1. М 1:20.

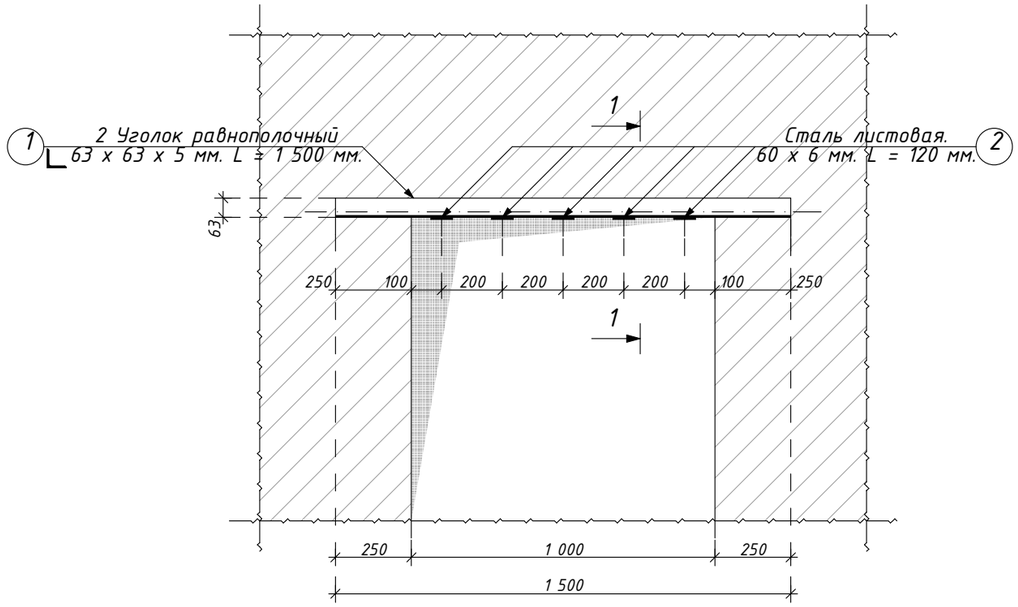

Разрез 1 - 1.
М 1:10.

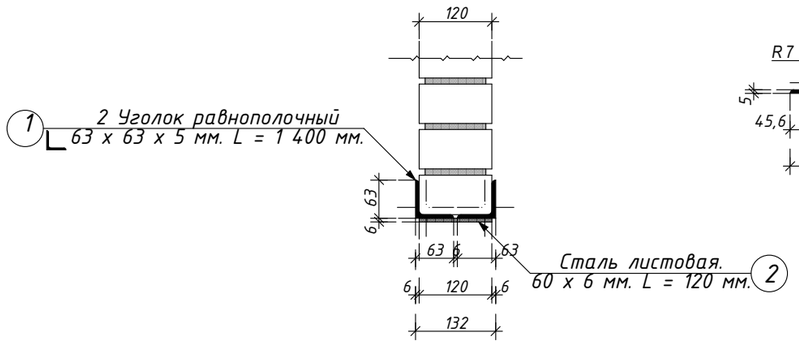

Уголок 63 x 63 x 5 мм.
М 1:10.

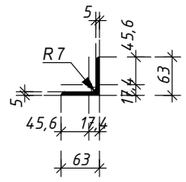

Ведомость элементов.

Марка поз.	Обозначения.	Наименование.	Кол-во.	Масса (кг).	Примечание.
1	2	3	4	5	6
1	ГОСТ 8509 - 93*	Уголок равнополочный 63 x 63 x 5 мм. L = 1 500 мм.	2	7,215	14,43 кг
2	ГОСТ 82 - 70*	Сталь листовая 60 x 6 мм. L = 120 мм.	5	0,33912	1,6956 кг
					16,1256 кг
	Огрунтовка металических поверхностей за один раз:грунтовкой ГФ-021.				0,828 $м^2$
	Окраска металлических огрунтованных поверхностей:эмалью ПФ-115 за 2 раза/К=2.				0,828 $м^2$

Примечания.

1. Металлические изделия покрасить маслянной краской за 2 раза.
2. Сварку проводить на электроде Э-46а. ГОСТ 9467-75*.
3. Выравнивание стенок штрабы с двух сторон цементно-песчанным раствором.
4. Стены и перегородки выполнить из жжённого кирпича М-75 на цементном растворе М-50 с добавлением пластификаторов, кладка 2-категории с нормальным сцепленнием R1,2 кг/см.
5. Стены армировать сетками СГ-1 по серии 2.130-6с В.1 с шагом 675 мм по высоте.
6. Контроль качества материалов выполнять согласно указаний КМК 2.01.03-96 и КМК 3.03.01-98.
7. Кладку стен выполнять с применением обнорядной перевязки с полным заполненнем всех швов раствором.

					2026	Заказчик: O'ZBEKISTON RESPUBLIKASI PREZIDENTI HUZURIDAGI IJTIMOIY HIMOYA MILLIY AGENTLIGI XORAZM VILOYATI DM. — АС
Изм.	Кол.	Лист	N док	Подпись	Дата	Урганч ша ар 32-сонли алохида таълим этиёжлари бўлган кар ва заифэхшитадиган болалар учун ихтисослаштирилган мактаб-интернатини мукаммал таъмирлаш
Директор		Юсупов А.				Урганч шахар 32-сонли мактаб-интернат — Стадия: РП; Лист: 14; Листов:
Г.И.П.		Рустамов Ж.				
Исполн.		Курамбаев Ф.				Металлическая перемычка перегородная. МПП - 1. Ведомость расхода элементов. — ООО "OAZIS PROJECT"

Формат А3

Усиление откоса. Узел "8". М 1:25.

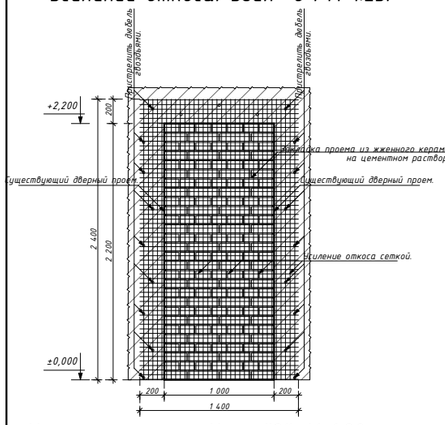

Усиление откоса. Узел "7". М 1:25.

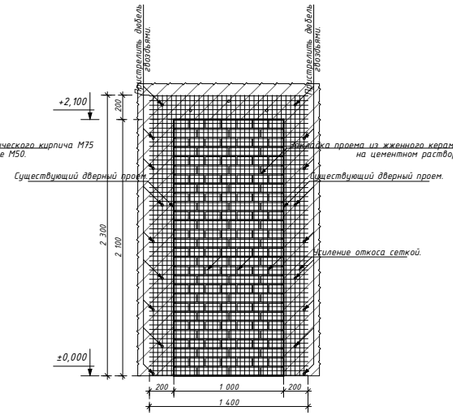

Усиление откоса. Узел "3". М 1:25.

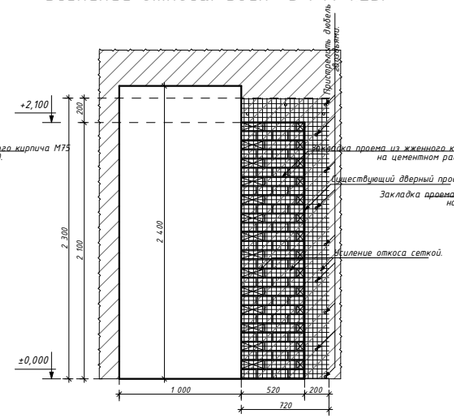

Усиление откоса. Узел "4". М 1:25.

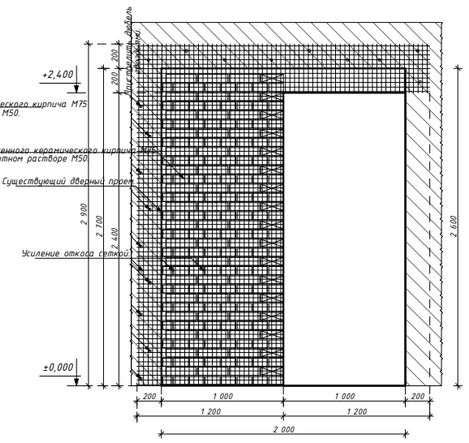

Усиление откоса. Узел "5". М 1:20.

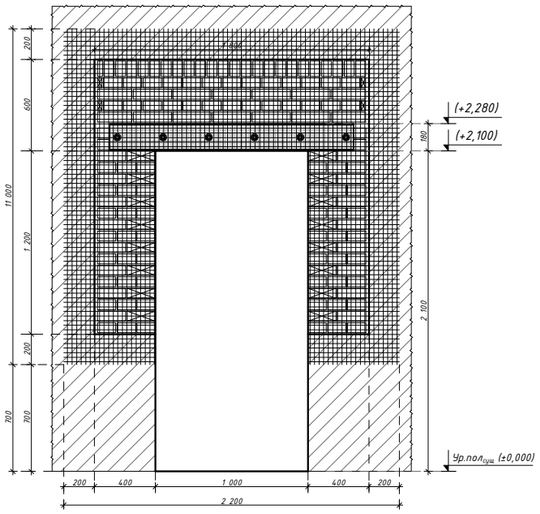

Усиление откоса. Узел "9". М 1:20.

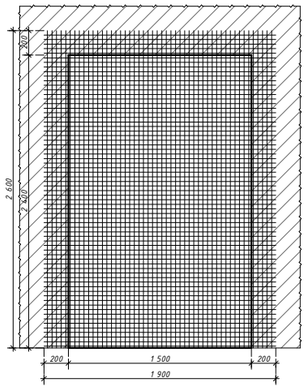

Усиление откоса. Узел "6". М 1:25.

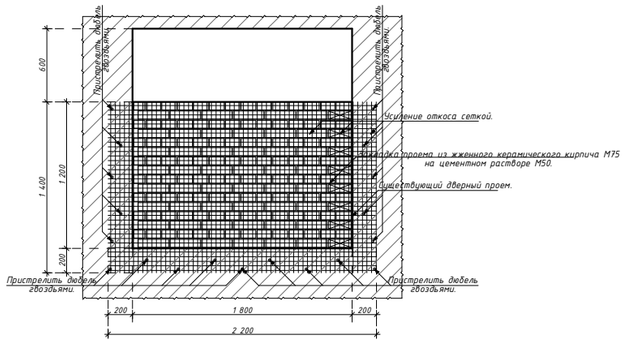

Штукатурка по сетки	Усиление откоса. Узел "8".	1 шт	L=2,8	h=2,4	M^2	6,72
Штукатурка по сетки	Усиление откоса. Узел "7".	1 шт	L=2,8	h=2,3	M^2	6,44
Штукатурка по сетки	Усиление откоса. Узел "3".	1 шт	L=1,84	h=2,3	M^2	4,232
Штукатурка по сетки	Усиление откоса. Узел "4".	1 шт	L=2,8	h=2,9	M^2	8,12
			L=1,2	h=1,2	M^2	1,44
Штукатурка по сетки	Усиление откоса. Узел "5".	2 шт	L=1,6	h=1,4	M^2	4,48
		1 шт	L=2,2	h=2,0	M^2	4,4
Штукатурка по сетки	Усиление откоса. Узел "6".	2 шт	L=2,2	h=3,2	M^2	14,08
Штукатурка по сетки	Усиление откоса. Узел "9".	1 шт	L=3,8	h=2,6	M^2	9,88

					2026	Заказчик: O'ZBEKISTON RESPUBLIKASI PREZIDENTI HUZURIDAGI IJTIMOIY HIMOYA MILLIY AGENTLIGI XORAZM VILOYATI DM.			AC
						Урганч ша ар 32-сонли алохида таълим этиежлари бўлган кар ва заифэшитадиган болалар учун ихтисослаштирилган мактаб-интернатини мукаммал таъмирлаш			
Изм.	Кол.	Лист	N док	Подпись	Дата				
Директор		Юсупов А.				Урганч шахар 32-сонли мактаб-интернат	Стадия	Лист	Листов
Г.И.П.		Рустамов Ж.					РП	15	
Исполн.		Курамбаев Ф.							
						Усиление откоса.	ООО "OAZIS PROJECT"		

Формат А3

Деффектный план стен 3-этажа. М 1:100.

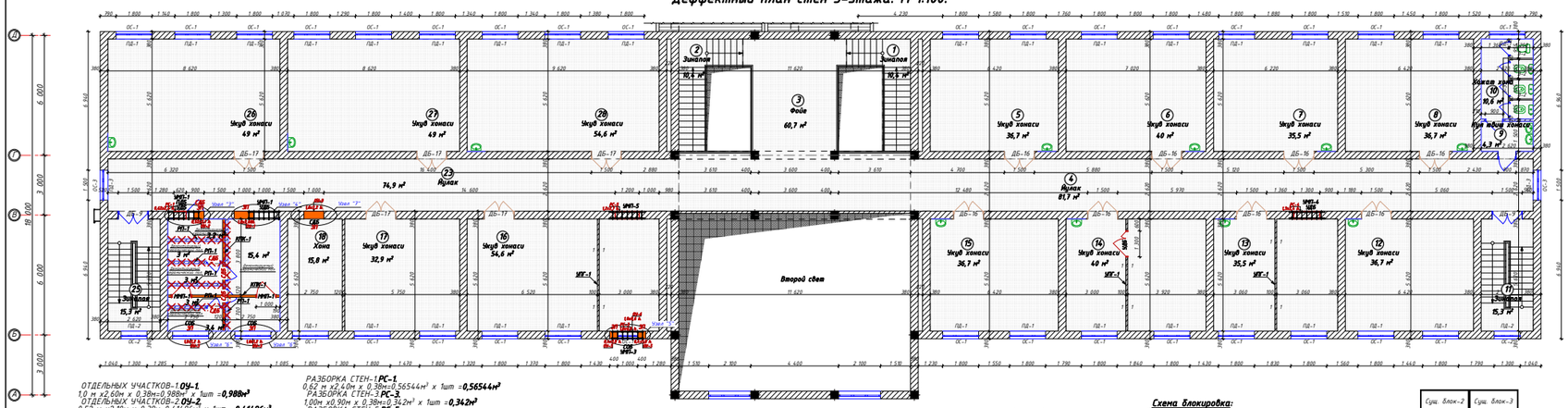

Сечение а-а.

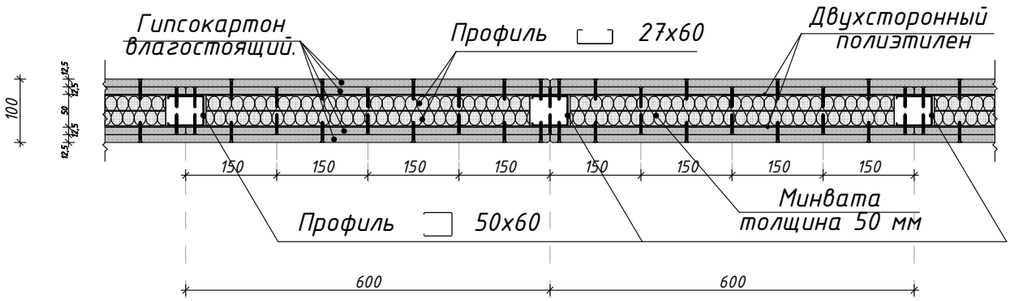

Сечение 1-1.

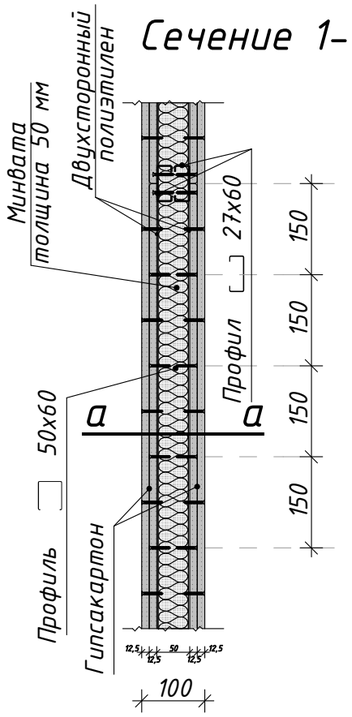

Поз.	Название.
1	2
1	Стальной стоечный профилированный каркас ПС.
2	Стальной направляющий профилированный каркас ПН.
3	Гипсакартонные плиты(ГКЛ)2х12,5=25 мм.
4	Звукоизоляция минплита толщ-50 мм в полиэтиленовой упакрвке.
5	Уплотняющая лента.
6	Дюбель.
7	Покрытие пола.
8	Шпаклевка.
9	Самонарезаюший винт.

Спетцификация материалов на кладку внутренних стен и перегородок.

Поз.	Обозначение.	Наименование.	Количество.
	1 - этаж.		
1	2	3	4
1	120	Кладка перегородок из кирпича армированных толщиной в 1/2 кирпича при высоте этаж до 4 м.	29,16 $м^2$.
2	100	Перегородоки ГКЛ (t-12,5 мм 2 слой) толш.100 мм.	47,46 $м^2$.

Примечания.

1. Обычный ГКЛ. Листы серого цвета с характерной серой маркировкой. Могут использоваться для отделки жилых и общественных помещений, в которых уровень влажности не превышает 70%. Самый распространенный дешевый вид:
2. Влагостойкий ГКЛВ. Это многослойные листы внутри которых находится гипс, а по краям картон характерного зеленого цвета, обработаны специальными компонентами, повышающими стойкость материала в условиях повышенной влажности:
3. Огнеупорный ГКЛО. Такой материал способен в течении некоторого времени выдерживать прямое воздействие огня, достигаемое путем введения в состав специальных армирующих элементов, изготовленных из стеклоткани. Их отличительной особенностью является характерный красный цвет картона, расположенного по обеим сторонам от гипса.
4. Универсальный ГКЛВО. Который может использоваться для отделки производственных помещений благодаря хорошим влагостойким качествам огнеупорности. В процессе производства огнестойкая основа снаружи оклеивается влагостойким картоном.

- Устройство ерегородок и обшивку из плит ГКЛ выполнять аналогично серии 1,031,9-2,04 и 1,073,9-2,04.
- Гипсокартон обычный ГКЛ.
- Обшивку выполнить толщ-100 мм,из двухслойного гипсокартона толщ-12,5 мм по алюминиевому профилю с заполнением минераловатными плитами в полиэтиленовой упаковке М125 шолщ-50мм по ГОСТ 9573-96 шаг направляющих ячейка 600х600.
- После установки швы зашпаклевать.

Изм.	Кол.	Лист	N док	Подпись	Дата				
					2026	Заказчик: O'ZBEKISTON RESPUBLIKASI PREZIDENTI HUZURIDAGI IJTIMOIY HIMOYA MILLIY AGENTLIGI XORAZM VILOYATI DM.			АС
						Урганч ша ар 32-сонли алохида таълим этиёжлари бўлган кар ва заифэхшитадиган болалар учун ихтисослаштирилган мактаб-интернатини мукаммал таъмирлаш			
Директор		Юсупов А.				Урганч шахар 32-сонли мактаб-интернат	Стадия	Лист	Листов
Г.И.П.		Рустамов Ж.					РП	17	
Исполн.		Курамбаев Ф.							
						Спетцификация материалов на кладку внутренних стен и перегородок.	ООО "OAZIS PROJECT"		

Формат А3

Вид сверху. М 1:10.

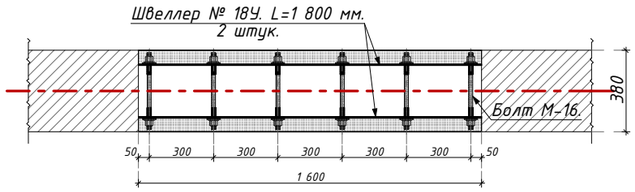

Подводка 1 000 мм дверной металлической перемычки-1. УМП-1 .М 1:20.

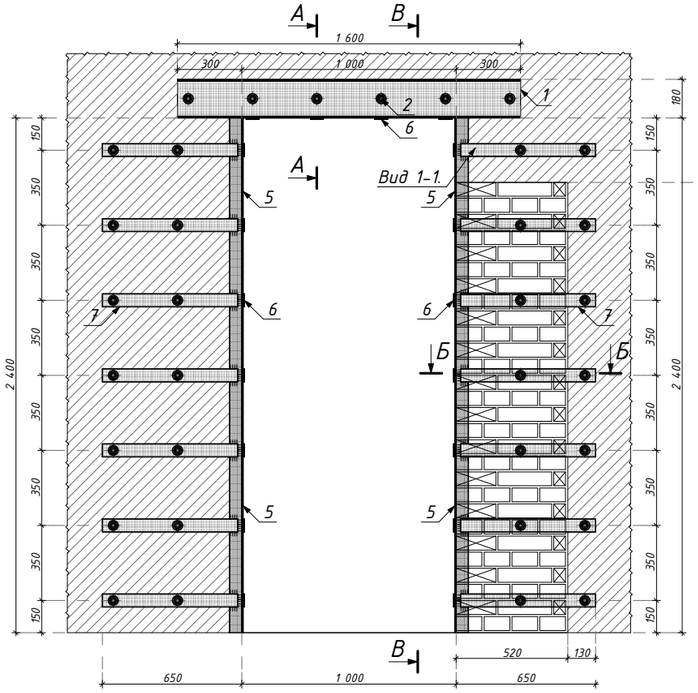

Разрез А-А. М 1:10.

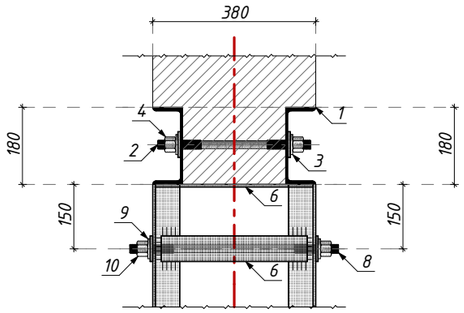

Разрез В-В. М 1:20.

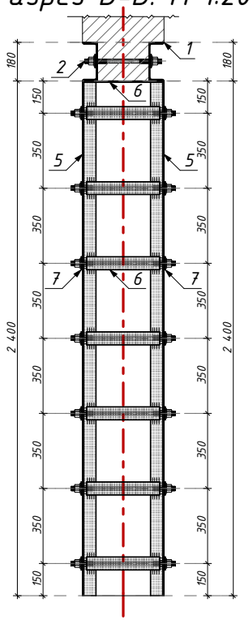

Вид 1-1. М 1:10.

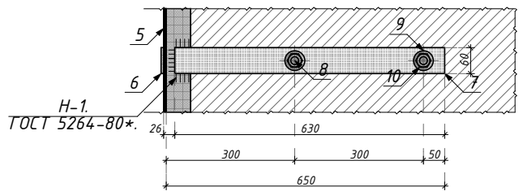

Швеллер № 18У ГОСТ 8240-97.

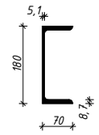

Узел-А.М 1:10.

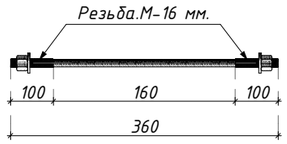

Узел-Б.М 1:10.

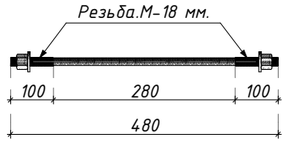

Разрез Б-Б. М 1:10.

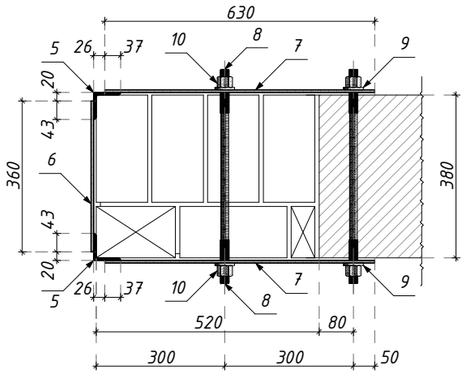

Спецификация стальных марок.

Марка поз.	Обозначения.	Наименование.	Кол-во.	Масса (кг).	Примечание.	
1	2	3	4	5	6	
	УМП – 1.	Металлической перемычки-1.	1		1 шт.	2 шт.
1	ГОСТ 8240-97	Швеллер №-18У. L=1 600 мм.	2	26,08	52,16 кг	104,32 кг
2	ГОСТ 7798-70*	Шпилька резьбовая М16 х 360 мм.	6	0,57	3,42 кг	6,84 кг
3	ГОСТ 11371-78*	Ø-16. Шайба.	12	0,0113	0,14 кг	0,28 кг
4	ГОСТ 5915-70*	Ø-16. Гайка.	12	0,038	0,46 кг	0,92 кг
5	ГОСТ 8509-86*	Уголок. 63 х 63 х 6.L=2 400 мм.	4	13,728	54,912 кг	109,824 кг
6	ГОСТ 19903-74*	Сталь листовая.60 х 6. L=360 мм.	18	1,02	18,36 кг	36,72 кг
7	ГОСТ 19903-74*	Сталь листовая.60 х 6. L=630 мм.	28	1,78	49,84 кг	99,68 кг
8	ГОСТ 7798-70*	Шпилька резьбовая М18 х 480 мм.	28	0,96	26,88 кг	53,76 кг
9	ГОСТ 11371-78*	Ø-18. Шайба.	56	0,015	0,84 кг	1,68 кг
10	ГОСТ 5915-70*	Ø-18. Гайка.	56	0,047	2,632 кг	5,264 кг
					209,644 кг	419,288 кг
	Огрунтовка металических поверхностей за один раз:грунтовкой ГФ-021.				8,39 м²	16,78 м²
	Окраска металических огрунтованных поверхностей:эмалью ПФ-115 за 2 раза/К=2.				8,39 м²	16,78 м²

Последовательность работ.

1. Пробивка штраб с двух сторон с размерами 100 х 200 h L=700мм.
2. Выравнивание стенок штрабы с двух сторон цементно-песчанным раствором.
3. Сверление отверствий в швеллере и стене диаметром отверствия 20 мм.
4. Маслянная окраска металла за 2 раза. ПФ 115 по ГОСТу 6465-76.
5. Установка швеллера № 18У с двух сторон.
6. Затяжка швеллера болтами М16 L=360 мм.
7. Зачеканка швов цементно-песчаным раствором М200.
8. Пробивка проема вручную.
9. Штукатурка откосов цементно-песчаным раствором.
10. Установка уголка 63 х 63 х 6 L=2400 мм.
11. Приварить пластин к уголку, -60 х 6 L=360; Н1 ГОСТ 5264-80;

Изм.	Кол.	Лист	N док	Подпись	Дата
Директор		Юсупов А.			2026
Г.И.П.		Рустамов Ж.			
Исполн.		Курамбаев Ф.			

Заказчик: O'ZBEKISTON RESPUBLIKASI PREZIDENTI HUZURIDAGI IJTIMOIY HIMOYA MILLIY AGENTLIGI XORAZM VILOYATI DM. — АС

Урганч ша ар 32-сонли алохида таълим этиёжлари бўлган кар ва заифэхшитадиган болалар учун ихтисослаштирилган мактаб-интернатини мукаммал таъмирлаш

Урганч шахар 32-сонли мактаб-интернат

Стадия	Лист	Листов
РП	18	

Подводка 1 000 мм дверной металлической перемычки-1. УМП-1 .М 1:20.

ООО "OAZIS PROJECT"

Формат А3

Вид сверху. М 1:10.

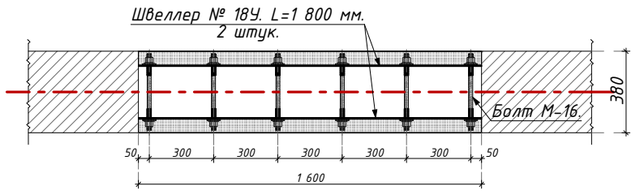

Подводка 1 000 мм дверной металлической перемычки-3. УМП-3 .М 1:20.

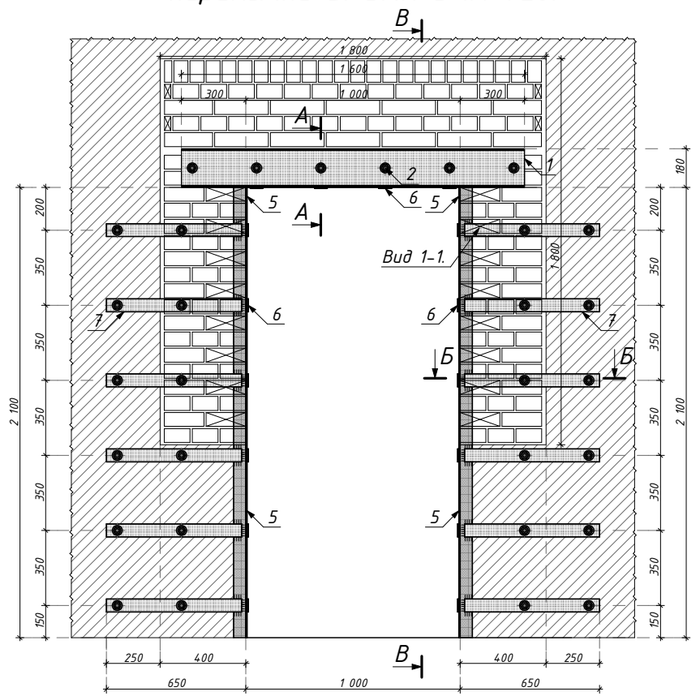

Разрез А-А. М 1:10.

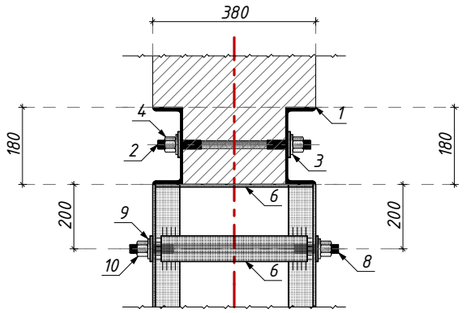

Разрез В-В. М 1:20.

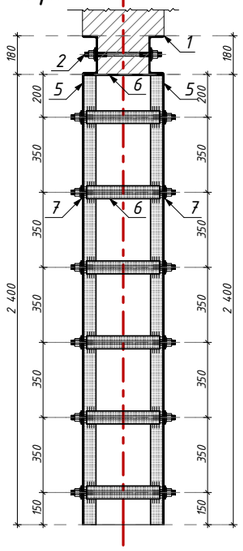

Вид 1-1. М 1:10.

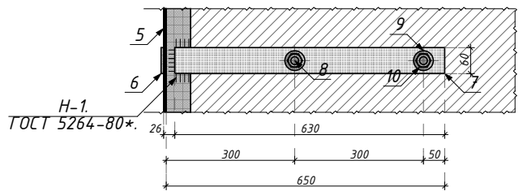

Швеллер № 18У ГОСТ 8240-97.

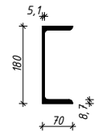

Узел-А.М 1:10.

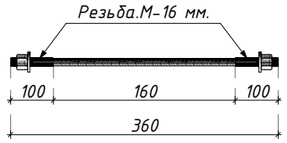

Узел-Б.М 1:10.

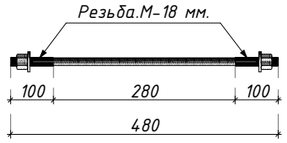

Разрез Б-Б. М 1:10.

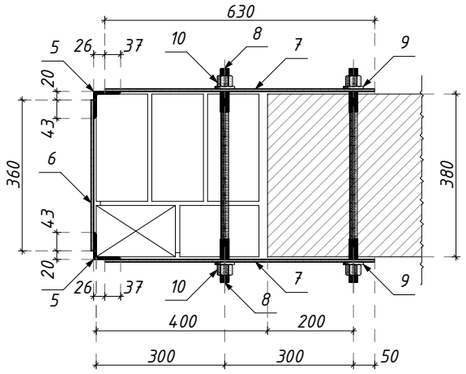

Спецификация стальных марок.

Марка поз.	Обозначения.	Наименование.	Кол-во.	Масса (кг).	Примечание.	
1	2	3	4	5	6	
	МП – 1.	Металлической перемычки-1.	1		1 шт.	1 шт.
1	ГОСТ 8240-97	Швеллер №-18У. L=1 600 мм.	2	26,08	52,16 кг	52,16 кг
2	ГОСТ 7798-70*	Шпилька резьбовая М16 х 360 мм.	6	0,57	3,42 кг	3,42 кг
3	ГОСТ 11371-78*	Ø-16. Шайба.	12	0,0113	0,14 кг	0,14 кг
4	ГОСТ 5915-70*	Ø-16. Гайка.	12	0,038	0,46 кг	0,46 кг
5	ГОСТ 8509-86*	Уголок. 63 х 63 х 6.L=2 100 мм.	4	12,012	48,048 кг	48,048 кг
6	ГОСТ 19903-74*	Сталь листовая.60 х 6. L=360 мм.	16	1,02	16,32 кг	16,32 кг
7	ГОСТ 19903-74*	Сталь листовая.60 х 6. L=630 мм.	24	1,78	42,72 кг	42,72 кг
8	ГОСТ 7798-70*	Шпилька резьбовая М18 х 480 мм.	24	0,96	23,04 кг	23,04 кг
9	ГОСТ 11371-78*	Ø-18. Шайба.	48	0,015	0,72 кг	0,72 кг
10	ГОСТ 5915-70*	Ø-18. Гайка.	48	0,047	2,256 кг	2,256 кг
					189,284 кг	189,284 кг
	Огрунтовка металических поверхностей за один раз:грунтовкой ГФ-021.				7,57 $м^2$	7,57 $м^2$
	Окраска металических огрунтованных поверхностей:эмалью ПФ-115 за 2 раза/К=2.				7,57 $м^2$	7,57 $м^2$

Последовательность работ.

1. Пробивка штраб с двух сторон с размерами 100 х 200 h L=700мм.
2. Выравнивание стенок штрабы с двух сторон цементно-песчанным раствором.
3. Сверление отверствий в швеллере и стене диаметром отверствия 20 мм.
4. Маслянная окраска металла за 2 раза. ПФ 115 по ГОСТу 6465-76.
5. Установка швеллера № 18У с двух сторон.
6. Затяжка швеллера болтами М16 L=360 мм.
7. Зачеканка швов цементно-песчаным раствором М200.
8. Пробивка проема вручную.
9. Штукатурка откосов цементно-песчаным раствором.
10. Установка уголка 63 х 63 х 6 L=2100 мм.
11. Приварить пластин к уголку, -60 х 6 L=360; Н1 ГОСТ 5264-80;

					2026	Заказчик: O'ZBEKISTON RESPUBLIKASI PREZIDENTI HUZURIDAGI IJTIMOIY HIMOYA MILLIY AGENTLIGI XORAZM VILOYATI DM. — AC
Изм.	Кол.	Лист	N док	Подпись	Дата	Урганч ша ар 32-сонли алохида таълим этиёжлари бўлган кар ва заифэхшитадиган болалар учун ихтисослаштирилган мактаб-интернатини мукаммал таъмирлаш
Директор		Юсупов А.				Урганч шахар 32-сонли мактаб-интернат — Стадия: РП; Лист: 19; Листов:
Г.И.П.		Рустамов Ж.				
Исполн.		Курамбаев Ф.				Подводка 1 000 мм дверной металлической перемычки-3. УМП-3 .М 1:20. — ООО "QAZIS PROJECT"

Формат А3

Подводка 1 300 мм дверной металлической перемычки-4.УМП-4 . М 1:25.

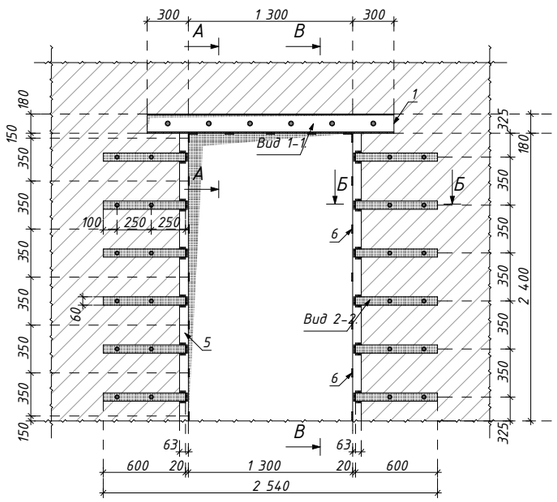

Разрез А-А. М 1:10.

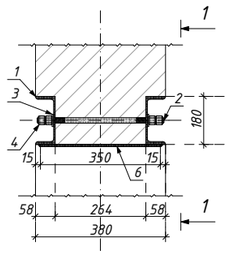

Вид сверху. М 1:10.

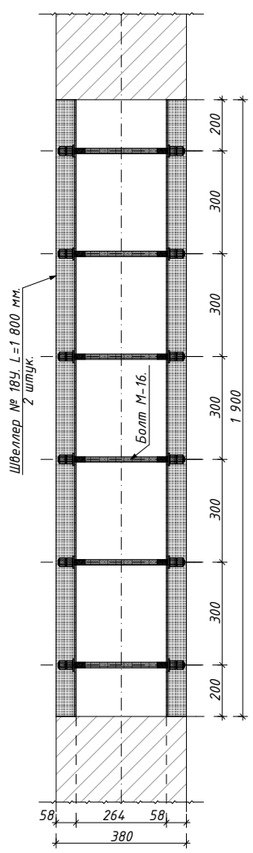

Вид 1-1. М 1:25.

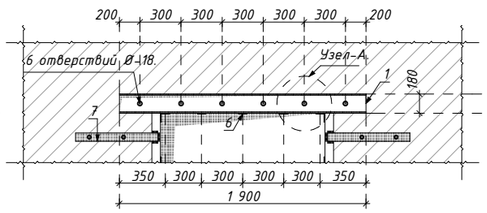

Вид 2-2. М 1:10.

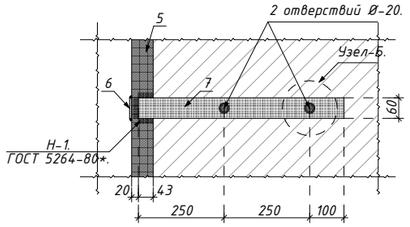

Разрез Б-Б. М 1:10.

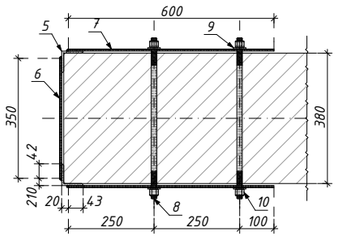

Разрез В-В. М 1:10.

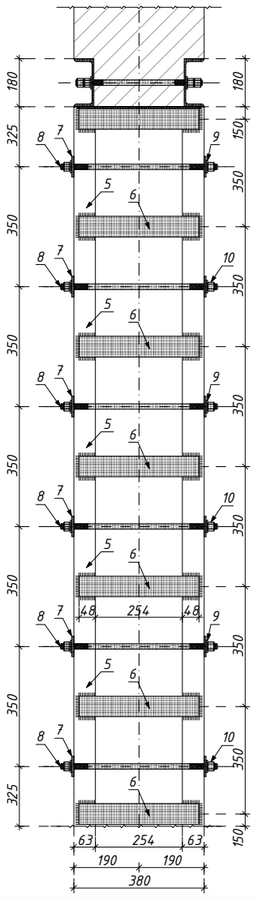

Узел-А. М 1:10.

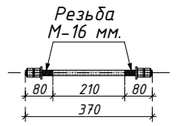

Узел-Б. М 1:10.

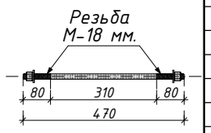

Швеллер № 18У ГОСТ 8240-97.

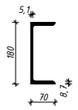

Спецификация стальных марок.

Марка поз.	Обозначения.	Наименование.	Кол-во.	Масса (кг).	Примечание.	
1	2	3	4	5	6	
	УМП - 4.	Металлической перемычки-4.	1		1 шт.	1 шт.
1	ГОСТ 8240-97	Швеллер №-18У. L=1 900 мм.	2	30,97	61,94 кг	61,94 кг
2	ГОСТ 7798-70*	Шпилька резьбовая М16 х 360 мм.	6	0,57	3,42 кг	3,42 кг
3	ГОСТ 11371-78*	Ø-16. Шайба.	12	0,0113	0,14 кг	0,14 кг
4	ГОСТ 5915-70*	Ø-16. Гайка.	12	0,038	0,46 кг	0,46 кг
5	ГОСТ 8509-86*	Уголок. 63 х 63 х 6.L=2 400 мм.	4	13,728	54,912 кг	54,912 кг
6	ГОСТ 19903-74*	Сталь листовая.60 х 6. L=360 мм.	19	1,02	19,38 кг	19,38 кг
7	ГОСТ 19903-74*	Сталь листовая.60 х 6. L=600 мм.	24	1,6956	40,70 кг	40,70 кг
8	ГОСТ 7798-70*	Шпилька резьбовая М18 х 480 мм.	24	0,96	23,04 кг	23,04 кг
9	ГОСТ 11371-78*	Ø-18. Шайба.	48	0,015	0,72 кг	0,72 кг
10	ГОСТ 5915-70*	Ø-18. Гайка.	48	0,047	2,256 кг	2,256 кг
					206,968 кг	206,968 кг
	Огрунтовка металических поверхностей за один раз:грунтовкой ГФ-021.				8,27 $м^2$	8,27 $м^2$
	Окраска металических огрунтованных поверхностей:эмалью ПФ-115 за 2 раза/К=2				8,27 $м^2$	8,27 $м^2$

Последовательность работ.

1. Пробивка штраб с двух сторон с размерами 100 х 200 h L=700мм.
2. Выравнивание стенок штрабы с двух сторон цементно-песчанным раствором.
3. Сверление отверстий в швеллере и стене диаметром отверстия 20 мм.
4. Маслянная окраска металла за 2 раза. ПФ 115 по ГОСТу 6465-76.
5. Установка швеллера № 18У с двух сторон.
6. Затяжка швеллера болтами М16 L=360 мм.
7. Зачеканка швов цементно-песчаным раствором М200.
8. Пробивка проема вручную.
9. Штукатурка откосов цементно-песчаным раствором.
10. Установка уголка 63 х 63 х 6 L=2 400 мм.
11. Приварить пластин к уголку, -60 х 6 L=360; Н1 ГОСТ 5264-80;

Изм.	Кол.	Лист	N док	Подпись	Дата
Директор		Юсупов А.			2026
Г.И.П.		Рустамов Ж.			
Исполн.		Курамбаев Ф.			

Заказчик: O'ZBEKISTON RESPUBLIKASI PREZIDENTI HUZURIDAGI IJTIMOIY HIMOYA MILLIY AGENTLIGI XORAZM VILOYATI DM.

АС

Урганч ша ар 32-сонли алохида таълим этиёжлари бўлган кар ва заифэхшитадиган болалар учун ихтисослаштирилган мактаб-интернатини мукаммал таъмирлаш

Урганч шахар 32-сонли мактаб-интернат

Стадия	Лист	Листов
РП	20	

Подводка 1 300 мм дверной металлической перемычки-4.УМП-4 . М 1:25.

ООО "OAZIS PROJECT"

Формат А3

Подводка 1 200 мм дверной металлической перемычки-5.УМП-5 . М 1:25.

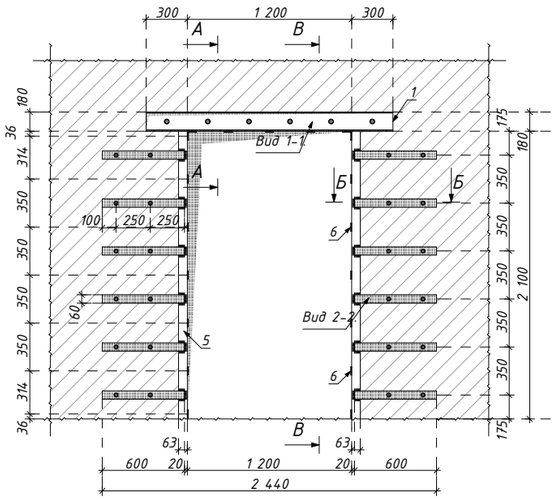

Разрез А-А. М 1:10.

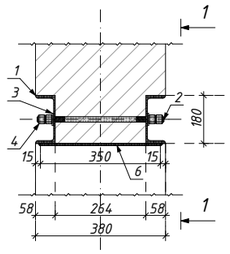

Вид сверху. М 1:10.

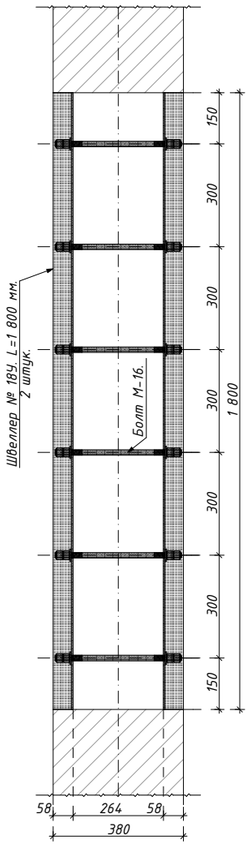

Вид 1-1. М 1:25.

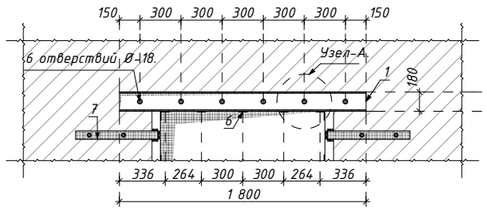

Вид 2-2. М 1:10.

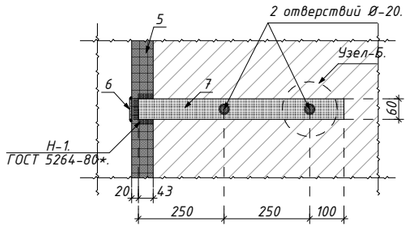

Разрез Б-Б. М 1:10.

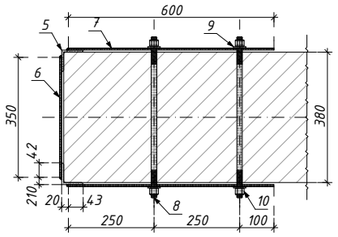

Разрез В-В. М 1:10.

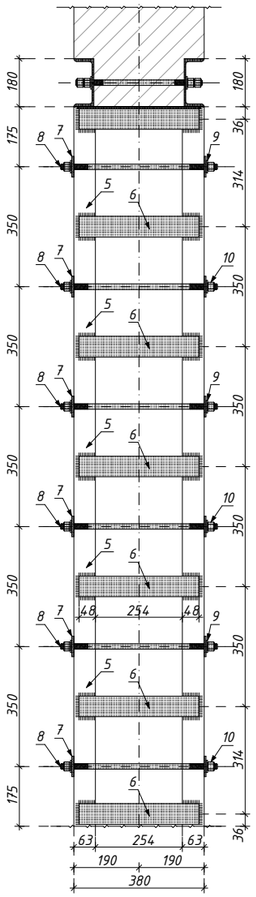

Узел-А. М 1:10.

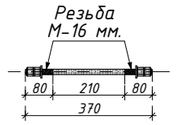

Узел-Б. М 1:10.

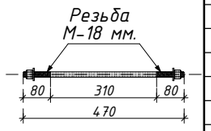

Швеллер № 18У ГОСТ 8240-97.

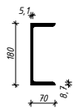

Спецификация стальных марок.

Марка поз.	Обозначения.	Наименование.	Кол-во.	Масса (кг).	Примечание.	
1	2	3	4	5	6	
	УМП - 2.	Металлической перемычки-1.	1		1 шт.	1 шт.
1	ГОСТ 8240-97	Швеллер №-18У. L=1 800 мм.	2	29,34	58,68 кг	58,68 кг
2	ГОСТ 7798-70*	Шпилька резьбовая М16 х 360 мм.	6	0,57	3,42 кг	3,42 кг
3	ГОСТ 11371-78*	Ø-16. Шайба.	12	0,0113	0,14 кг	0,14 кг
4	ГОСТ 5915-70*	Ø-16. Гайка.	12	0,038	0,46 кг	0,46 кг
5	ГОСТ 8509-86*	Уголок. 63 х 63 х 6.L=2 100 мм.	4	12,012	48,048 кг	48,048 кг
6	ГОСТ 19903-74*	Сталь листовая.60 х 6. L=360 мм.	19	1,02	19,38 кг	19,38 кг
7	ГОСТ 19903-74*	Сталь листовая.60 х 6. L=600 мм.	24	1,6956	40,70 кг	40,70 кг
8	ГОСТ 7798-70*	Шпилька резьбовая М18 х 480 мм.	24	0,96	23,04 кг	23,04 кг
9	ГОСТ 11371-78*	Ø-18. Шайба.	48	0,015	0,72 кг	0,72 кг
10	ГОСТ 5915-70*	Ø-18. Гайка.	48	0,047	2,256 кг	2,256 кг
					201,42 кг	201,42 кг
	Огрунтовка металических поверхностей за один раз:грунтовкой ГФ-021.				8,05 $м^2$	8,05 $м^2$
	Окраска металических огрунтованных поверхностей:эмалью ПФ-115 за 2 раза/К=2				8,05 $м^2$	8,05 $м^2$

Последовательность работ.

1. Пробивка штраб с двух сторон с размерами 100 х 200 h L=700мм.
2. Выравнивание стенок штрабы с двух сторон цементно-песчанным раствором.
3. Сверление отверстий в швеллере и стене диаметром отверстия 20 мм.
4. Маслянная окраска металла за 2 раза. ПФ 115 по ГОСТу 6465-76.
5. Установка швеллера № 18У с двух сторон.
6. Затяжка швеллера болтами М16 L=360 мм.
7. Зачеканка швов цементно-песчаным раствором М200.
8. Пробивка проема вручную.
9. Штукатурка откосов цементно-песчаным раствором.
10. Установка уголка 63 х 63 х 6 L=2 100 мм.
11. Приварить пластин к уголку, -60 х 6 L=360; Н1 ГОСТ 5264-80;

Изм.	Кол.	Лист	N док	Подпись	Дата				
					2026	Заказчик: O'ZBEKISTON RESPUBLIKASI PREZIDENTI HUZURIDAGI IJTIMOIY HIMOYA MILLIY AGENTLIGI XORAZM VILOYATI DM.			АС
						Урганч ша ар 32-сонли алохида таълим этиёжлари бўлган кар ва заифэшитадиган болалар учун ихтисослаштирилган мактаб-интернатини мукаммал таъмирлаш			
Директор		Юсупов А.				Урганч шахар 32-сонли мактаб-интернат	Стадия	Лист	Листов
Г.И.П.		Рустамов Ж.					РП	21	
Исполн.		Курамбаев Ф.				Подводка 1 200 мм дверной металлической перемычки-5.УМП-5 . М 1:25.	ООО "QAZIS PROJECT"		

Формат А3

Металлическая перемычка перегородная - 1.
МПП - 1. М 1:20.

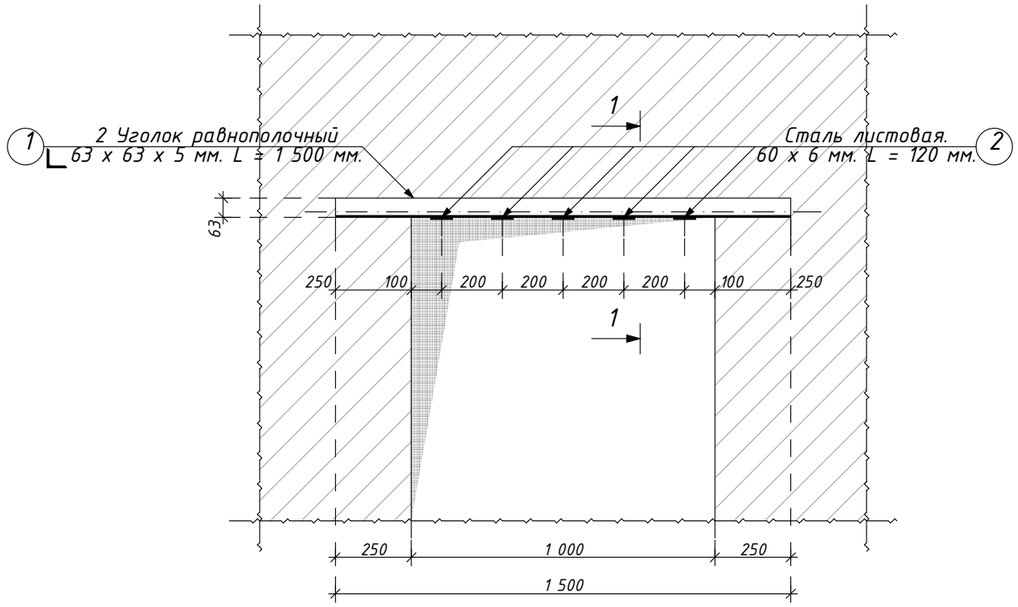

Разрез 1 - 1.
М 1:10.

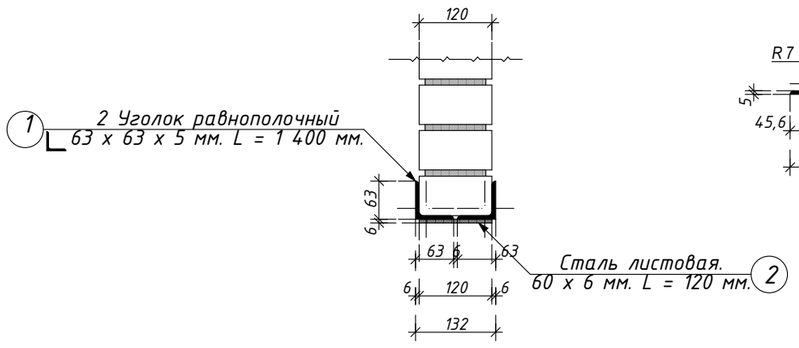

Уголок 63 x 63 x 5 мм.
М 1:10.

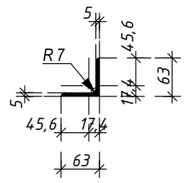

Ведомость элементов.

Марка поз.	Обозначения.	Наименование.	Кол-во.	Масса (кг).	Примечание.
1	2	3	4	5	6
1	ГОСТ 8509 - 93*	Уголок равнополочный 63 x 63 x 5 мм. L = 1 500 мм.	2	7,215	14,43 кг
2	ГОСТ 82 - 70*	Сталь листовая 60 x 6 мм. L = 120 мм.	5	0,33912	1,6956 кг
					16,1256 кг
	Огрунтовка металических поверхностей за один раз:грунтовкой ГФ-021.				0,828 $м^2$
	Окраска металлических огрунтованных поверхностей:эмалью ПФ-115 за 2 раза/К=2.				0,828 $м^2$

Примечания.

1. Металлические изделия покрасить маслянной краской за 2 раза.
2. Сварку проводить на электроде Э-46а. ГОСТ 9467-75*.
3. Выравнивание стенок штрабы с двух сторон цементно-песчанным раствором.
4. Стены и перегородки выполнить из жжённого кирпича М-75 на цементном растворе М-50 с добавлением пластификаторов, кладка 2-категории с нормальным сцепленнием R1,2 кг/см.
5. Стены армировать сетками СГ-1 по серии 2.130-6с В.1 с шагом 675 мм по высоте.
6. Контроль качества материалов выполнять согласно указаний КМК 2.01.03-96 и КМК 3.03.01-98.
7. Кладку стен выполнять с применением обнорядной перевязки с полным заполненнем всех швов раствором.

					2026	Заказчик: O'ZBEKISTON RESPUBLIKASI PREZIDENTI HUZURIDAGI IJTIMOIY HIMOYA MILLIY AGENTLIGI XORAZM VILOYATI DM. — АС
Изм.	Кол.	Лист	N док	Подпись	Дата	Урганч ша ар 32-сонли алохида таълим этиёжлари бўлган кар ва заифэхшитадиган болалар учун ихтисослаштирилган мактаб-интернатини мукаммал таъмирлаш
Директор		Юсупов А.				Урганч шахар 32-сонли мактаб-интернат — Стадия: РП; Лист: 22; Листов:
Г.И.П.		Рустамов Ж.				
Исполн.		Курамбаев Ф.				Металлическая перемычка перегородная. МПП - 1. Ведомость расхода элементов. — ООО "OAZIS PROJECT"

Формат А3

Усиление откоса. Узел "7". М 1:25.

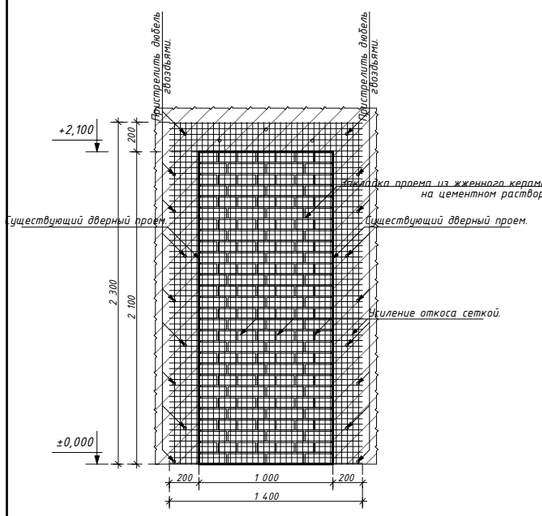

Усиление откоса. Узел "3". М 1:25.

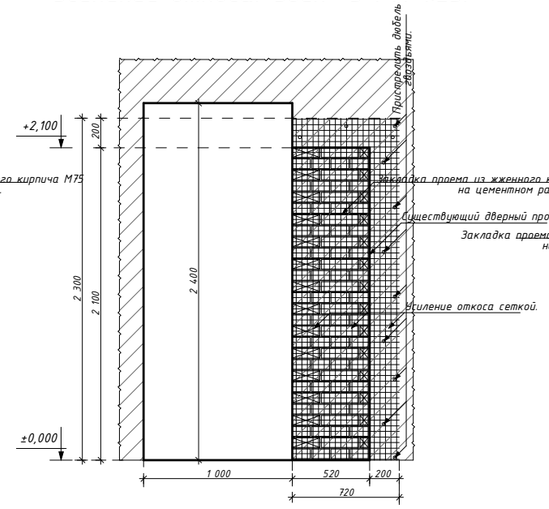

Усиление откоса. Узел "4". М 1:25.

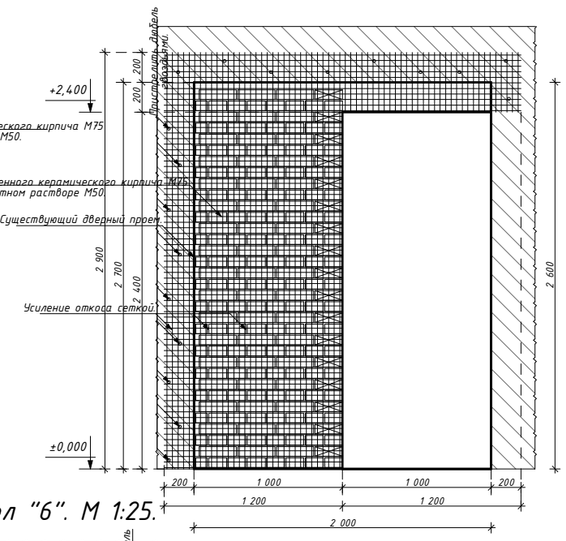

Усиление откоса. Узел "5". М 1:20.

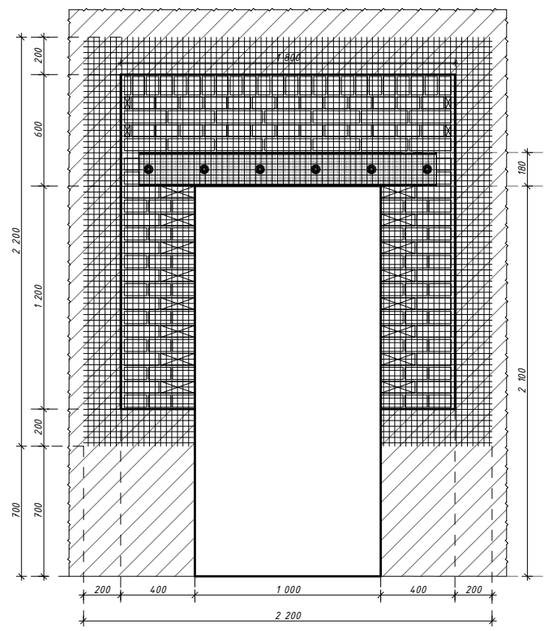

Усиление откоса. Узел "6". М 1:25.

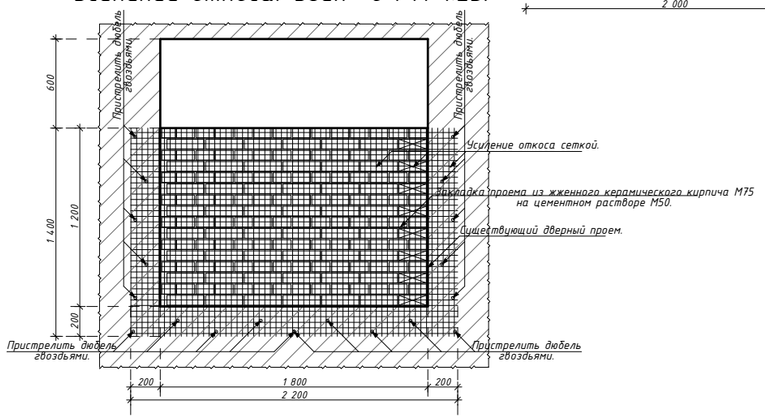

Штукатурка по сетки	Усиление откоса. Узел "7".	1 шт	L=2,8	h=2,3	M^2	6,44
Штукатурка по сетки	Усиление откоса. Узел "3".	1 шт	L=1,84	h=2,3	M^2	4,232
Штукатурка по сетки	Усиление откоса. Узел "4".	1 шт	L=2,8	h=2,9	M^2	8,12
			L=1,2	h=1,2	M^2	1,44
Штукатурка по сетки	Усиление откоса. Узел "5".	2 шт	L=1,6	h=1,4	M^2	4,48
		1 шт	L=2,2	h=2,0	M^2	4,4
Штукатурка по сетки	Усиление откоса. Узел "6".	2 шт	L=2,2	h=3,2	M^2	14,08

					2026	Заказчик: O'ZBEKISTON RESPUBLIKASI PREZIDENTI HUZURIDAGI IJTIMOIY HIMOYA MILLIY AGENTLIGI XORAZM VILOYATI DM. — АС
Изм.	Кол.	Лист	N док	Подпись	Дата	Урганч ша ар 32-сонли алохида таълим этиёжлари бўлган кар ва заифэшитадиган болалар учун ихтисослаштириган мактаб-интернатини мукаммал таъмирлаш
Директор		Юсупов А.				Урганч шахар 32-сонли мактаб-интернат — Стадия: РП; Лист: 23; Листов:
Г.И.П.		Рустамов Ж.				
Исполн.		Курамбаев Ф.				Усиление откоса. — ООО "OAZIS PROJECT"

Формат А3

Проектируемый план стен 1- этажа. М 1:100.

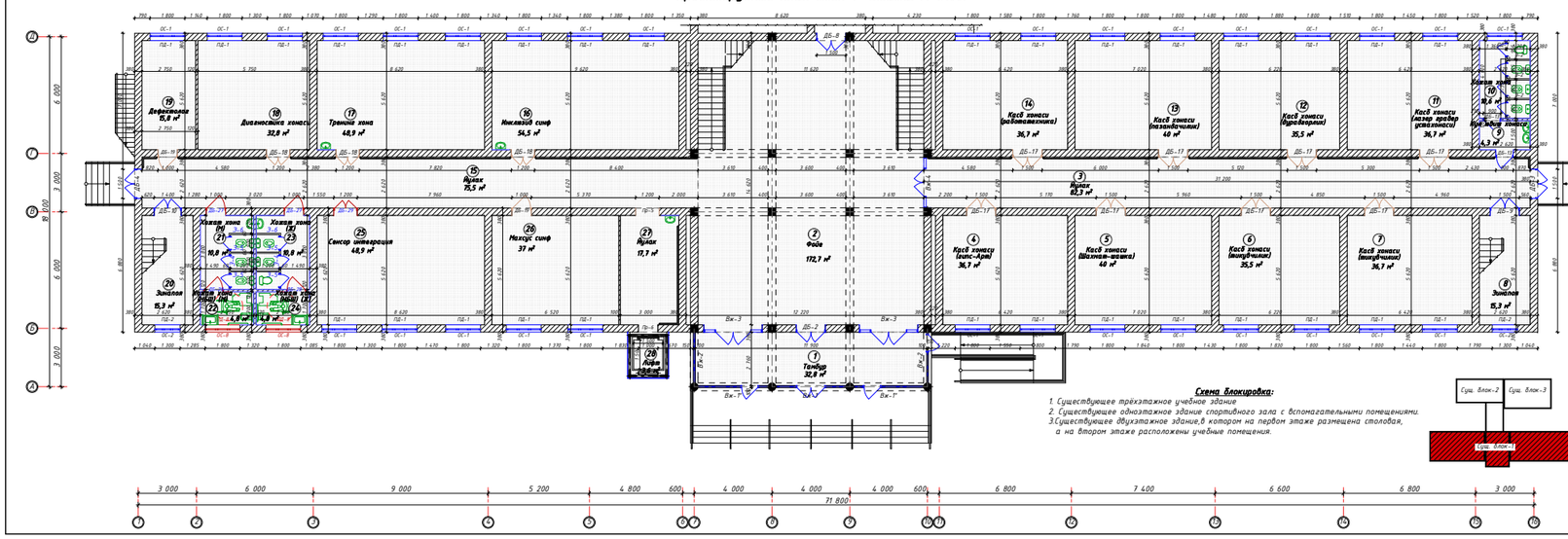

Схема блокировка:

1. Существующее трёхэтажное учебное здание
2. Существующее одноэтажное здание спортивного зала с вспомагательными помещениями.
3. Существующее двухэтажное здание, в котором на первом этаже размещена столовая, а на втором этаже расположены учебные помещения.

Ведомость экспликация помещении.

№.	Наименование.	Площадь. м²	Тип пола.	Количество шт.	Примечание
1	Танцу	32,8 м²	Сущ.Мрамор матовый	1 шт	
2	Фойе	172,7 м²	Сущ.Керамогранит матовый	1 шт	
3	Йулак	82,3 м²	Сущ.Керамогранит матовый	1 шт	
4	Касб хонаси (гипс-Арт)	36,7 м²	Прое.Линолеум(Релин)	1 шт	
5	Касб хонаси (Шахмат-шашка)	40,0 м²	Прое.Линолеум(Релин)	1 шт	
6	Касб хонаси (тикувчилик)	35,5 м²	Прое.Линолеум(Релин)	1 шт	
7	Касб хонаси (тикувчилик)	36,7 м²	Прое.Линолеум(Релин)	1 шт	
8	Зиналар	15,3 м²	Сущ.Керамогранит матовый	1 шт	
9	Куп кеши хонаси	4,3 м²	Сущ.Керамическая плитка	1 шт	
10	Хожат хона	10,6 м²	Сущ.Керамическая плитка	1 шт	
11	Касб хонаси (лазер гравер усталиги хонаси)	36,7 м²	Прое.Линолеум(Релин)	1 шт	
12	Касб хонаси (бурдаегорлик)	35,5 м²	Прое.Линолеум(Релин)	1 шт	
13	Касб хонаси (пазандачилик)	40,0 м²	Прое.Линолеум(Релин)	1 шт	
14	Касб хонаси (работатехника)	36,7 м²	Прое.Линолеум(Релин)	1 шт	
15	Йулак	75,5 м²	Сущ.Керамогранит матовый	1 шт	
16	Инклюзив синф	54,5 м²	Прое.Линолеум(Релин)	1 шт	
17	Тренинг хона	48,9 м²	Прое.Линолеум(Релин)	1 шт	
18	Диагностика хонаси	32,8 м²	Прое.Линолеум(Релин)	1 шт	
19	Дефектолог	15,8 м²	Прое.Линолеум(Релин)	1 шт	
20	Зиналар	15,3 м²	Сущ.Керамогранит матовый	1 шт	
21	Хожат хона (М)	10,8 м²	Прое.Керамическая плитка	1 шт	
22	Хожат хона (НБШ) (М)	4,8 м²	Прое.Керамическая плитка	1 шт	
23	Хожат хона (Ж)	10,8 м²	Прое.Керамическая плитка	1 шт	
24	Хожат хона (НБШ) (Ж)	4,8 м²	Прое.Керамическая плитка	1 шт	
25	Сенсор интеграция	48,9 м²	Прое.Линолеум(Релин)	1 шт	
26	Махсус синф	37,0 м²	Прое.Линолеум(Релин)	1 шт	
27	Йулак	17,7 м²	Прое.Линолеум(Релин)	1 шт	
28	Лифт	3,6 м²		1 шт	

Спецификация элементов заполнения проёмов.

Поз.	Обозначение.	Наименование.	Количество шт.	Площадь. м²		Примечание
		Витраж и Двери блоки				
1	2	3	4	5		6
Вж.-1	Проектируемый витраж с автоматическая дверя	ВАВО 3 600 мм х 2 400h мм	1 шт	8,64 м²	8,64 м²	Алюминий
Вж.-1*	Проектируемый витраж	ВАВО 3 600 мм х 2 400h мм	2 шт	8,64 м²	17,28 м²	Алюминий
Вж.-2	Проектируемый витраж	ВАВО 2 600 мм х 2 400h мм	2 шт	6,24 м²	12,48 м²	Алюминий
Вж.-3	Существующий витраж	ВАВО 3 000 мм х 2 600h мм	2 шт	7,8 м²	15,6 м²	Алюминий
Вж.-4	Существующий витраж	ВАВО 2 600 мм х 2 600h мм	1 шт	6,76 м²	6,76 м²	Алюминий
ДБ-2	Существующий дверной блок.	ДАВО 1 500 мм х 2 600h мм	1 шт	3,9 м²	3,9 м²	Алюминий
ДБ-3	Существующий дверной блок.	ДАВО 1 500 мм х 2 400h мм	1 шт	3,6 м²	3,6 м²	Алюминий
ДБ-4	Существующий дверной блок.	ДАВО 1 500 мм х 2 300h мм	1 шт	3,45 м²	3,45 м²	Алюминий
ДБ-8	Проектируемый дверной блок	ДАВО 1 500 мм х 2 600h мм	1 шт	3,9 м²	3,9 м²	Алюминий
ДБ-9	Существующий дверной блок.	ДАВО 1 500 мм х 2 400h мм	1 шт	3,6 м²	3,6 м²	Алюминий
ДБ-10	Существующий дверной блок.	ДАВО 1 400 мм х 2 300h мм	1 шт	3,22 м²	3,22 м²	Алюминий
ДБ-15	Существующий дверной блок.	ДАВО 900 мм х 2 100h мм	2 шт	1,89 м²	3,78 м²	Алюминий
ДБ-17	Существующий дверной блок.	ДВВО 1 500 мм х 2 400h мм	8 шт	3,6 м²	28,8 м²	МДФ
ДБ-18	Существующий дверной блок.	ДВВО 1 200 мм х 2 400h мм	3 шт	2,88 м²	8,64 м²	МДФ
ДБ-19	Существующий дверной блок.	ДВВО 1 000 мм х 2 400h мм	2 шт	2,40 м²	4,8 м²	МДФ
ДБ-27	Проектируемый дверной блок	ДПВО 1 000 мм х 2 400h мм	2 шт	2,4 м²	4,8 м²	ПВХ
ДБ-28	Проектируемый дверной блок	ДПВО 1 000 мм х 2 100h мм	2 шт	2,1 м²	4,2 м²	ПВХ
ДБ-29	Проектируемый дверной блок	ДПВО 1 200 мм х 2 200h мм	1 шт	2,64 м²	2,64 м²	МДФ
Пр-5	Проём	1 200 мм х 2 400h мм	1 шт	2,88 м²	2,88 м²	
Пр-6	Проём	1 000 мм х 2 100h мм	1 шт	2,1 м²	2,1 м²	

Спецификация элементов заполнения проёмов.

Поз.	Обозначение.	Наименование.	Количество шт.	Площадь. м²		Примечание
		Оконные блоки.				
1	2	3	4	5		6
ОС-1	Существующий оконный блок.	ОПС 1 800 мм х 1 800h мм	31 шт.	3,24 м²	100,44 м²	ПВХ
ПД-1	Существующий подоконник.	ПП 1 900 мм х 300 мм	31 шт.	1,90 м	58,9 м	Пластик
ОС-2	Существующий оконный блок.	ОПС 1 300 мм х 900h мм	2 шт.	1,17 м²	2,34 м²	ПВХ
ПД-2	Существующий подоконник.	ПП 1 400 мм х 300 мм	2 шт.	1,4 м	2,8 м	Пластик
ОС-8	Проектируемый оконный блок.	ОПС 1 800 мм х 600h мм	2 шт.	1,08 м²	2,16 м²	ПВХ
ПД-8	Проектируемый подоконник.	ПП 1 900 мм х 300 мм	2 шт.	1,9 м	3,8 м	Пластик

Ведомость экранов.

Поз.	Обозначение.	Наименование.	Количество шт.	Площадь. м²		Примечание
		Пластик экран.				
1	2	3	4	5		6
Э-2	Существующий экран.	Э - 1 200 мм х 1 800h мм	3 шт.	2,16 м²	6,48 м²	Проекционная поверхность Графика
Э-3	Существующий экран.	Э - 4 000 мм х 2 100h мм	1 шт.	8,4 м²	8,4 м²	Проекционная поверхность Графика
				Σ=14,88 м²		

Спецификация элементов заполнения проёмов.

Поз.	Обозначение.	Наименование.	Количество шт.	Площадь. м²		Примечание
		Пластик экран.				
1	2	3	4	5		6
Э-4	Проектируемый экран.	Э - 2 880 мм х 2 100h мм	2 шт.	6,048 м²	12,096 м²	Проекционная поверхность Графика
Э-5	Проектируемый экран.	Э - 1 200 мм х 1 800h мм	4 шт.	2,16 м²	8,64 м²	Проекционная поверхность Графика
Э-6	Проектируемый экран.	Э - 1 200 мм х 2 100h мм	2 шт.	2,52 м²	5,04 м²	Проекционная поверхность Графика
				Σ=25,776 м²		

Экспликация помещений. Ведомость отделки помещений. Ведомость экранов. Спецификация элементов заполнения проемов.							А.С.
Здание на 32-стен-оранда, ёнгиз ишлаш, ёнгиз ишлаш ва ёнгиз ишлаш ишларини ташкиллаштириш лойиҳаси							
Здание автор 32-стенное полнотой-интерьер					Стадия	Лист	Листов
					РП	24	
Проектируемый план стен 1- этажа. М 1:100					ООО "ALIS PROJECT"		
Изм.	Кол.	Лист	N док.	Подпись	Дата		
Директор		Ахунов А.					
Гл.инженер		Ахунов А.					
Нач.отд.		Нуриддинов Ф.					

Формат А-1

Проектируемый план стен 2- этажа. М 1:100.

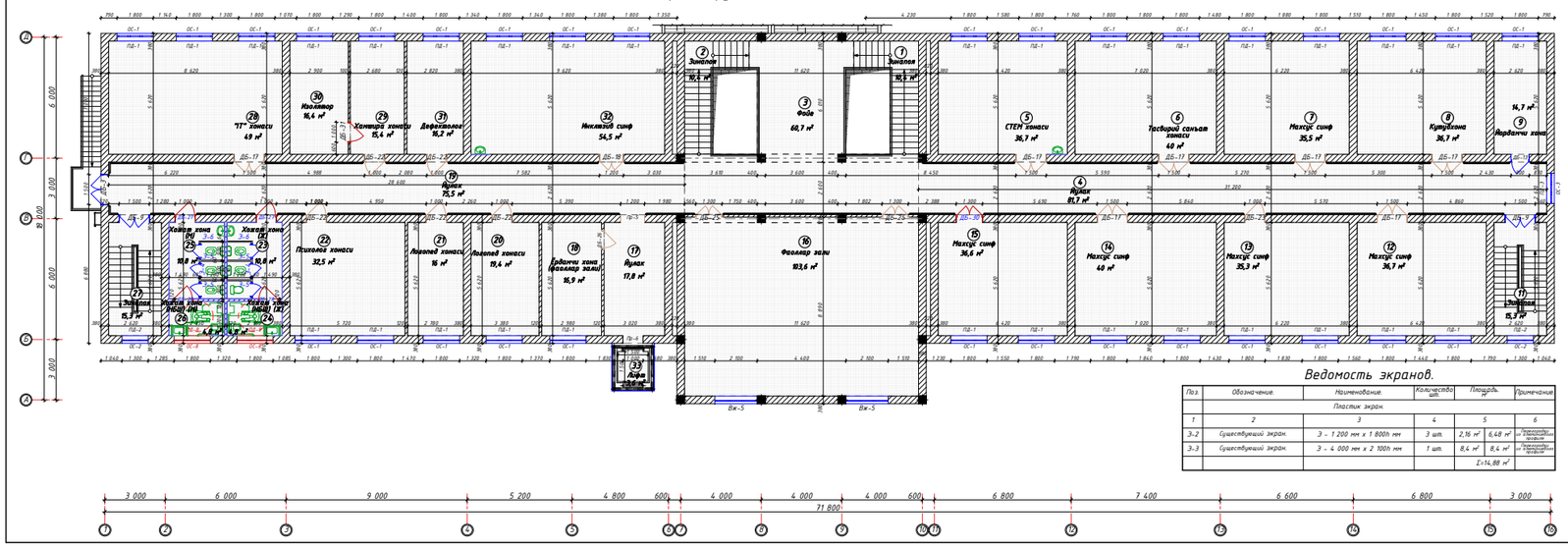

Ведомость экспликация помещений.

№.	Наименование.	Площадь. м²	Тип пола.	Количество шт.	Примечание.
1	Зиналоя	10,4 м²	Сунг.Мрамор матовый	1 шт	
2	Зиналоя	10,4 м²	Сунг.Мрамор матовый	1 шт	
3	Фойе	60,7 м²	Сунг.Мрамор матовый	1 шт	
4	Йўлак	81,7 м²	Сунг.Мрамор матовый	1 шт	
5	СТЕМ хонаси	36,7 м²	Сунг.Дошатый	1 шт	
6	Тасвирий санъат хонаси	40,0 м²	Сунг.Дошатый	1 шт	
7	Махсус синф	35,5 м²	Сунг.Дошатый	1 шт	
8	Кутубхона	36,7 м²	Сунг.Дошатый	1 шт	
9	Йўрдамчи хона	14,7 м²	Прое.Линолеум(Релин)	1 шт	
11	Зиналоя	15,3 м²	Сунг.Мрамор матовый	1 шт	
12	Махсус синф	36,7 м²	Сунг.Дошатый	1 шт	
13	Махсус синф	35,3 м²	Сунг.Дошатый	1 шт	
14	Махсус синф	40,0 м²	Сунг.Дошатый	1 шт	
15	Махсус синф	36,6 м²	Сунг.Дошатый	1 шт	
16	Фаоллар зали	103,6 м²	Сунг.Дошатый	1 шт	
17	Йўлак	17,8 м²	Сунг.Дошатый	1 шт	
18	Ёрдамчи хона (фаоллар зали)	16,9 м²	Сунг.Дошатый	1 шт	
19	Йўлак	75,5 м²	Сунг.Мрамор матовый	1 шт	
20	Логопед хонаси	19,4 м²	Сунг.Дошатый	1 шт	
21	Логопед хонаси	16,0 м²	Сунг.Дошатый	1 шт	
22	Психолог хонаси	32,5 м²	Сунг.Дошатый	1 шт	
23	Хожат хона (Ж)	10,8 м²	Прое.Керамическая плитка	1 шт	
24	Хожат хона (НБШ) (Ж)	4,8 м²	Прое.Керамическая плитка	1 шт	
25	Хожат хона (М)	10,8 м²	Прое.Керамическая плитка	1 шт	
26	Хожат хона (НБШ) (М)	4,8 м²	Прое.Керамическая плитка	1 шт	
27	Зиналоя	15,3 м²	Сунг.Мрамор матовый	1 шт	
28	"IT" хонаси	49,0 м²	Сунг.Дошатый	1 шт	
29	Хамшира хонаси	15,4 м²	Сунг.Дошатый	1 шт	
30	Изолятор	16,4 м²	Сунг.Дошатый	1 шт	
31	Дефектолог	16,2 м²	Сунг.Дошатый	1 шт	
32	Инклюзив синф	54,5 м²	Сунг.Дошатый	1 шт	
	Лифт	3,6 м²		1 шт	

Спецификация элементов заполнения проёмов.

Поз.	Обозначение.	Наименование.	Количество шт.	Площадь. м²		Примечание.
		Витраж и Дверные блоки.				
1	2	3	4	5		6
Вж-5	Существующий витраж	ВАНО 2 100 мм х 5 800 мм	2 шт	12,18 м²	24,36 м²	Алюминий
ДБ-3	Существующий дверной блок.	ДАНО 1 500 мм х 2 400 мм	1 шт	3,6 м²	3,6 м²	Алюминий
ДБ-9	Существующий дверной блок.	ДАВО 1 500 мм х 2 400 мм	2 шт	3,6 м²	7,2 м²	Алюминий
ДБ-15	Существующий дверной блок.	ДАВО 900 мм х 2 100 мм	1 шт	1,89 м²	1,78 м²	Алюминий
ДБ-11	Существующий дверной блок.	ДМВО 1 500 мм х 2 400 мм	7 шт	3,6 м²	25,2 м²	МДФ
ДБ-18	Существующий дверной блок.	ДМВО 1 200 мм х 2 400 мм	1 шт	2,88 м²	2,88 м²	МДФ
ДБ-12	Существующий дверной блок.	ДМВО 1 000 мм х 2 100 мм	5 шт	2,1 м²	10,5 м²	МДФ
ДБ-23	Существующий дверной блок.	ДМВО 1 000 мм х 2 200 мм	1 шт	2,2 м²	2,2 м²	МДФ
ДБ-25	Существующий дверной блок.	ДМВО 1 300 мм х 2 100 мм	2 шт	2,73 м²	5,46 м²	МДФ
ДБ-26	Существующий дверной блок.	ДМВО 900 мм х 2 100 мм	3 шт	1,89 м²	5,67 м²	МДФ
ДБ-27	Проектируемый дверной блок	ДПВО 1 000 мм х 2 400 мм	2 шт	2,4 м²	4,8 м²	ПВХ
ДБ-28	Проектируемый дверной блок	ДПВО 1 000 мм х 2 100 мм	2 шт	2,1 м²	4,2 м²	ПВХ
ДБ-30	Проектируемый дверной блок	ДМВО 1 300 мм х 2 400 мм	1 шт	3,12 м²	3,12 м²	МДФ
ДБ-31	Проектируемый дверной блок	ДМВО 1 000 мм х 2 100 мм	1 шт	2,1 м²	2,1 м²	МДФ
Пр-5	Проём	1 200 мм х 2 400 мм	1 шт	2,88 м²	2,88 м²	
Пр-6	Проём	1 000 мм х 2 100 мм	1 шт	2,1 м²	2,1 м²	

Спецификация элементов заполнения проёмов.

Поз.	Обозначение.	Наименование.	Количество шт.	Площадь. м²		Примечание
		Оконные блоки.				
1	2	3	4	5		6
ОС-1	Существующий оконный блок.	ОПС 1 800 мм х 1 800 мм	31 шт.	3,24 м²	100,44 м²	ПВХ
ПД-1	Существующий подоконник.	ПП 1 900 мм х 300 мм	31 шт.	1,90 м	58,9 м	Пластик.
ОС-2	Существующий оконный блок.	ОПС 1 300 мм х 900 мм	2 шт.	1,17 м²	2,34 м²	ПВХ
ПД-2	Существующий подоконник.	ПП 1 400 мм х 300 мм	2 шт.	1,4 м	2,8 м	Пластик.
ОС-3	Индивидуальный оконный блок.	ОПС 1 500 мм х 1 800 мм	1 шт.	2,7 м²	2,7 м²	ПВХ
ПД-3	Индивидуальный подоконник.	ПП 1 600 мм х 300 мм	1 шт.	1,6 м	1,6 м	Пластик.
ОС-8	Проектируемый оконный блок.	ОПС 1 800 мм х 600 мм	2 шт.	1,08 м²	2,16 м²	ПВХ
ПД-8	Проектируемый подоконник.	ПП 1 900 мм х 300 мм	2 шт.	1,9 м	3,8 м	Пластик.

Ведомость экранов.

Поз.	Обозначение.	Наименование.	Количество шт.	Площадь. м²		Примечание
		Пластик экран.				
1	2	3	4	5		6
Э-4	Проектируемый экран.	Э - 2 880 мм х 2 100 мм	2 шт.	6,048 м²	12,096 м²	Перегородка между профилем
Э-5	Проектируемый экран.	Э - 1 200 мм х 1 800 мм	4 шт.	2,16 м²	8,64 м²	Перегородка между профилем
Э-6	Проектируемый экран.	Э - 1 200 мм х 2 100 мм	2 шт.	2,52 м²	5,04 м²	Перегородка между профилем
					Σ=25,776 м²	

Ведомость экранов.

Поз.	Обозначение.	Наименование.	Количество шт.	Площадь. м²		Примечание.
		Пластик экран.				
2	3	4	5		6	
Э-2	Существующий экран.	Э - 1 200 мм х 1 800 мм	3 шт.	2,16 м²	6,48 м²	Перегородка между профилем
Э-3	Существующий экран.	Э - 4 000 мм х 2 100 мм	1 шт.	8,4 м²	8,4 м²	Перегородка между профилем
				Σ=14,88 м²		

20.06	Заказчик: ОДЕЛКОГОН ИЕЛИНЦИ ИКАЗ РЕЗИДЕНТ НАЛОГЛАР ЎЗБЕКИСТОН РЕСПУБЛИКАСИ ВАЗИРЛИКЛАРИ ҲУЗУРИДАГИ ДАВЛАТ СОЛИҚ ҚЎМИТАСИ										АС
	Объект: ул. Ш. Рашидова 33, Учтепинский район, квартал 10, Мирзо Улугбекский район, г. Ташкент. Капитальный ремонт здания Государственного налогового инспектора по профилактике долгов при налоговом комитете Республики Узбекистан										
	Изм.	Кол.	Лист	№ док.	Подпись	Дата	Зиналоя - колонна 33-схемы, полезной площади 1-этажа	Стадия	Лист	Листов	
								РП	25		LALIS PROJECT ООО
								Разработал	Курбонов Ф.		
								Гл.арх. проект	Мусаев А.		
								Гл.инж. проект	Курбонов Ж.		
								Проектируемый план стен 2- этажа. М 1:100.			

Проектируемый план стен 3- этажа. М 1:100.

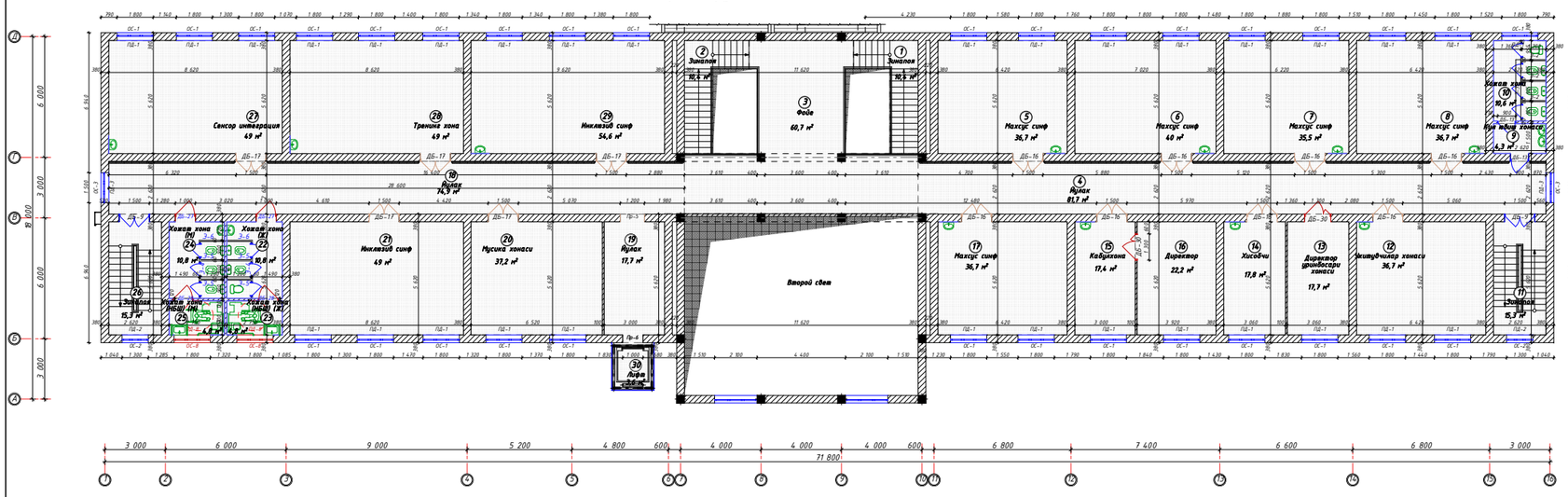

Ведомость экспликация помещений.

№.	Наименование.	Площадь. м²	Тип пола.	Количество шт.	Примечание.
1	Зиналоя	10,4 м²	Сущ.Мрамор матовый	1 шт	
2	Зиналоя	10,4 м²	Сущ.Мрамор матовый	1 шт	
3	Фойе	60,7 м²	Сущ.Мрамор матовый	1 шт	
4	Йулак	81,7 м²	Сущ.Мрамор матовый	1 шт	
5	Махсус синф	36,7 м²	Сущ.Дощатый	1 шт	
6	Махсус синф	40,0 м²	Сущ.Дощатый	1 шт	
7	Махсус синф	35,5 м²	Сущ.Дощатый	1 шт	
8	Махсус синф	36,7 м²	Сущ.Дощатый	1 шт	
9	Кул ювиш хонаси	4,3 м²	Сущ.Керамическая плитка	1 шт	
10	Хожат хона	10,6 м²	Сущ.Керамическая плитка	1 шт	
11	Зиналоя	15,3 м²	Сущ.Мрамор матовый	1 шт	
12	Ўқитувчилар хонаси	36,7 м²	Сущ.Дощатый	1 шт	
13	Директор ўринбосари хонаси	17,7 м²	Сущ.Дощатый	1 шт	
14	Хисобчи	17,8 м²	Сущ.Дощатый	1 шт	
15	Кабулхона	17,4 м²	Сущ.Дощатый	1 шт	
16	Директор	22,2 м²	Сущ.Дощатый	1 шт	
17	Махсус синф	36,7 м²	Сущ.Дощатый	1 шт	
18	Йулак	74,9 м²	Сущ.Мрамор матовый	1 шт	
19	Йулак	17,7 м²	Сущ.Дощатый	1 шт	
20	Мусиқа хонаси	37,2 м²	Сущ.Дощатый	1 шт	
21	Инклюзив синф	49,0 м²	Сущ.Дощатый	1 шт	
22	Хожат хона (Ж)	10,8 м²	Прое.Керамическая плитка	1 шт	
23	Хожат хона (НБШ) (Ж)	4,8 м²	Прое.Керамическая плитка	1 шт	
24	Хожат хона (М)	10,8 м²	Прое.Керамическая плитка	1 шт	
25	Хожат хона (НБШ) (М)	4,8 м²	Прое.Керамическая плитка	1 шт	
26	Зиналоя	15,3 м²	Сущ.Мрамор матовый	1 шт	
27	Сенсор интеграция	49,0 м²	Сущ.Дощатый	1 шт	
28	Тренинг хона	49,0 м²	Сущ.Дощатый	1 шт	
29	Инклюзив синф	54,6 м²	Сущ.Дощатый	1 шт	
30	Лифт	3,6 м²		1 шт	

Ведомость экранов.

Поз.	Обозначение.	Наименование.	Количество шт.	Площадь. м²	Примечание
		Пластик экран.			
1	2	3	4	5	6
3-4	Проектируемый экран.	3 - 2 880 мм х 2 160h мм	2 шт.	6,048 м²	12,096 м²	Экранирование на стеклянной профиля
3-5	Проектируемый экран.	3 - 1 200 мм х 1 800h мм	4 шт.	2,16 м²	8,64 м²	Экранирование на стеклянной профиля
3-6	Проектируемый экран.	3 - 1 200 мм х 2 100h мм	2 шт.	2,52 м²	5,04 м²	Экранирование на стеклянной профиля
				Σ=25,776 м²	

Спецификация элементов заполнения проёмов.

Поз.	Обозначение.	Наименование.	Количество шт.	Площадь. м²		Примечание
		Витраж и Дверные блоки.				
1	2	3	4	5		6
ДБ-9	Существующий дверной блок.	ДАВО 1 500 мм х 2 400h мм	2 шт	3,6 м²	7,2 м²	Алюминий
ДБ-13	Существующий дверной блок.	ДАВО 900 мм х 2 100h мм	3 шт	1,89 м²	5,67 м²	Алюминий
ДБ-16	Существующий дверной блок.	ДМВО 1 500 мм х 2 300h мм	8 шт	3,45 м²	27,6 м²	МДФ
ДБ-17	Существующий дверной блок.	ДМВО 1 500 мм х 2 400h мм	5 шт	3,6 м²	18,0 м²	МДФ
ДБ-27	Проектируемый дверной блок	ДПВО 1 000 мм х 2 400h мм	2 шт	2,4 м²	4,8 м²	ПВХ
ДБ-28	Проектируемый дверной блок	ДПВО 1 000 мм х 2 100h мм	2 шт	2,1 м²	4,2 м²	ПВХ
ДБ-30	Проектируемый дверной блок	ДМВО 1 300 мм х 2 400h мм	2 шт	3,12 м²	6,24 м²	МДФ
Пр-5	Проём	1 200 мм х 2 400h мм	1 шт	2,88 м²	2,88 м²	
Пр-6	Проём	1 000 мм х 2 100h мм	1 шт	2,1 м²	2,1 м²	

Ведомость экранов.

Поз.	Обозначение.	Наименование.	Количество шт.	Площадь. м²	Примечание
		Пластик экран.			
1	2	3	4	5	6
3-2	Существующий экран.	3 - 1 200 мм х 1 800h мм	3 шт.	2,16 м²	6,48 м²	Экранирование на стеклянной профиля
3-3	Существующий экран.	3 - 4 000 мм х 2 100h мм	1 шт.	8,4 м²	8,4 м²	Экранирование на стеклянной профиля
				Σ=14,88 м²	

Спецификация элементов заполнения проемов.

Поз.	Обозначение.	Наименование.	Количество шт.	Площадь. м²		Примечание
		Оконные блоки.				
1	2	3	4	5		6
ОС-1	Существующий оконный блок.	ОПС 1 800 мм х 1 800h мм	31 шт.	3,24 м²	100,44 м²	ПВХ.
ПД-1	Существующий подоконник.	ПП 1 900 мм х 300 мм	31 шт.	1,90 м	58,9 м	Пластик.
ОС-2	Существующий оконный блок.	ОПС 1 300 мм х 900h мм	2 шт.	1,17 м²	2,34 м²	ПВХ.
ПД-2	Существующий подоконник.	ПП 1 400 мм х 300 мм	2 шт.	1,4 м	2,8 м	Пластик.
ОС-3	Существующий оконный блок.	ОПС 1 500 мм х 1 800h мм	2 шт.	2,7 м²	5,4 м²	ПВХ.
ПД-3	Существующий подоконник.	ПП 1 600 мм х 300 мм	2 шт.	1,6 м	3,2 м	Пластик.
ОС-8	Проектируемый оконный блок	ОПС 1 800 мм х 600h мм	2 шт.	1,08 м²	2,16 м²	ПВХ.
ПД-8	Проектируемый подоконник.	ПП 1 800 мм х 300 мм	2 шт.	1,8 м	3,6 м	Пластик.

Изм.	Кол.	Лист	N док	Подпись	Дата
Директор		Юсупов А.			
Т.Н.П.		Кутанов Ж.			
Исполн.		Курбанбаев Ф.			

2026 г.

ЗАО "ЮЗДЕКХОЗТОРГ РЕСПУБЛИКАСИ ВАЗИРЛИКЛАРИ ҲУЗУРИДАГИ ШАҲАР ҲОКИМЛИГИ ҚУРИЛИШ ВАЗИРЛИГИ ҲУЗУРИДАГИ ШАҲАРСОЗЛИК ЛОЙИҲАЛАШ ВА ТАДҚИҚОТ ИНСТИТУТИ" ДУК

AC

Ўзбекистон Республикаси Президенти Администрацияси ҳузуридаги Давлат ижтимоий-иқтисодий тадқиқотлар институти ҳузуридаги Давлат ижтимоий-иқтисодий тадқиқотлар институти

Ўзбекистон Республикаси Президенти Администрацияси ҳузуридаги Давлат ижтимоий-иқтисодий тадқиқотлар институти ҳузуридаги Давлат ижтимоий-иқтисодий тадқиқотлар институти

Ўзгарчи шаҳар 32-сонли аёлларга тиббий-ижтимоий ёрдам кўрсатиш марказ ва зиёратгоҳидаги болалар учун интернат-мактаб-интернатини қуриш ва таъмирлаш

Ўзгарчи шаҳар 32-сонли мактаб-интернат

Стадия	Лист	Листов
РП	26	

Проектируемый план стен 3 - этажа. М 1:100

ООО "DAZIS PROJECT"

Формат А3

Устройство штукатурки из клеевого раствора с щелочестойкой сеткой

Монтаж плит утеплителей.

С - 1
Фасадная сетка щелочестойкая

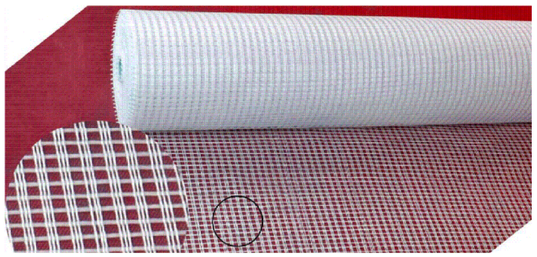

1. Общие данные лист КЖ-41
2. Данный лист смотреть с листами КЖ-44, 45.

Угол штукатурный с сеткой
УС - 1

УС - 1

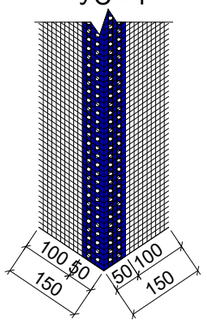

Изм.	Кол.	Лист	N док	Подпись	Дата	2026
Директор		Юсупов А.				
Г.И.П.		Рустамов Ж.				
Исполн.		Курамбаев Ф.				

Заказчик: O'ZBEKISTON RESPUBLIKASI PREZIDENTI HUZURIDAGI IJTIMOIY HIMOYA MILLIY AGENTLIGI XORAZM VILOYATI DM. — АС

Урганч ша ар 32-сонли алохида таълим этиёжлари бўлган кар ва заифэхшитадиган болалар учун ихтисослаштирилган мактаб-интернатини мукаммал таъмирлаш

Урганч шахар 32-сонли мактаб-интернат

Стадия	Лист	Листов
РП	27	

Утепления стен

ООО "OAZIS PROJECT"

Формат А3

1.Иссиқлик ҳимоя қатлами ишларидан олди асосни тайёрлаш(грунтовка) ишлари.

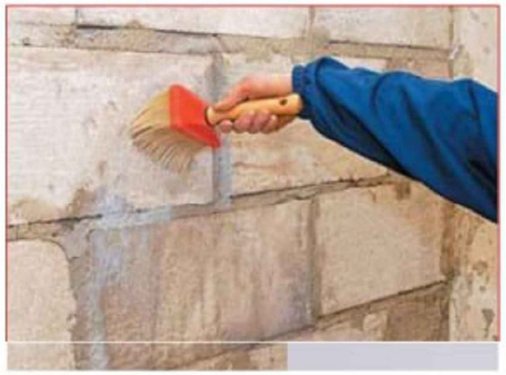

2.Цоколь қисмида бошлангич металл профил ўрнатиш ишлари.

3.Иссиқлик ҳимоя қатлами базальт толали минерал плиталарни ўрнатиш ишлари.

4.Иссиқлик ҳимоя қатлами базальт толали минерал плиталарни маҳкамлаш ва елимли сувоқ ишлари.

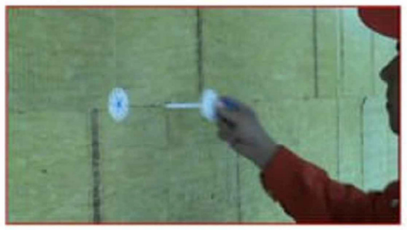

					2026	Заказчик: O'ZBEKISTON RESPUBLIKASI PREZIDENTI HUZURIDAGI IJTIMOIY HIMOYA MILLIY AGENTLIGI XORAZM VILOYATI DM.		AC
Изм.	Кол.	Лист	N док	Подпись	Дата	Урганч ша ар 32-сонли алохида таълим этиёжлари бўлган кар ва заифэхшитадиган болалар учун ихтисослаштирилган мактаб-интернатини мукаммал таъмирлаш		
Директор		Юсупов А.				Урганч шахар 32-сонли мактаб-интернат	Стадия	Лист	Листов
Г.И.П.		Рустамов Ж.					РП	28	
Исполн.		Курамбаев Ф.							
						Утепления стен	ООО "OAZIS PROJECT"		

Формат А3

Взам.инв.N

Подпись и дата

Инв.N подл

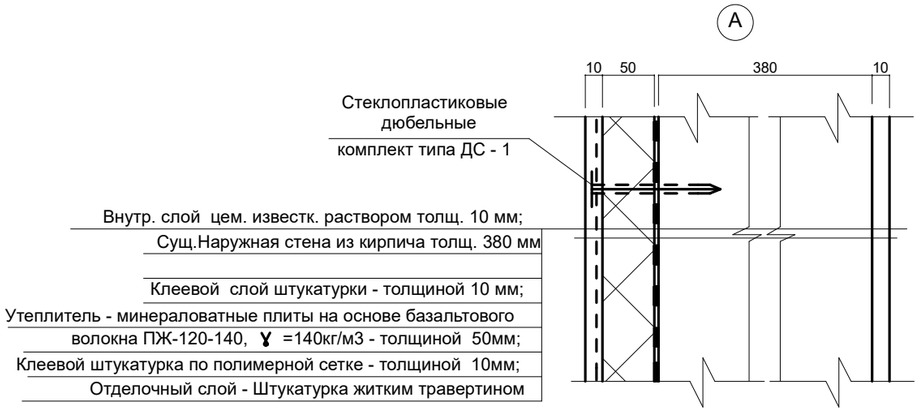

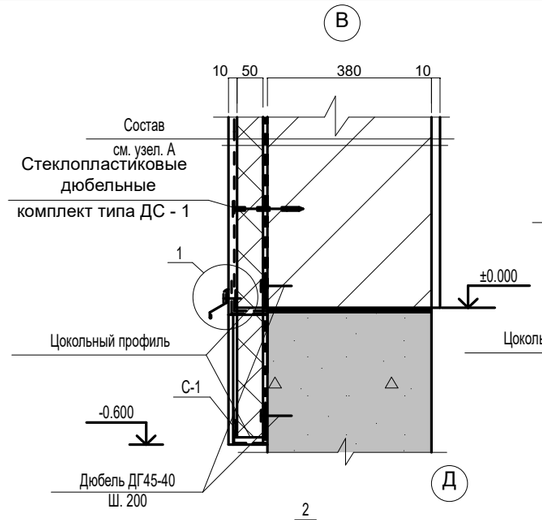

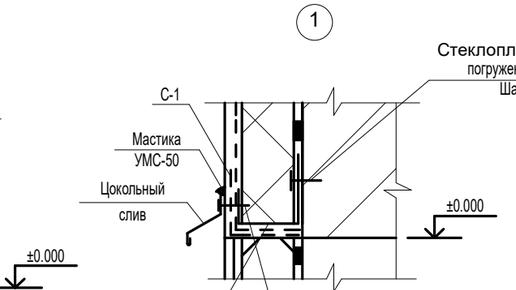

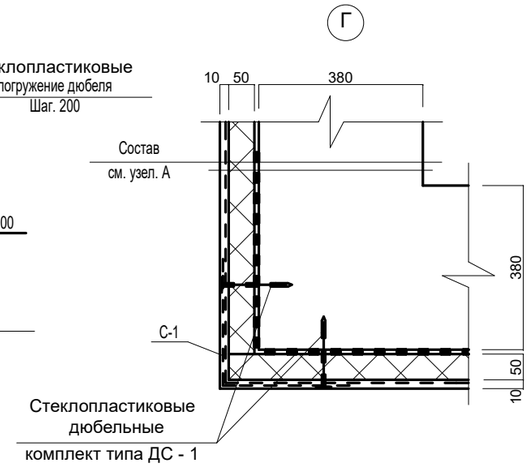

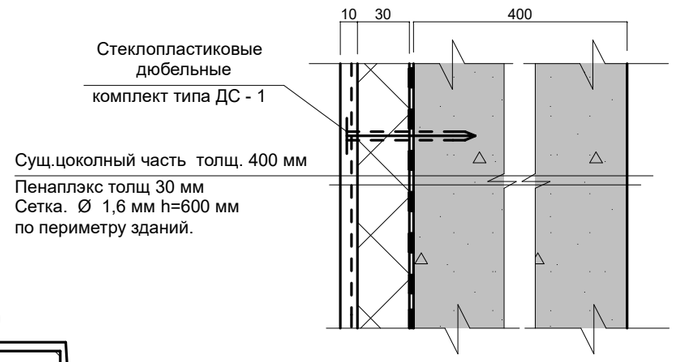

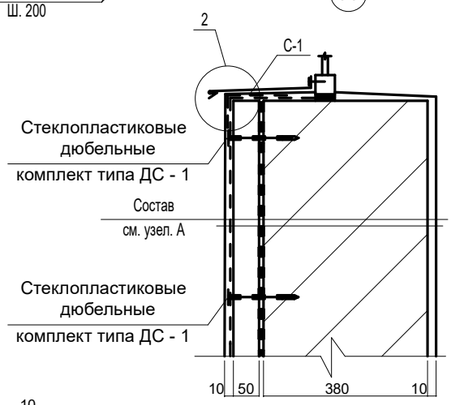

Цокольный профиль

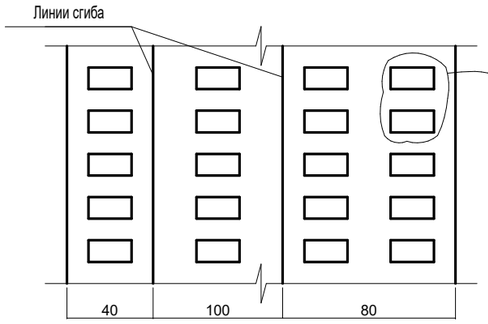

Просечки

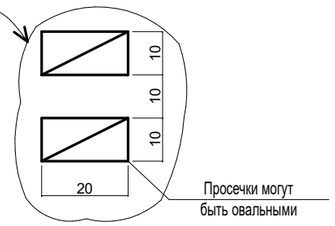

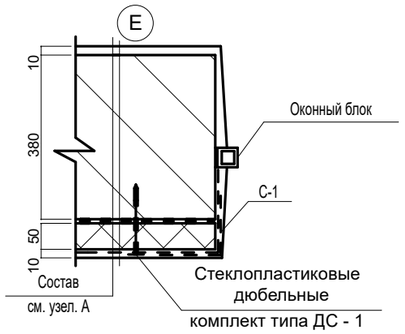

Утепление наружной стены

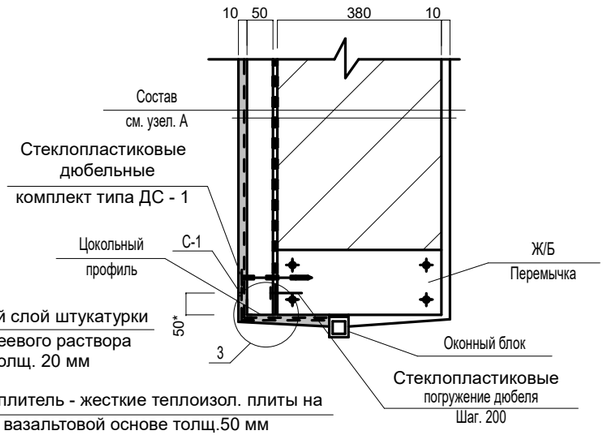

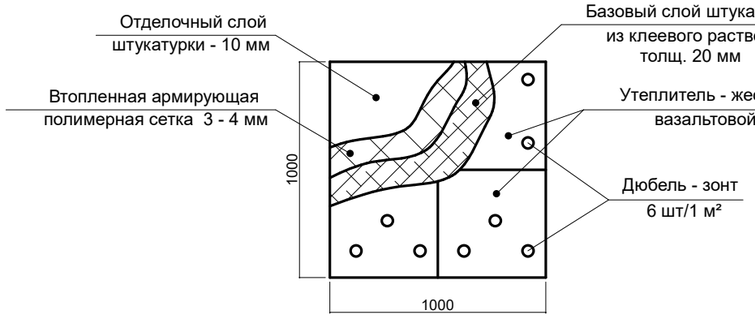

Дополнительный отрезок диагональной полимерной сетки С-1

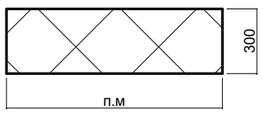

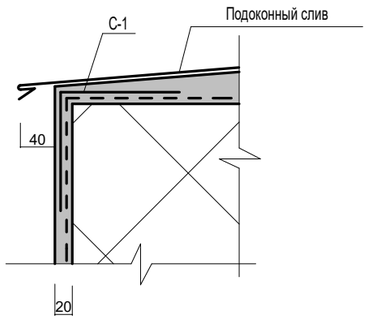

Подоконный слив

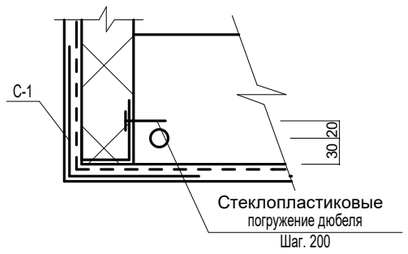

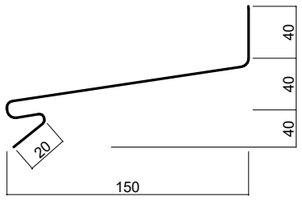

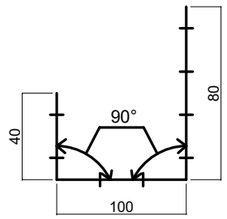

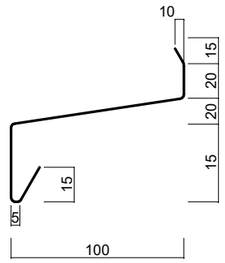

Цокольный слив

Примечания

1. Цокольный профиль сталь оцинкованная δ=1.0, с полимерным покрытием, b=170, L=86820 ГОСТ 14918-80*.
2. Цокольный слив сталь оцинкованная δ=0.6, b=190, L=68630 ГОСТ 14918-80*.
3. Подоконный слив сталь оцинкованная δ=0.6, b=300, L=14220 ГОСТ 14918-80*.
4. До забивки дюбелей обозначить прибором положение арматуры перемычек и сердечников.
5. Длину отрезков сетки С - 1 назначать по месту, в зависимости от места расположения в узлах.

					2026	Заказчик: O'ZBEKISTON RESPUBLIKASI PREZIDENTI HUZURIDAGI IJTIMOIY HIMOYA MILLIY AGENTLIGI XORAZM VILOYATI DM.			AC
						Урганч ша ар 32-сонли алохида таълим этиёжлари бўлган кар ва заифэхшитадиган болалар учун ихтисослаштирилган мактаб-интернатини мукаммал таъмирлаш			
Изм.	Кол.	Лист	N док	Подпись	Дата				
Директор		Юсупов А.				Урганч шахар 32-сонли мактаб-интернат	Стадия	Лист	Листов
Г.И.П.		Рустамов Ж.					РП	29	
Исполн.		Курамбаев Ф.							
						Утепления стен	ООО "OAZIS PROJECT"		

Формат А3

Утепления на наружный стен.

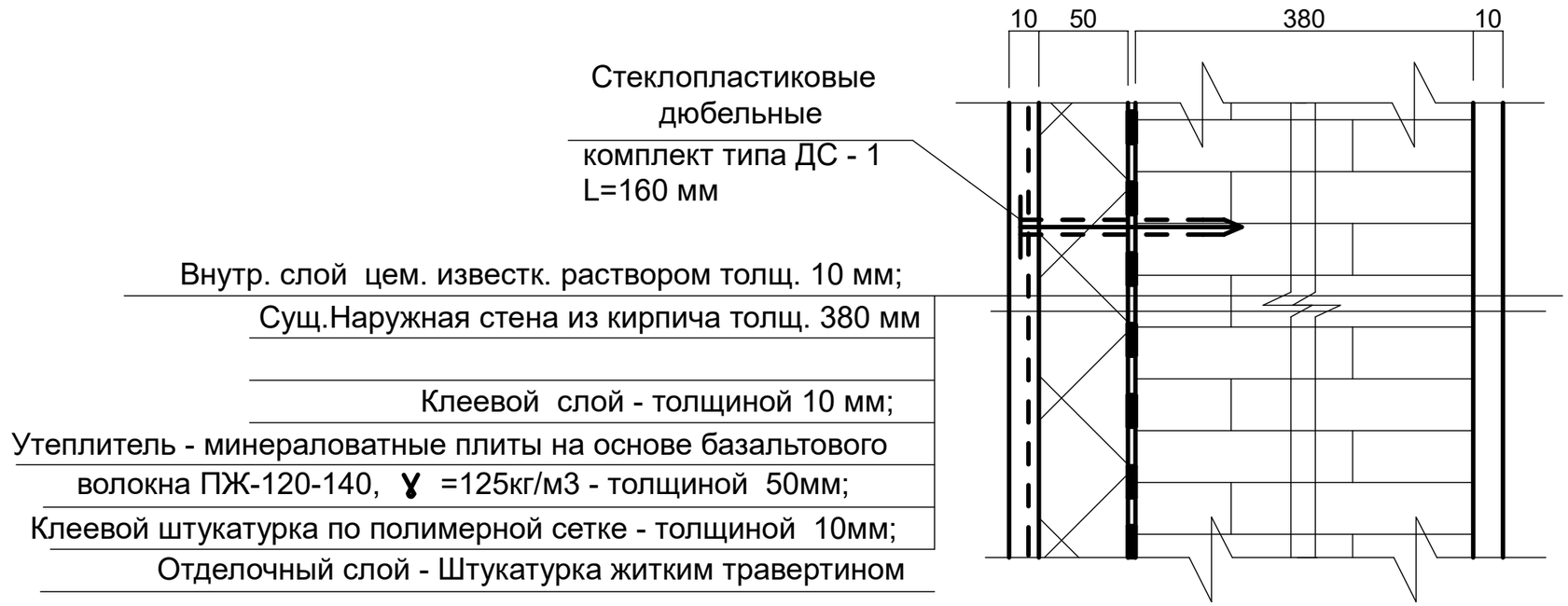

ПРИМЕЧАНИЕ

1. На кирпичную кладку стен с наружи Базальтовая плита крепится при помощи клеем толщиной 10 мм и Стеклопластиковыми дюбелями L=160 мм.

					2026	Заказчик: O'ZBEKISTON RESPUBLIKASI PREZIDENTI HUZURIDAGI IJTIMOIY HIMOYA MILLIY AGENTLIGI XORAZM VILOYATI DM. — АС
Изм.	Кол.	Лист	N док	Подпись	Дата	Урганч ша ар 32-сонли алохида таълим этиёжлари бўлган кар ва заифэхшитадиган болалар учун ихтисослаштирилган мактаб-интернатини мукаммал таъмирлаш
Директор		Юсупов А.				Урганч шахар 32-сонли мактаб-интернат — Стадия: РП; Лист: 30; Листов:
Г.И.П.		Рустамов Ж.				
Исполн.		Курамбаев Ф.				Утепления стен — ООО "OAZIS PROJECT"

Формат А3

Узел 1

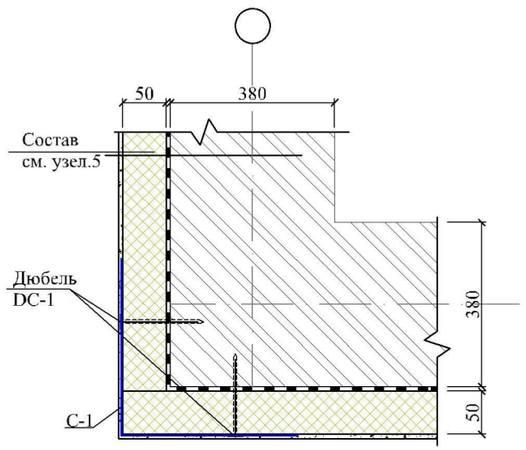

Узел 3

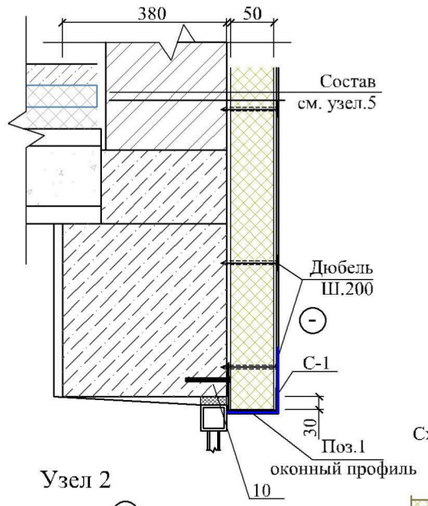

Базальтоволоконные
плиты или минеральные плиты
на основе базальтового маркой
ППЖ- γ=120÷140 кг/м³ толщ.50мм

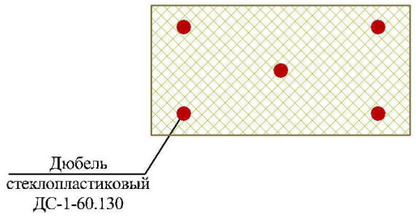

Схема крепления плит утеплителя стеклопластиковым дюбелем.

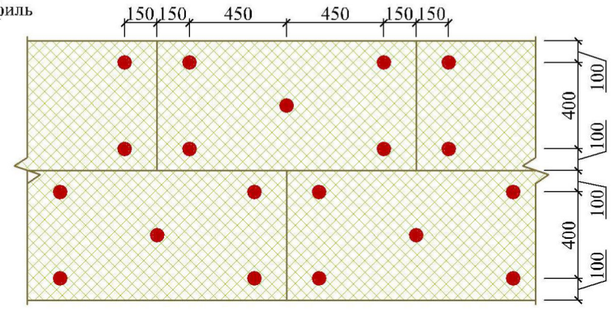

Узел 4

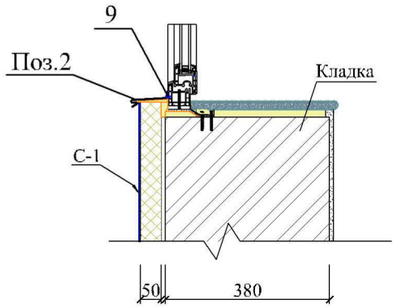

Узел 2

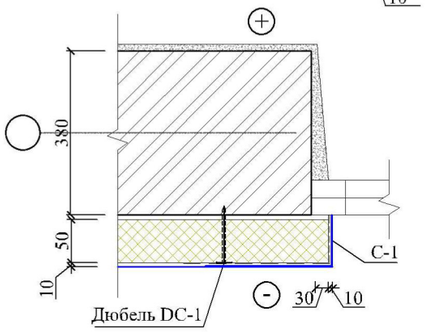

Поз.1
Оконный профиль

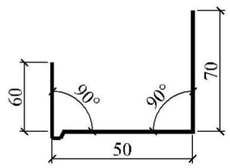

Поз.2
Оконный слив
из стали δ=0.7 с полимерным
покрытием с обеих сторон

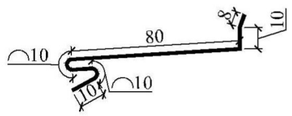

Поз.3
Цокольный профиль

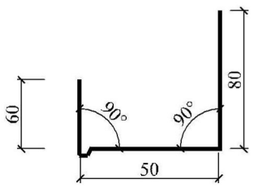

Поз.5
Крепежный элемент

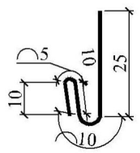

9
Шуруп по металлу

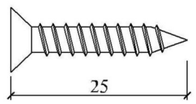

10
Анкерный болт

Поз.4
Цокольный слив из стали
δ=0.7 с полимерным
покрытием с обеих сторон

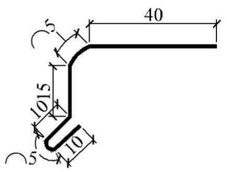

Фрагмент 1

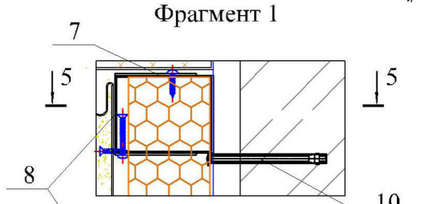

5-5

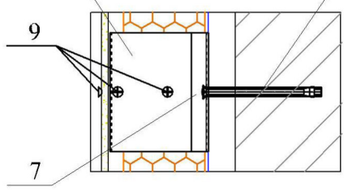

6
Кронштейн

6
Кронштейн

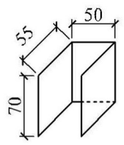

7
Кронштейн

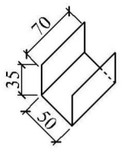

8
Кронштейн

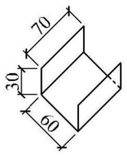

					2026	АС			
Изм.	Кол.	Лист	N док	Подпись	Дата				
Привязан:			Директор	Юсупов А.			Стадия	Лист	Листов
			Г.И.П.	Рустамов Ж.			РП	31	
Привязал			Исполн.	Курамбаев Ф.		Узел 1, 2, 3, 4. Поз.1, 2, 3, 4, 5. Спецификация элементов по утеплению стен	ООО "OAZIS PROJECT"		
Проверил									
Инв.№									

Взам.инв.N | Подпись и дата | Инв.N подл.

Формат А3

Фрагмент. План Крылцо. М 1:100.

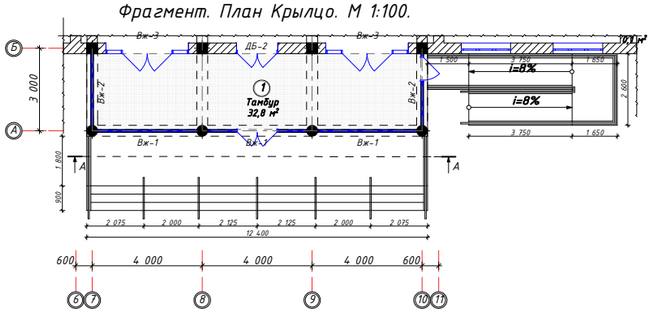

Фрагмент. План Фундаментов. М 1:100.

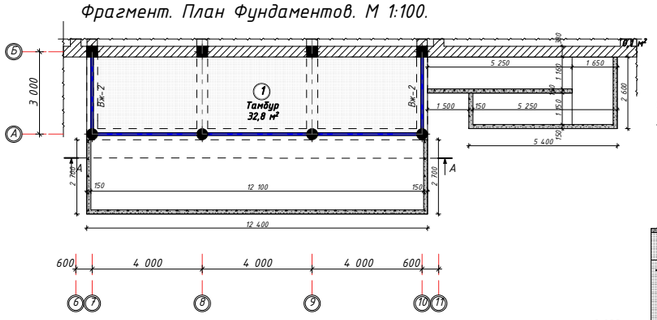

Разрез А – А. М 1 : 20.

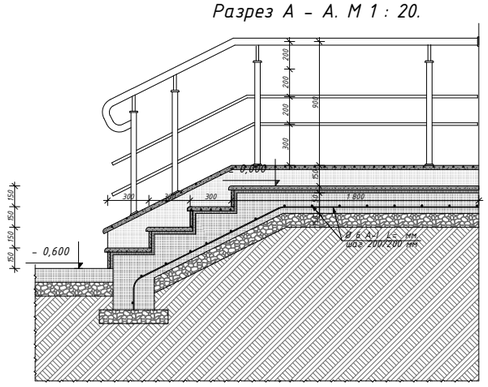

Узел А. М 1:10.

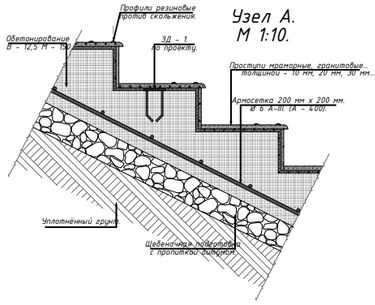

Ведомость элементов.

Марка поз.	Обозначения.	Наименование.	Кол-во.	Масса (кг).	Приме чание.
1	2	3	4	5	6
		Крыльцо Кр – 1	1 шт		
1	ГОСТ 5781 – 82	Ø 6 А – I. (А – 240). L= 2 850 мм.	62	0,6327	39,23
2	ГОСТ 5781 – 82	Ø 6 А – I. (А – 240). L=12 400 мм.	15	2,7528	41,3
3	ГОСТ 5781 – 82	Ø 6 А – I. (А – 240). L=900 мм.	28	0,1998	5,6
4	ГОСТ 5781 – 82	Ø 6 А – I. (А – 240). L=2 700 мм.	10	0,599	5,99
5					
6	Бетон кл. В-12,5 (М-150) на портландцементе.				6,8 м³
7	Устройство покрытий: Ш.П.С.	толщ 100 мм			3,528 м³
8	Пленка толщ-0,2 мм				14,2 м²
9	Гидроизоляция боковая.				23,4 м²
10	Анодированные трубы.				12,0 м.
11	Ступенка покрытием из мрамора				15,2 м²
12	Под ступенка покрытием из мрамора				7,44м²
13	Площадка покрытием из мрамора				18,6 м²
	Боковой из мрамора матовий.				2,9 м²

Разрез А – А. М 1 : 20.

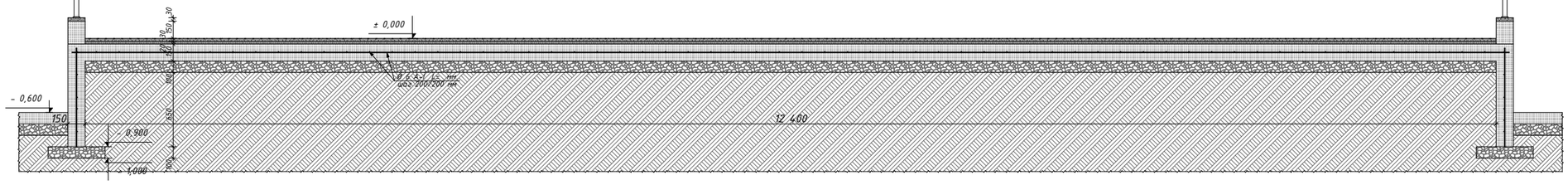

Заказчик: O'ZBEKISTON RESPUBLIKASI PREZIDENTI HUZURIDAGI UTMBOY NIHOYA MILLIY AGENTLIGI XOBAZM VILOYATI DM.					АС
Урганч шр ал 32-сонли аялдар таълим этажжонли болалар кар ва заиф эшитишидан болалар учун интернат-пластинкасини лахтаб-интернатини қурилиш лойиҳаси				Листов	
				Лист	32
Урганч шаҳар 32-сонли лахтаб-интернат				Стадия	РП
Раздел 1.А – А. М 1 : 20. Фрагмент: План фундаментов. М 1:100.				ООО "DAZIS PROJECT"	
2026					
	Изм.	Кол.уч.	Лист	N док.	Подпись	Дата
	Директор		Ибодов А.			
	Г.И.П.		Рустамов Ж.			
	Исполн.		Кудратбаев Ф.			

Формат А3

Пандус. Разрез А – А. М 1:20.

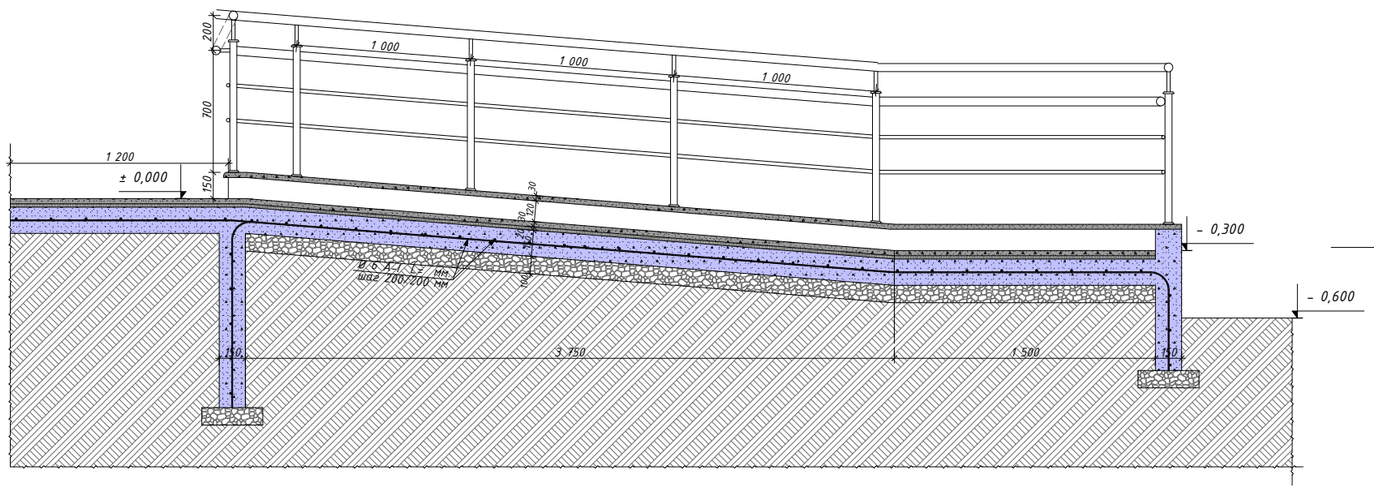

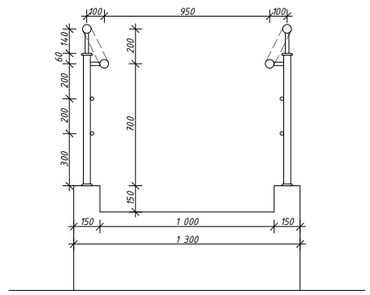

Пандус. Разрез Б – Б. М 1:20.

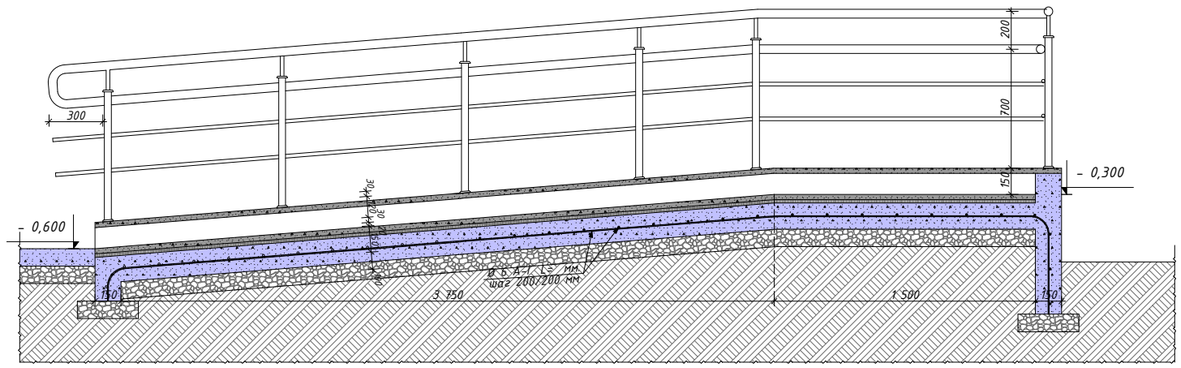

Ведомость элементов.

Марка поз.	Обозначения.	Наименование.	Кол-во.	Масса (кг).	Примечание.
1	2	3	4	5	6
		Пандус Пд – 1			1 – шт
1	ГОСТ 5781 – 82	Ø 6 А – I. (А – 240). L= 8 320 мм.	7	1,847	12,3
2	ГОСТ 5781 – 82	Ø 6 А – I. (А – 240). L=1 300 мм.	43	0,2886	12,41
3	ГОСТ 5781 – 82	Ø 6 А – I. (А – 240). L= 6 080 мм.	7	2,1312	14,9184
4	ГОСТ 5781 – 82	Ø 6 А – I. (А – 240). L=1 300 мм.	32	0,2886	9,235
5	ГОСТ 5781 – 82	Ø 6 А – I. (А – 240). L=1 200 мм.	26	0,2664	6,93
6	ГОСТ 5781 – 82	Ø 6 А – I. (А – 240). L=700 мм.	28	0,1554	4,35
7	ГОСТ 5781 – 82	Ø 6 А – I. (А – 240). L=6 720 мм.	6	1,492	8,95
8	ГОСТ 5781 – 82	Ø 6 А – I. (А – 240). L=5 250 мм.	3	1,1655	3,496
9	Бетон кл. В-12,5 (М-150) на портландцементе.				3,92 $м^3$
10	Устройство покрытий: Ш.П.С. толщ 100 мм				1,7 $м^3$
11	Пленка толш-0,2 мм				38,324 $м^2$
12	Гидроизоляция боковая.				17,6 $м^2$
13	Анодированные трубы.				23,6 $м^2$.
14	Площадка покрытием из мрамора				16,2 $м^2$
15	Боковой из мрамора матовий.				5,6 $м^2$

Изм.	Кол.	Лист	N док	Подпись	Дата
Директор		Юсупов А.			
Г.И.П.		Рустамов Ж.			
Исполн.		Курамбаев Ф.			

2026

Заказчик: O'ZBEKISTON RESPUBLIKASI PREZIDENTI HUZURIDAGI IJTIMOIY HIMOYA MILLIY AGENTLIGI XORAZM VILOYATI DM.

АС

Урганч ша ар 32-сонли алохида таълим этиёжлари бўлган кар ва заифэхшитадиган болалар учун ихтисослаштирилган мактаб-интернатини мукаммал таъмирлаш

Урганч шахар 32-сонли мактаб-интернат

Стадия	Лист	Листов
РП	33	

Пандус-1. М 1:100.
Разрез А – А.Разрез Б – Б. Сечения. Узлы

ООО "OAZIS PROJECT"

Формат А3

КАЗЫРОК ГЛАВНЫЙ ХОД

Фрагмент плана козырька Кр-1

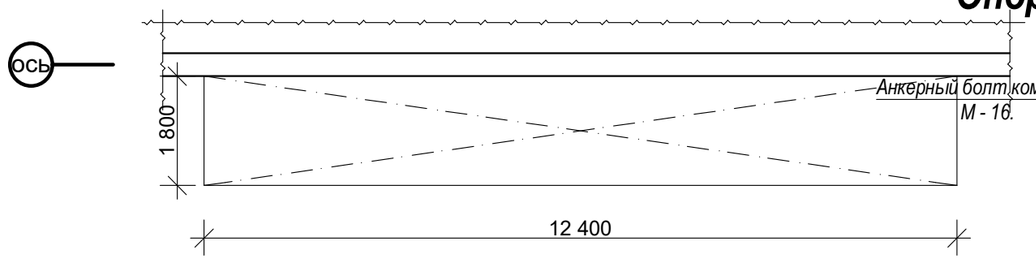

ЗД - 1. Закладная деталь - 1. Опорная пластина. М 1:20.

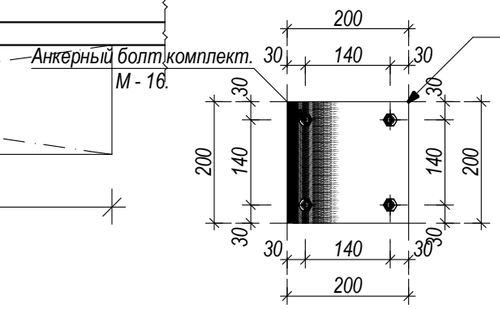

Схема расположения ферм.

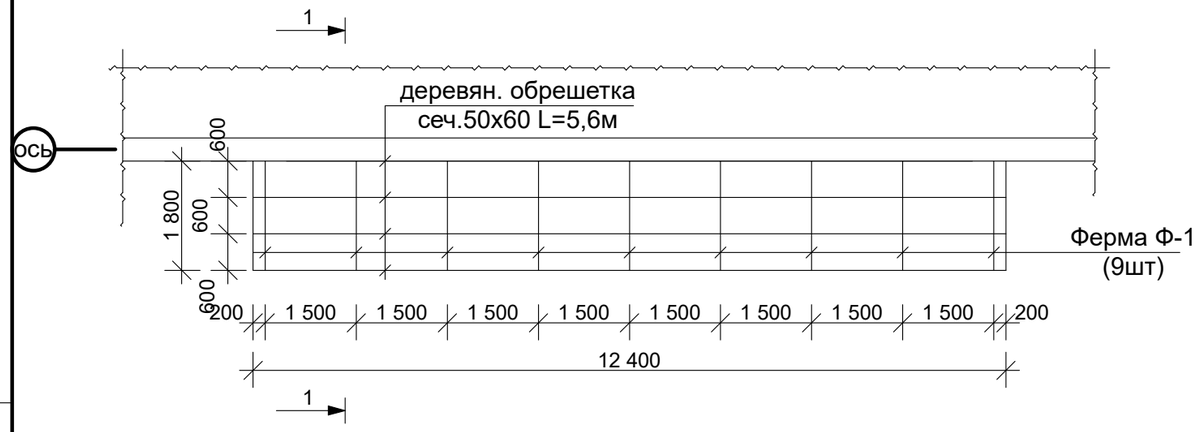

1-1

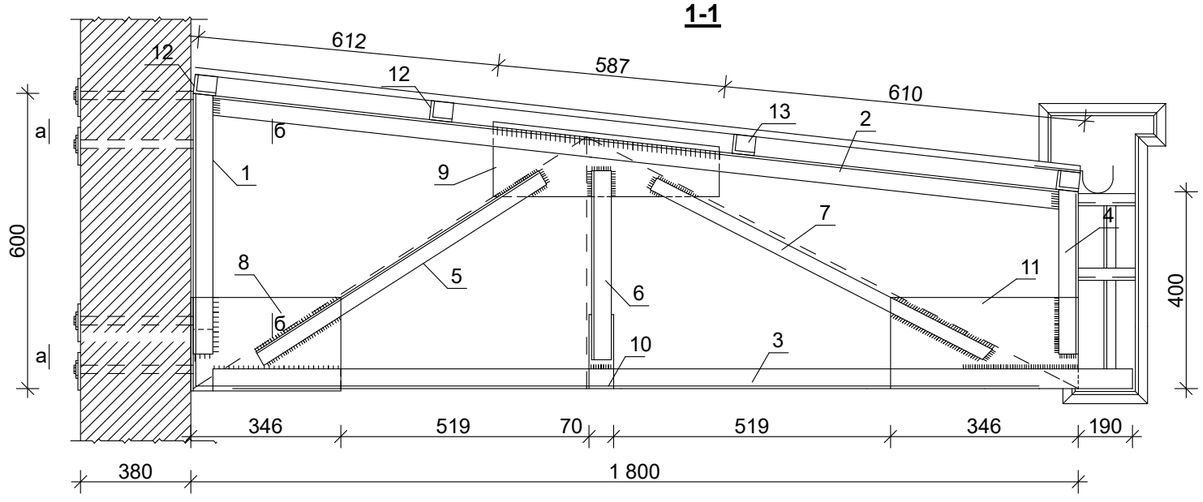

б-б

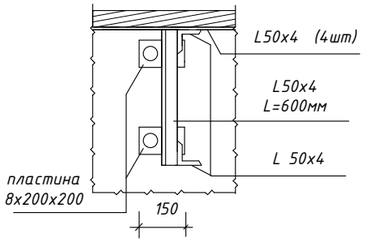

а-а

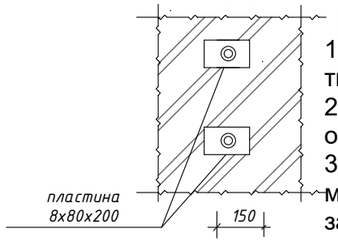

Примечание:

1.Сварку производить электродами типа Э-42.

2.Все металлические поверхноасти окрасить масляной краской.

3.Металлические элементы после монтажа окрасить масляной краской за 2 раза.

Спецификация элементов (1шт)

Марка поз.	Обозначение	Наименование	Кол-во	Масса кг.	Примеч.
		Ферма Ф-1	9	37,0кг	333,0кг
1	ГОСТ 8509-72	Ст. угловая ∠ 50х4 l=560	1	1,70	
2	ГОСТ 8509-72	Ст. угловая ∠ 50х4 l=1810	1	5,52	
3	ГОСТ 8509-72	Ст. угловая ∠ 50х4 l=1910	1	5,82	
4	ГОСТ 8509-72	Ст. угловая ∠ 50х4 l=380	1	1,16	
5	ГОСТ 8509-72	Ст. угловая ∠ 50х4 l=850	1	2,6	
6	ГОСТ 8509-72	Ст. угловая ∠ 50х4 l=380	1	1,16	
7	ГОСТ 8509-72	Ст. угловая ∠ 50х4 l=840	1	2,56	
8	ГОСТ 19903-74	Ст. листовая t8 350х180	1	3,95	
9	ГОСТ 19903-74	Ст. листовая t8 590х180	1	6,66	
10	ГОСТ 19903-74	Ст. листовая t8 200х70	1	0,87	
11	ГОСТ 19903-74	Ст. листовая t8 350х173	1	3,80	
12	ГОСТ 8509-72	Ст. угловая ∠ 50х4 l=100	4	1,22	
13		Обрешетка 50х60 l=12 400	4	-	0,1488 $м^3$
14		Профнастил	-	-	24,8 $м^2$
15		Альюпан	-	-	16,0 $м^2$
16		Обшивка потолков из Алюпан	-	-	22,32 $м^2$
17		Обрешетка потолков из 27х60	пм	-	114,96
18		Оцинкован. лоток	пм	-	12,4
19		Водосточный труба	пм	-	8,0

ЗД - 1. Закладная деталь - 1. Опорная пластина. М 1:20.

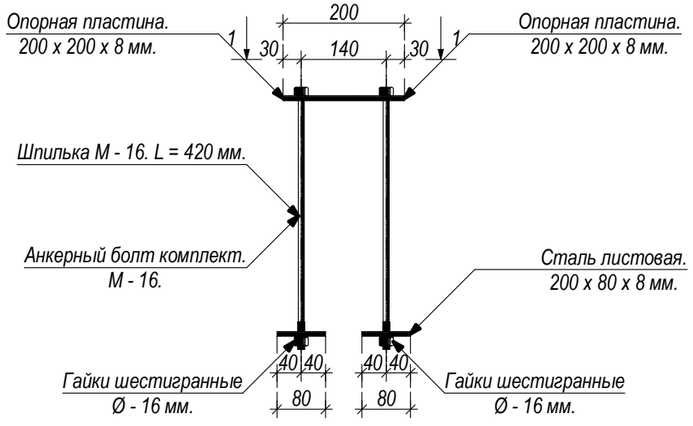

Изм.	Кол.	Лист	N док	Подпись	Дата
Директор		Юсупов А.			2026
Г.И.П.		Рустамов Ж.			
Исполн.		Курамбаев Ф.			

Заказчик: O'ZBEKISTON RESPUBLIKASI PREZIDENTI HUZURIDAGI IJTIMOIY HIMOYA MILLIY AGENTLIGI XORAZM VILOYATI DM.

АС

Урганч ша ар 32-сонли алохида таълим этиёжлари бўлган кар ва заифэхшитадиган болалар учун ихтисослаштирилган мактаб-интернатини мукаммал таъмирлаш

Урганч шахар 32-сонли мактаб-интернат

Стадия	Лист	Листов
РП	34	

Фрагмент плана Кр-1. Схема расп-ния ферм, Ферма Ф-1. Спецификация.

ООО "OAZIS PROJECT"

Формат А3

Подпись и дата | Инв. № дубл. | Взам. Инв. № | Подпись и дата | Инв. № подл.

Фрагмент лифт шахты М 1:100

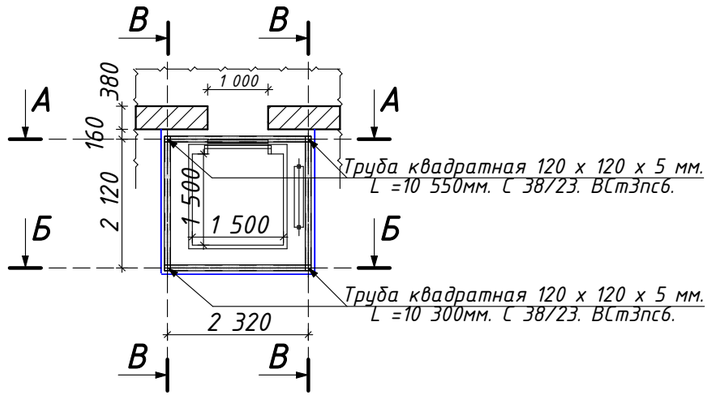

Фрагмент закладной деталь М 1:100

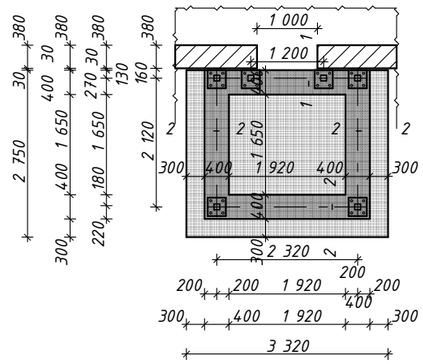

Зд-1(4шт)

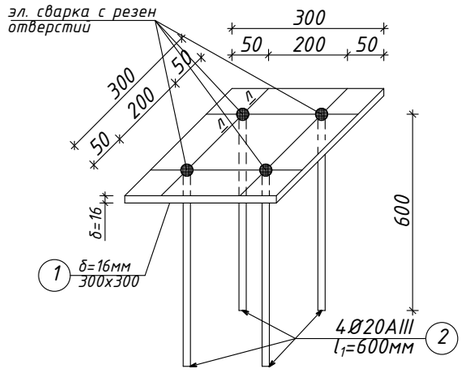

Л – Л

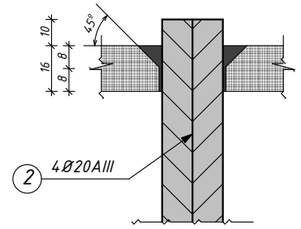

1–1.

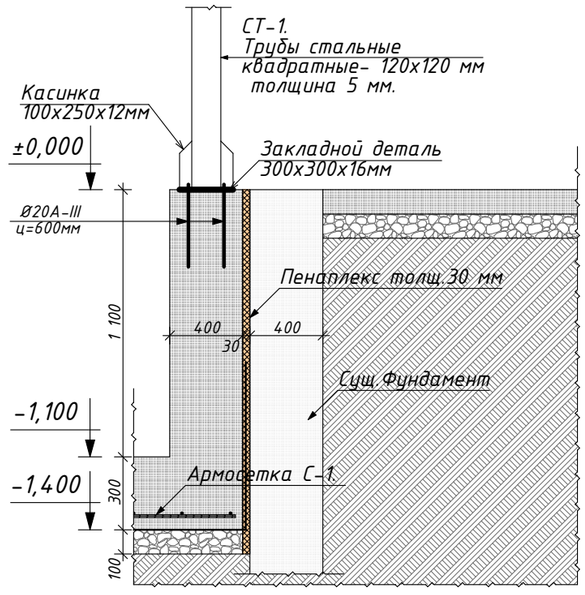

2–2.

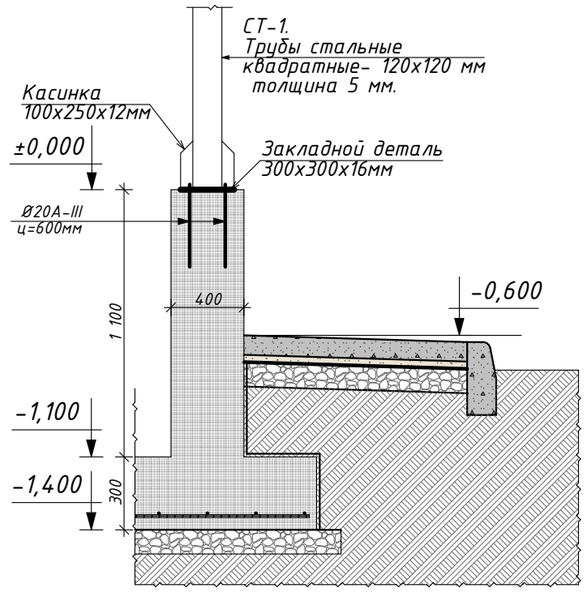

Ведомость расхода материалов лифт.

Марка поз.	Обозначения.	Наименование.	Кол-во.	Масса (кг).	Примечание.	Общие.
1	2	3	4	5	6	7
		СП-1	1		1	1
	ЩПС h=100мм.				1,04 $м^3$	1,04 $м^3$
	Гидраизол				10,4 $м^2$	10,4 $м^2$
	Бетон кл. В.15,0 на портландцементе.(сплашной подошвы.)				2,739 $м^3$	2,739 $м^3$
		Армосетка С-1.	1	1	1	1
1	ГОСТ 5781 – 82*	Ø14/14 А-III шаг 200/200	89,1 м	107,811	107,811 кг	107,811 кг
		ЛФ-1	1		1	1
	Бетон кл. В.15,0 на портландцементе.(Ленточный.)				3,8456 $м^3$	3,8456 $м^3$
	Оклеечная гидроизоляция толщ. 3 мм на битумной мастика				12 $м^2$	12 $м^2$
		Зд-1.			1	6
*	ГОСТ 19903 – 84*	ст.листовая толщина-16 мм 300х300мм	1	11,304	11,304 кг	67,824 кг
		Ø 20 А-III. L=600 мм	4	1,482	5,928 кг	35,568 кг
						138,96 кг
	ОГРУНТОВКА МЕТАЛЛИЧЕСКИХ ПОВЕРХНОСТЕЙ ЗА ОДИН РАЗ: ГРУНТОВКОЙ ГФ-021				0,18 $м^2$	1,08 $м^2$
	ОгНЕзАщиТНыЕ КРАСКи "FIRECUP 1" и "FIRECUP 2". ПРЕДНАзНАчЕНы для огНЕзАщиТы МЕТАллоКоНСТРуКций				0,18 $м^2$	1,08 $м^2$
		Касинка.			1	6
*	ГОСТ 19903 – 84*	ст.листовая толщина-12 мм 100х250мм	4	2,355	9,42 кг	56,52 кг
	ОГРУНТОВКА МЕТАЛЛИЧЕСКИХ ПОВЕРХНОСТЕЙ ЗА ОДИН РАЗ: ГРУНТОВКОЙ ГФ-021				0,2 $м^2$	1,2 $м^2$
	ОгНЕзАщиТНыЕ КРАСКи "FIRECUP 1" и "FIRECUP 2". ПРЕДНАзНАчЕНы для огНЕзАщиТы МЕТАллоКоНСТРуКций				0,2 $м^2$	1,2 $м^2$

Изм.	Кол.	Лист	N док	Подпись	Дата
Директор		Юсупов А.			
Г.И.П.		Рустамов Ж.			
Исполн.		Курамбаев Ф.			

2026

Заказчик: O'ZBEKISTON RESPUBLIKASI PREZIDENTI HUZURIDAGI IJTIMOIY HIMOYA MILLIY AGENTLIGI XORAZM VILOYATI DM.

АС

Урганч ша ар 32-сонли алохида таълим этиёжлари бўлган кар ва заифэхшитадиган болалар учун ихтисослаштирилган мактаб-интернатини мукаммал таъмирлаш

Урганч шахар 32-сонли мактаб-интернат

Стадия	Лист	Листов
РП	35	

Фрагмент лифт шахты М 1:100

ООО "OAZIS PROJECT"

Формат А3

Разрез А-А

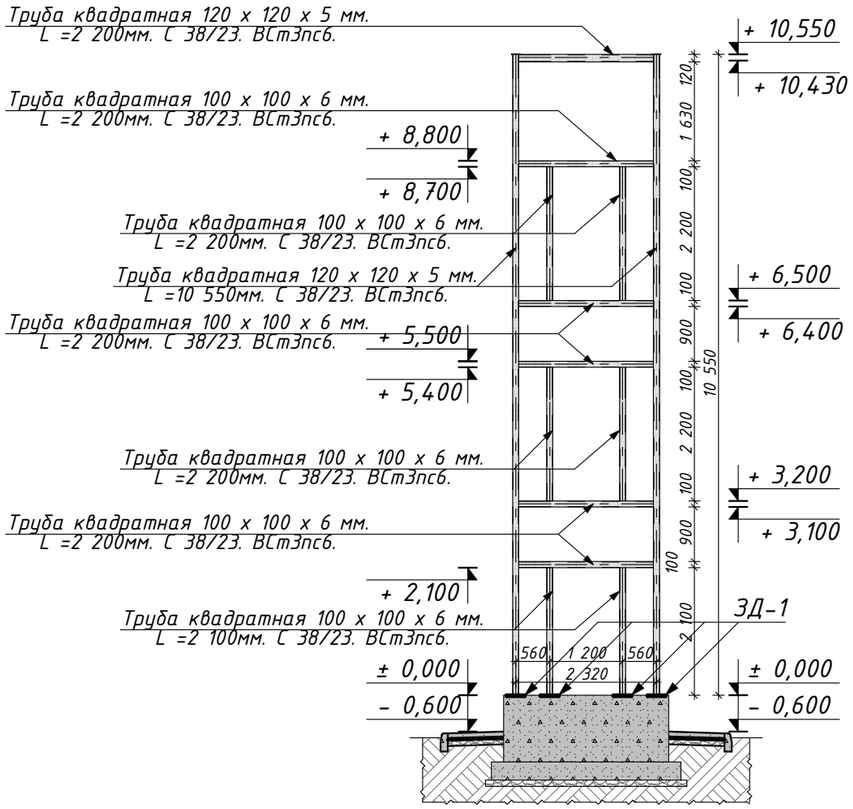

Разрез Б-Б

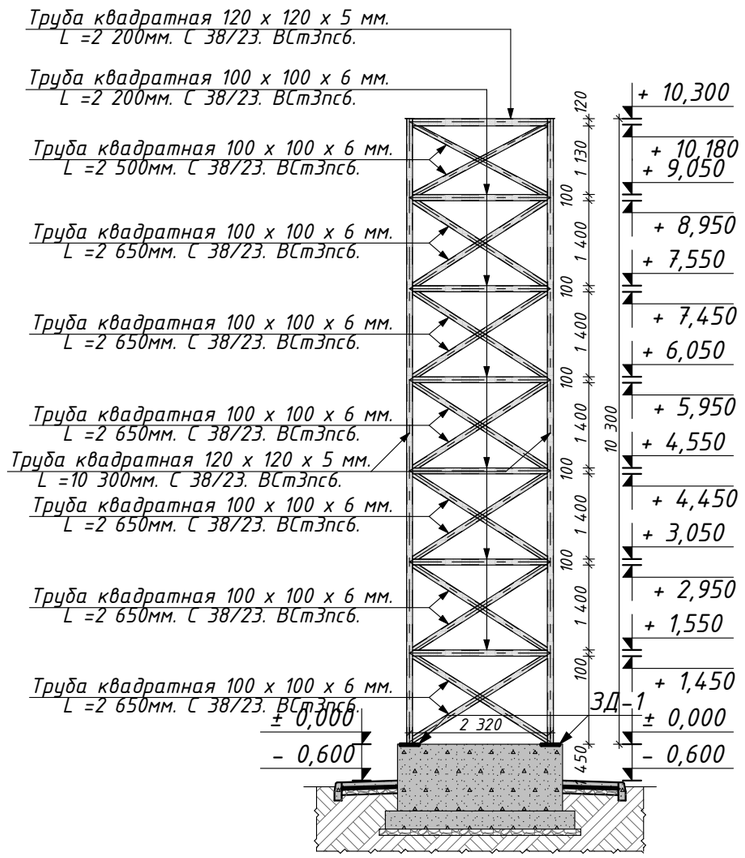

Параметры

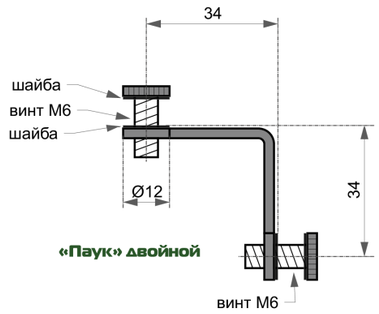

Отверстия в стекле

оба отверстия одинакового диаметра

Расстояние до стекла

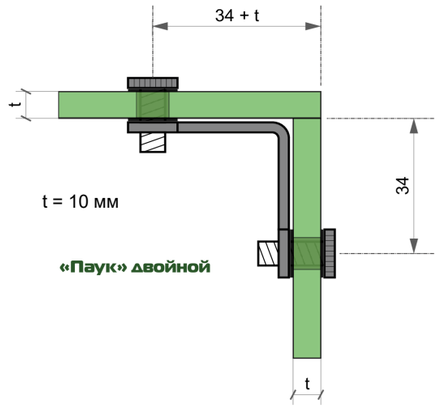

Фрагмент лифт шахты М 1:100

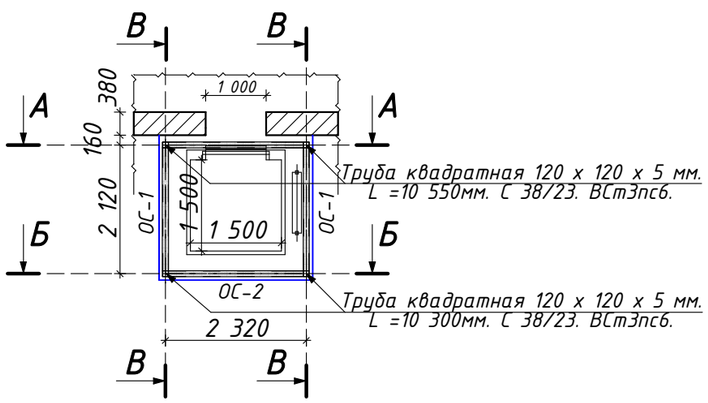

Крпления каленни стекло М 1:100

Спецификация элементов заполнения проёмов.

Поз.	Обозначение.	Наименование.	Количество шт.	Площадь. м²		Примечание.
	Оконные блоки.					
1	2	3	4	5		6
ОС-1	Индивидуальный оконный блок.	ОК 2 400 мм х 10 550h мм	2 шт.	25,32 м²	50,64 м²	Каленний стекло.
ОС-2	Индивидуальный оконный блок.	ОК 2 540 мм х 10 300h мм	1 шт.	26,162 м²	26,162 м²	Каленний стекло.

					2026	Заказчик: O'ZBEKISTON RESPUBLIKASI PREZIDENTI HUZURIDAGI IJTIMOIY HIMOYA MILLIY AGENTLIGI XORAZM VILOYATI DM. — АС
Изм.	Кол.	Лист	N док	Подпись	Дата	Урганч ша ар 32-сонли алохида таълим этиёжлари бўлган кар ва заифэхшитадиган болалар учун ихтисослаштирилган мактаб-интернатини мукаммал таъмирлаш
Директор		Юсупов А.				Урганч шахар 32-сонли мактаб-интернат — Стадия: РП; Лист: 36; Листов:
Г.И.П.		Рустамов Ж.				
Исполн.		Курамбаев Ф.				Разрез А-А Разрез Б-Б

ООО "OAZIS PROJECT"

Формат А3

Разрез В-В

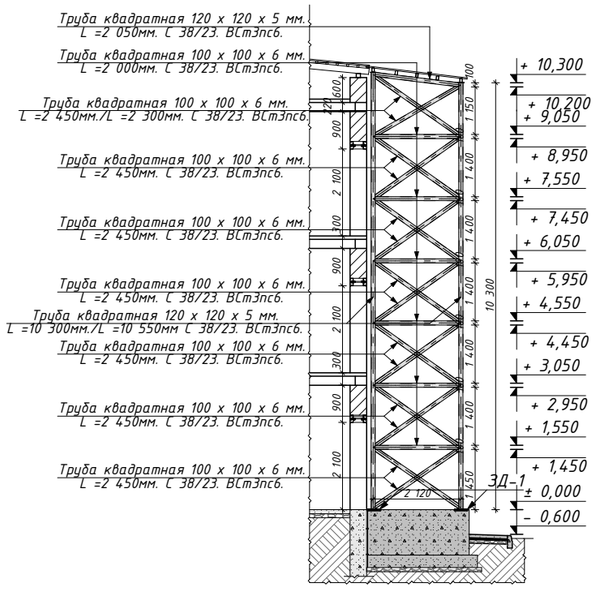

Фрагмент лифт шахты М 1:100

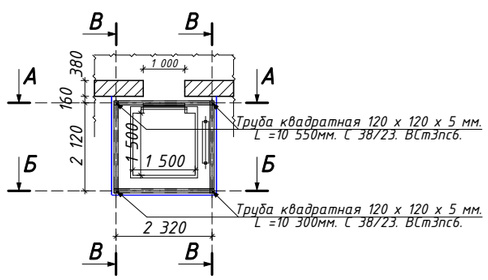

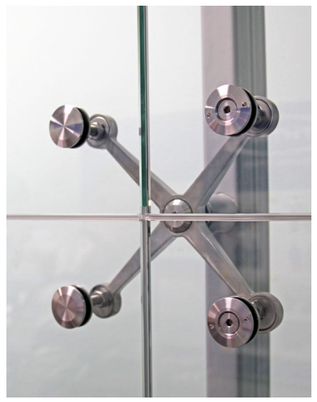

Ведомость расхода материалов лифт.

Марка поз.	Обозначения.	Наименование.	Кол-во.	Масса (кг).	Примечание.	Итого.
1	2	3	4	5	6	7
		Металлические стойки.	**1**		**1 шт.**	**1 шт.**
1	ГОСТ 30245-2003	Труба квадратная 120 х 120 х 5 мм L =10 550 мм.	2	185,1525 кг.	370,305 кг.	Σ=370,305 кг.
		Огрунтовка металических поверхностей за один раз:грунтовкой ГФ-021.		5,064 $м^2$.	10,128 $м^2$.	Σ=10,128 $м^2$.
		Окраска металлических огрунтованных поверхностей: эмалью ПФ-115 за 2 раза/К=2.		5,064 $м^2$.	10,128 $м^2$.	Σ=10,128 $м^2$.
2	ГОСТ 30245-2003	Труба квадратная 120 х 120 х 5 мм L =10 300 мм.	2	180,765 кг.	361,53 кг.	Σ=361,53 кг.
		Огрунтовка металических поверхностей за один раз:грунтовкой ГФ-021.		4,944 $м^2$.	9,888 $м^2$.	Σ=9,888 $м^2$.
		Окраска металлических огрунтованных поверхностей: эмалью ПФ-115 за 2 раза/К=2.		4,944 $м^2$.	9,888 $м^2$.	Σ=9,888 $м^2$.
3	ГОСТ 30245-2003	Труба квадратная 100 х 100 х 6 мм L =2 100 мм.	6	36,162 кг.	216,972 кг.	Σ=216,972 кг.
		Огрунтовка металических поверхностей за один раз:грунтовкой ГФ-021.		0,84 $м^2$.	5,04 $м^2$.	Σ=5,04 $м^2$.
		Окраска металлических огрунтованных поверхностей: эмалью ПФ-115 за 2 раза/К=2.		0,84 $м^2$.	5,04 $м^2$.	Σ=5,04 $м^2$.
		Металлические Ригель.	**2**		**1 шт.**	**2 шт.**
4	ГОСТ 30245-2003	Труба квадратная 120 х 120 х 5 мм L =2 200 мм.	1	38,61 кг.	38,61 кг.	Σ=77,22 кг.
		Огрунтовка металических поверхностей за один раз:грунтовкой ГФ-021.		1,056 $м^2$.	1,056 $м^2$.	Σ=2,112 $м^2$.
		Окраска металлических огрунтованных поверхностей: эмалью ПФ-115 за 2 раза/К=2.		1,056 $м^2$.	1,056 $м^2$.	Σ=2,112 $м^2$.
		Металлические Ригель.	**11**		**1 шт.**	**11 шт.**
5	ГОСТ 30245-2003	Труба квадратная 100 х 100 х 6 мм L =2 200 мм.	1	37,356 кг.	37,356 кг.	Σ=410,916 кг.
		Огрунтовка металических поверхностей за один раз:грунтовкой ГФ-021.		0,88 $м^2$.	0,88 $м^2$.	Σ=9,68 $м^2$.
		Окраска металлических огрунтованных поверхностей: эмалью ПФ-115 за 2 раза/К=2.		0,88 $м^2$.	0,88 $м^2$.	Σ=9,68 $м^2$.
		Металлические Ригель.	**2**		**1 шт.**	**2 шт.**
6	ГОСТ 30245-2003	Труба квадратная 120 х 120 х 5 мм L =2 050 мм.	1	35,9775 кг.	35,9775 кг.	Σ=71,955 кг.
		Огрунтовка металических поверхностей за один раз:грунтовкой ГФ-021.		0,984 $м^2$.	0,984 $м^2$.	Σ=1,968 $м^2$.
		Окраска металлических огрунтованных поверхностей: эмалью ПФ-115 за 2 раза/К=2.		0,984 $м^2$.	0,984 $м^2$.	Σ=1,968 $м^2$.
		Металлические Ригель.	**12**		**1 шт.**	**12 шт.**
7	ГОСТ 30245-2003	Труба квадратная 100 х 100 х 6 мм L =2 000 мм.	1	33,96 кг.	33,96 кг.	Σ=407,52 кг.
		Огрунтовка металических поверхностей за один раз:грунтовкой ГФ-021.		0,8 $м^2$.	0,8 $м^2$.	Σ=9,6 $м^2$.
		Окраска металлических огрунтованных поверхностей: эмалью ПФ-115 за 2 раза/К=2.		0,8 $м^2$.	0,8 $м^2$.	Σ=9,6 $м^2$.

Ведомость расхода материалов лифт.

Марка поз.	Обозначения.	Наименование.	Кол-во.	Масса (кг).	Примечание.	Итого.
1	2	3	4	5	6	7
		Металлические Вертикалный связ.	**12**		**1 шт.**	**12 шт.**
8	ГОСТ 30245-2003	Труба квадратная 100 х 100 х 6 мм L =2 650 мм.	1	44,997 кг.	44,997 кг.	Σ=539,964 кг.
		Огрунтовка металических поверхностей за один раз:грунтовкой ГФ-021.		1,06 $м^2$.	1,06 $м^2$.	Σ=12,72 $м^2$.
		Окраска металлических огрунтованных поверхностей: эмалью ПФ-115 за 2 раза/К=2.		1,06 $м^2$.	1,06 $м^2$.	Σ=12,72 $м^2$.
		Металлические Вертикалный связ.	**2**		**1 шт.**	**2 шт.**
9	ГОСТ 30245-2003	Труба квадратная 100 х 100 х 6 мм L =2 500 мм.	1	42,45 кг.	42,45 кг.	Σ=84,9 кг.
		Огрунтовка металических поверхностей за один раз:грунтовкой ГФ-021.		1 $м^2$.	1 $м^2$.	Σ=2 $м^2$.
		Окраска металлических огрунтованных поверхностей: эмалью ПФ-115 за 2 раза/К=2.		1 $м^2$.	1 $м^2$.	Σ=2 $м^2$.
		Металлические Вертикалный связ.	**26**		**1 шт.**	**26 шт.**
10	ГОСТ 30245-2003	Труба квадратная 100 х 100 х 6 мм L =2 450 мм.	1	42,189 кг.	42,189 кг.	Σ=1096,914 кг.
		Огрунтовка металических поверхностей за один раз:грунтовкой ГФ-021.		0,98 $м^2$.	0,98 $м^2$.	Σ=25,48 $м^2$.
		Окраска металлических огрунтованных поверхностей: эмалью ПФ-115 за 2 раза/К=2.		0,98 $м^2$.	0,98 $м^2$.	Σ=25,48 $м^2$.
		Металлические Вертикалный связ.	**2**		**1 шт.**	**2 шт.**
11	ГОСТ 30245-2003	Труба квадратная 100 х 100 х 6 мм L =2 300 мм.	1	39,606 кг.	39,606 кг.	Σ=79,212 кг.
		Огрунтовка металических поверхностей за один раз:грунтовкой ГФ-021.		0,92 $м^2$.	0,92 $м^2$.	Σ=1,84 $м^2$.
		Окраска металлических огрунтованных поверхностей: эмалью ПФ-115 за 2 раза/К=2.		0,92 $м^2$.	0,92 $м^2$.	Σ=1,84 $м^2$.

Изм.	Кол.	Лист	N док	Подпись	Дата
					2026
Директор		Юсупов А.			
Г.И.П.		Рустамов Ж.			
Исполн.		Курамбаев Ф.			

Заказчик: O'ZBEKISTON RESPUBLIKASI PREZIDENTI HUZURIDAGI IJTIMOIY HIMOYA MILLIY AGENTLIGI XORAZM VILOYATI DM.

АС

Урганч ша ар 32-сонли алохида таълим этиёжлари бўлган кар ва заифэшитадиган болалар учун ихтисослаштирилган мактаб-интернатини мукаммал таъмирлаш

Урганч шахар 32-сонли мактаб-интернат

Стадия	Лист	Листов
РП	37	

Разрез В-В

ООО "OAZIS PROJECT"

Формат А3

Узел "1"

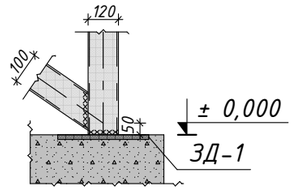

Узел "2"

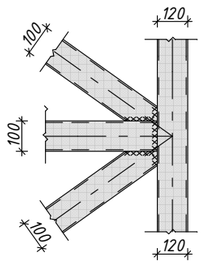

Узел "5"

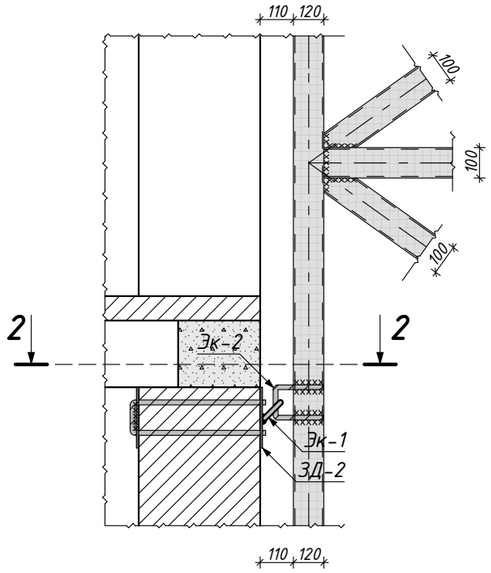

Узел "3"

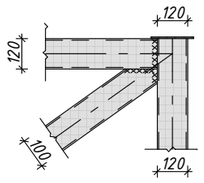

Узел "3"

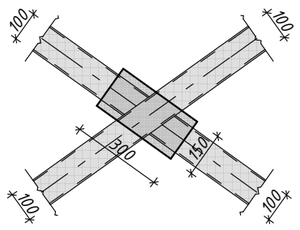

Узел "4"

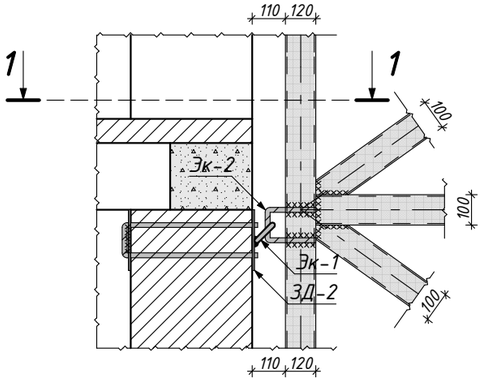

Сечение 1-1.

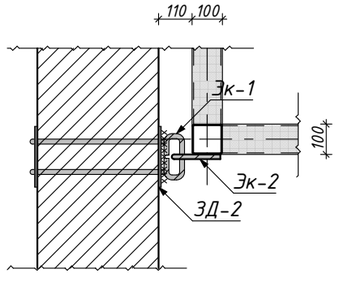

Сечение 2-2.

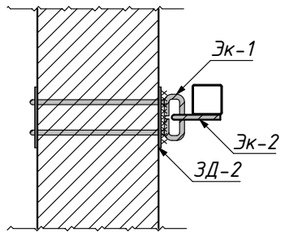

Ведомость деталей

Поз.	Эскиз
Эк-1	35, 100
Эк-2	150, 85, 150

Ведомость расхода материалов лифт.

Марка поз.	Обозначения.	Наименование.	Кол-во.	Масса (кг).	Примечание.	Итого.
1	2	3	4	5	6	7
		Касинка.	**31**		**1 шт.**	**31 шт.**
1	ГОСТ 19903 - 84*	ст.листовая толщина-6 мм 150x300мм	1	2,1195 кг.	2,1195 кг.	Σ=65,7045 кг.
	Огрунтовка металических поверхностей за один раз:грунтовкой ГФ-021.			0,09 $м^2$.	0,09 $м^2$.	Σ=2,79 $м^2$.
	Окраска металлических огрунтованных поверхностей: эмалью ПФ-115 за 2 раза/К=2.			0,09 $м^2$.	0,09 $м^2$.	Σ=2,79 $м^2$.
		Заглушка.	**4**		**1 шт.**	**4 шт.**
1	ГОСТ 19903 - 84*	ст.листовая толщина-6 мм 150x150мм	1	1,05975 кг.	1,05975 кг.	Σ=4,239 кг.
	Огрунтовка металических поверхностей за один раз:грунтовкой ГФ-021.			0,045 $м^2$.	0,045 $м^2$.	Σ=0,18 $м^2$.
	Окраска металлических огрунтованных поверхностей: эмалью ПФ-115 за 2 раза/К=2.			0,045 $м^2$.	0,045 $м^2$.	Σ=0,18 $м^2$.
		Зд-2.	**6**		**1 шт.**	**6 шт.**
1	ГОСТ 19903 - 84*	ст.листовая толщина-8 мм 200x200мм	2	2,512 кг.	2,512 кг.	Σ=15,072 кг.
2	ГОСТ 5781 - 82*	Ø 16 A-III. L=1 000 мм	2	1,58 кг.	3,16 кг.	Σ=18,96 кг.
	Огрунтовка металических поверхностей за один раз:грунтовкой ГФ-021.			0,08 $м^2$.	0,16 $м^2$.	Σ=0,96 $м^2$.
	Окраска металлических огрунтованных поверхностей: эмалью ПФ-115 за 2 раза/К=2.			0,08 $м^2$.	0,16 $м^2$.	Σ=0,96 $м^2$.
		Эк-1.	**6**		**1 шт.**	**6 шт.**
1	ГОСТ 5781 - 82*	Ø 16 A-III. L=300 мм	1	0,474 кг.	0,474 кг.	Σ=2,844 кг.
		Эк-2.	**6**		**1 шт.**	**6 шт.**
1	ГОСТ 5781 - 82*	Ø 16 A-III. L=400 мм	1	0,632 кг.	0,632 кг.	Σ=3,792 кг.

Изм.	Кол.	Лист	N док	Подпись	Дата
Директор		Юсупов А.			
Г.И.П.		Рустамов Ж.			
Исполн.		Курамбаев Ф.			

2026

Заказчик: O'ZBEKISTON RESPUBLIKASI PREZIDENTI HUZURIDAGI IJTIMOIY HIMOYA MILLIY AGENTLIGI XORAZM VILOYATI DM.

АС

Урганч ша ар 32-сонли алохида таълим этиёжлари бўлган кар ва заифэхшитадиган болалар учун ихтисослаштирилган мактаб-интернатини мукаммал таъмирлаш

Урганч шахар 32-сонли мактаб-интернат

Стадия	Лист	Листов
РП	38	

Узели

ООО "OAZIS PROJECT"

Формат А3

Фрагмент лифт шахты М 1:100

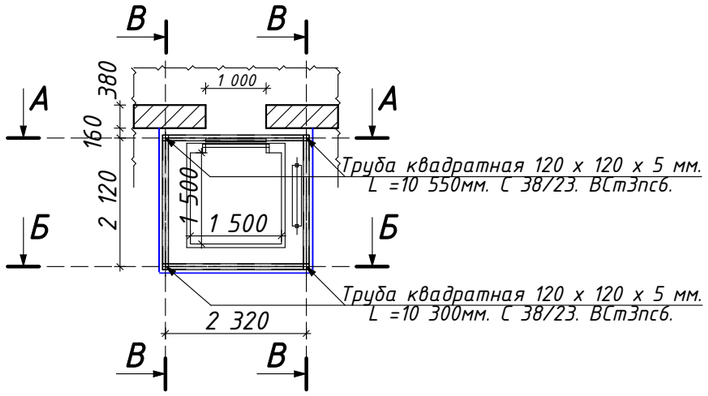

Схема расположения Прогонов Пр-1

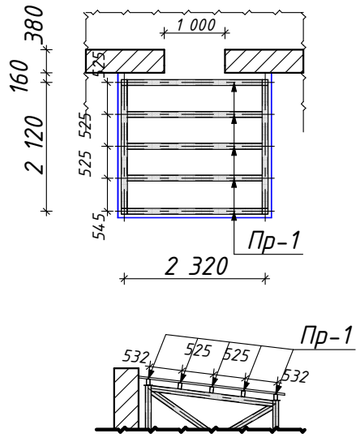

Ведомость расхода материалов лифт.

Марка поз.	Обозначения.	Наименование.	Кол-во.	Масса (кг).	Примечание.	Итого.
1	2	3	4	5	6	7
		Металлические Прогон.	**5**		**1 шт.**	**5 шт.**
1	ГОСТ 30245-2003	Труба прямоугольные 100 х 60 х 4 мм L =2 400 мм.	1	22,128 кг.	22,128 кг.	Σ=110,64 кг.
	Огрунтовка металических поверхностей за один раз:грунтовкой ГФ-021.			0,768 $м^2$.	0,768 $м^2$.	Σ=3,84 $м^2$.
	Окраска металлических огрунтованных поверхностей: эмалью ПФ-115 за 2 раза/К=2.			0,768 $м^2$.	0,768 $м^2$.	Σ=3,84 $м^2$.
	Базальтовые сэндвич- панели толщ. 50мм		**2**		**1 шт.**	**2 шт.**
П1	ГОСТ 32603-2012	Панель В=1200, $м^2$	1	3 $м^2$.	3 $м^2$.	Σ=6 $м^2$.

ПЛАН КРОВЛЯ

Схема расположения кровельных сэндвич - панелей

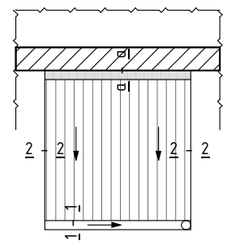

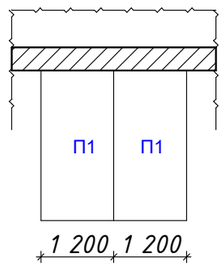

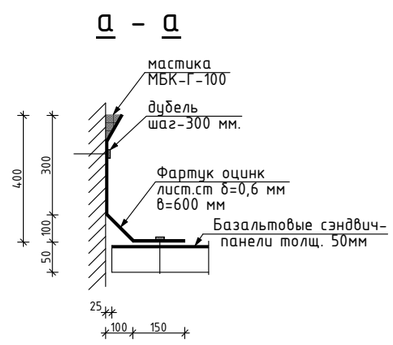

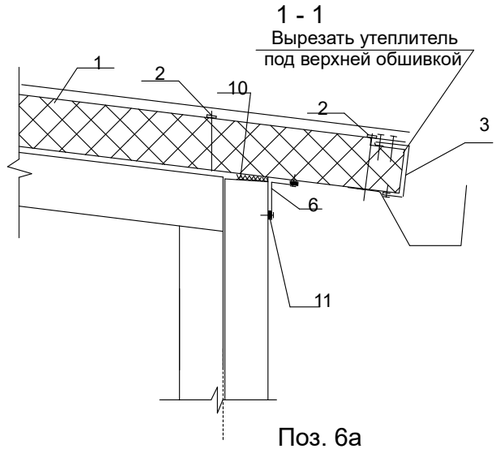

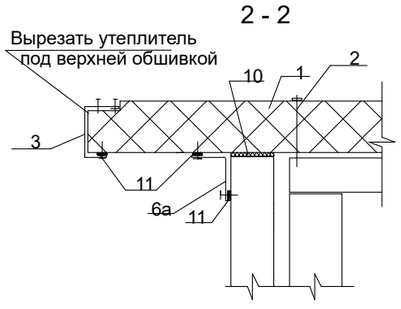

Поз.3(ФЭ-К8)

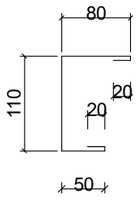

Поз. 6а

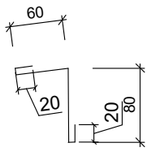

Ведомость элементов расхода древесины на кровлю.

1	2	3	4	5	6	7
Марка поз.	Обозначения.	Наименование.	Разрем. в мм.	Кол-во.	Объем. ($м^2$). ($м^3$).	Прим-ние.
1	ГОСТ. 7623-84*	Водосточное труба.	Ø 100 мм. L=11 000 мм.	1 шт		11 м
2	ГОСТ. 7623-84*	Колено		3 шт		
3	ГОСТ. 7623-84*	Воронка	Ø 100 мм	1 шт		
4	Фартук из оцинкованного листа толщиной 0,6 мм. ширина д= 600 мм			L = 2,4 м.		1,44 $м^2$
5	Водоотводящий лоток из стального оцинкованного листа толщиной 0,5 мм. ширина		д= 900 мм			2,4 м

Спецификация элеметов

Поз.	Обозначение	Наименование	Кол. шт.	Масса ед.кг	Примеч.
		Фасонные элементы			
3	ГОСТ 14918-80*	ФЭ-К8, δ=0.5, b=280, L=п.м.	7.4	1.10 / п.м.	8,14
6		ФЭ-К5, δ=0.5, b=180, L=п.м.	2.4	0.71 / п.м.	1,704
6а		ФЭ-К5, δ=0.5, b=180, L=п.м.	5.2	0.71 / п.м.	3,692

Изм.	Кол.	Лист	N док	Подпись	Дата
Директор		Юсупов А.			2026
Г.И.П.		Рустамов Ж.			
Исполн.		Курамбаев Ф.			

Заказчик: O'ZBEKISTON RESPUBLIKASI PREZIDENTI HUZURIDAGI IJTIMOIY HIMOYA MILLIY AGENTLIGI XORAZM VILOYATI DM.

АС

Урганч ша ар 32-сонли алохида таълим этиёжлари бўлган кар ва заифэхшитадиган болалар учун ихтисослаштирилган мактаб-интернатини мукаммал таъмирлаш

Урганч шахар 32-сонли мактаб-интернат

Стадия	Лист	Листов
РП	39	

ПЛАН КРОВЛЯ

ООО "OAZIS PROJECT"

Формат А3

Экран-перегородка Э-4 (6 шт)

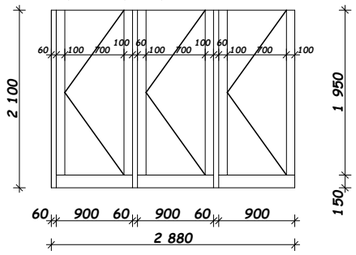

Экран-перегородка Э-5 (12 шт)

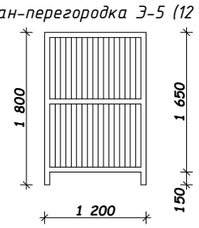

Экран-перегородка Э-6 (6 шт)

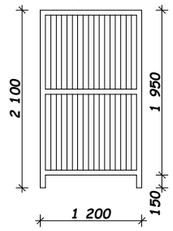

Верхнее и нижнее примыканние окна в многослойной стене. М 1: 10.

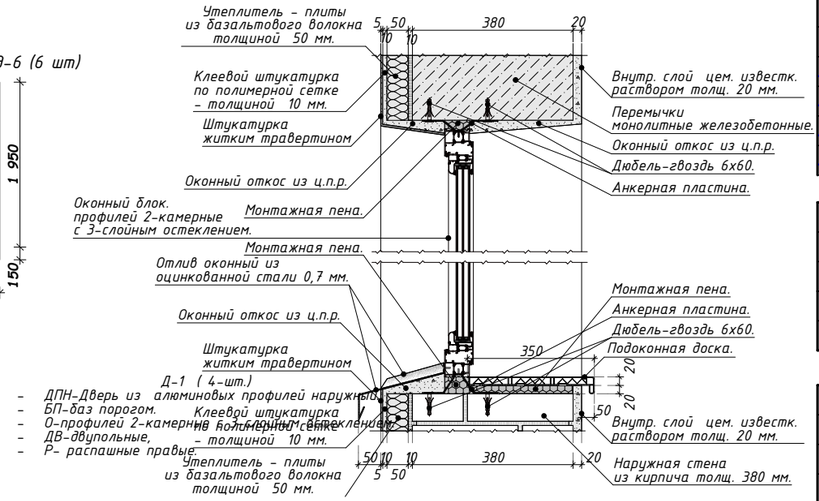

Д-1 (4-шт.)
- ДПН-Дверь из алюминовых профилей наружный.
- БП-баз порогом.
- О-профилей 2-камерный с 3-слойным остеклением.
- ДВ-двупольные,
- Р- распашные правые.

Спецификация элементов заполнения проёмов.

Поз.	Обозначение.	Наименование.	Количество шт.	Площадь. м²		Примечание.
		Витраж и Дверные блоки.				
1	2	3	4	5		6
ДБ-27	Проектируемый дверной блок	ДПВО 1 000 мм х 2 400h мм	6 шт	2,4 м²	14,4 м²	ПВХ
ДБ-28	Проектируемый дверной блок	ДПВО 1 000 мм х 2 100h мм	6 шт	2,1 м²	12,6 м²	ПВХ
ДБ-29	Проектируемый дверной блок	ДМВО 1 200 мм х 2 200h мм	1 шт	2,64 м²	2,64 м²	МДФ
ДБ-30	Проектируемый дверной блок	ДМВО 1 300 мм х 2 400h мм	3 шт	3,12 м²	9,36 м²	МДФ

Спецификация элементов заполнения проёмов.

Поз.	Обозначение.	Наименование.	Количество шт.	Площадь. м²		Примечание.
		Оконные блоки.				
1	2	3	4	5		6
ОС-8	Проектируемый оконный блок.	ОПС 1 800 мм х 600h мм	6 шт.	1,08 м²	6,48 м²	ПВХ.
ПД-8	Проектируемый подоконник.	ПП 1 900 мм х 300 мм	6 шт.	1,9 м	11,4 м	Пластик.

Ведомость экранов.

Поз.	Обозначение.	Наименование.	Количество шт.	Площадь. м²		Примечание.
		Пластик экран.				
1	2	3	4	5		6
Э-4	Проектируемый экран.	Э - 2 880 мм х 2 100h мм	6 шт.	6,048 м²	36,288 м²	Перегородки из алюминиевого профиля
Э-5	Проектируемый экран.	Э - 1 200 мм х 1 800h мм	12 шт.	2,16 м²	25,92 м²	Перегородки из алюминиевого профиля
Э-6	Проектируемый экран.	Э - 1 200 мм х 2 100h мм	6 шт.	2,52 м²	15,12 м²	Перегородки из алюминиевого профиля
					Σ=77,328 м²	

ДБ-27 (6-шт.)
- ДПВ-Дверь из ПВХ профилей внутреный.
- БП-без порогом.
- О-дверной блок остекленный..
- Од-однопольные,
- Р- распашные правые

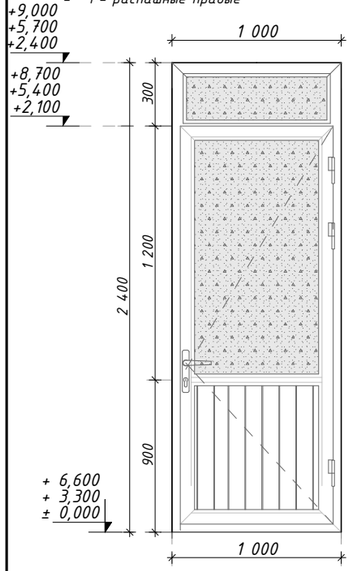

ДБ-28 (6-шт.)
- ДПВ-Дверь из ПВХ профилей внутреный.
- БП-без порогом.
- О-дверной блок остекленный..
- Од-однопольные,
- Р- распашные правые

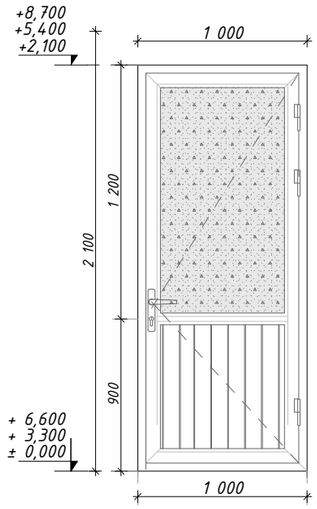

Д6-29 (1-шт.)
- ДВ-Дверной блок внутренний входной в квартиры и в помещения общественных,производственных и вспомогательных зданий и сооружений,
- 2-Дверной блок распашной двупольный.
- О-дверной блок остекленный.
- ПрБ-дверной блок без порога.

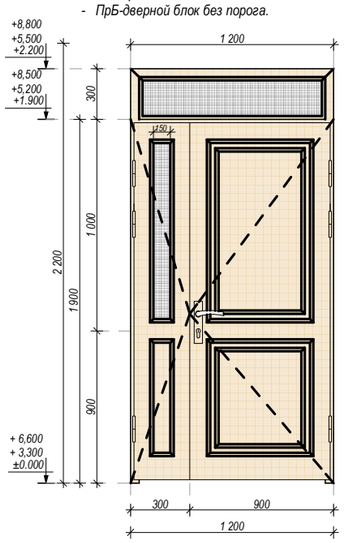

Д6-30 (3-шт.)
- ДВ-Дверной блок внутренний входной в квартиры и в помещения общественных,производственных и вспомогательных зданий и сооружений,
- 2-Дверной блок распашной двупольный.
- О-дверной блок остекленный.
- ПрБ-дверной блок без порога.

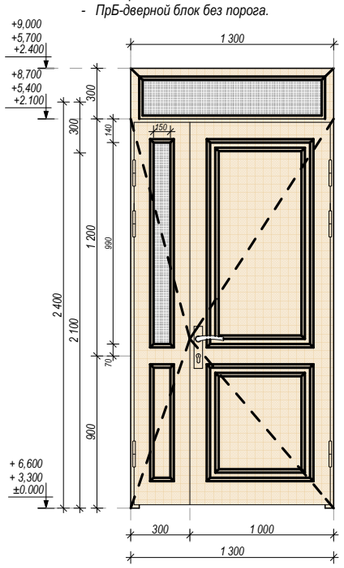

Ок-8.(6-шт).
Окно наружный,профилей 2-камерные с 3-слойным остеклением, со стеклопакетами пластиковый,с горизонтальным и вертикальным механизмом открывания(открывающееся внутрь).

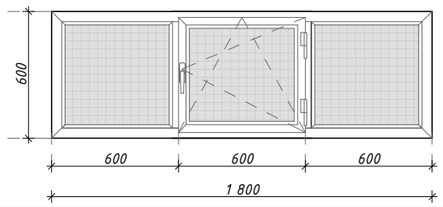

Изм.	Кол.	Лист	N док	Подпись	Дата
Директор		Юсупов А.			
Г.И.П.		Рустамов Ж.			
Исполн.		Курамбаев Ф.			

2026

Заказчик: O'ZBEKISTON RESPUBLIKASI PREZIDENTI HUZURIDAGI IJTIMOIY HIMOYA MILLIY AGENTLIGI XORAZM VILOYATI DM.

АС

Урганч ша ар 32-сонли алохида таълим этиёжлари бўлган кар ва заифэхшитадиган болалар учун ихтисослаштирилган мактаб-интернатини мукаммал таъмирлаш

Урганч шахар 32-сонли мактаб-интернат

Стадия	Лист	Листов
РП	40	

Вид пластиковых и алюминовых оконных блоков и дверных блоков.

ООО "OAZIS PROJECT"

Формат А3

План полов 1-этажа. На отм. ± 0,000. М 1:100.

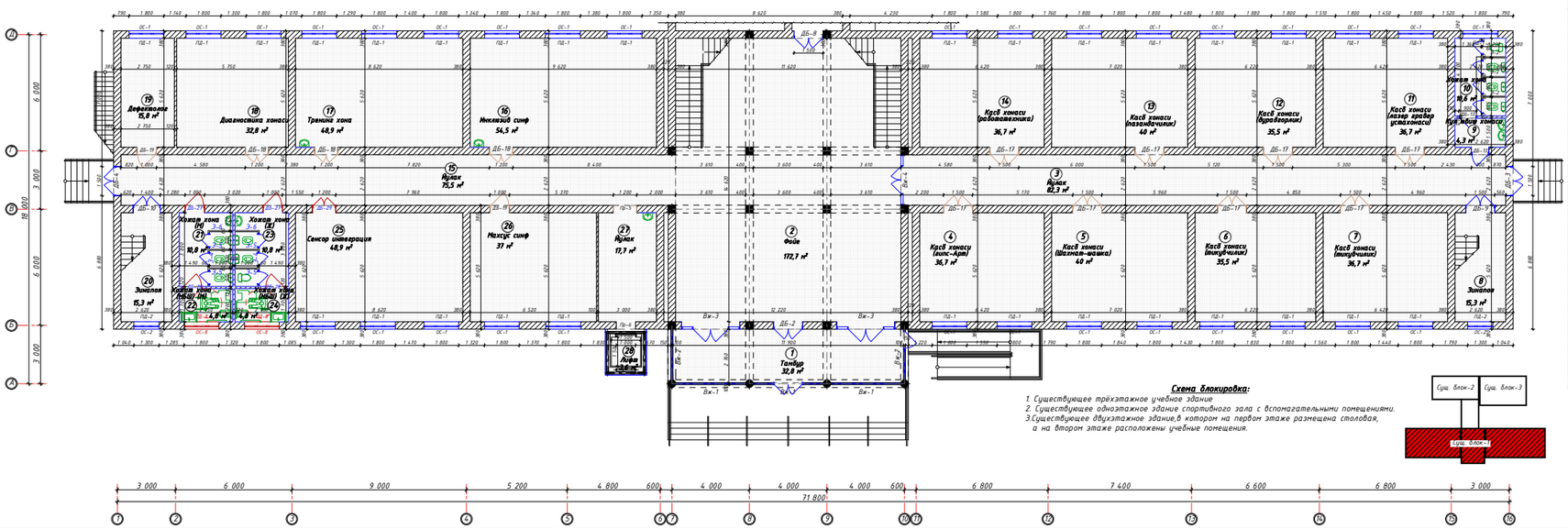

Схема блокировка:

1. Существующее трёхэтажное учебное здание
2. Существующее одноэтажное здание спортивного зала с вспомогательными помещениями.
3. Существующее двухэтажное здание,в котором на первом этаже размещена столовая, а на втором этаже расположены учебные помещения.

Ведомость экспликация помещении.

№.	Наименование.	Площадь. м²	Тип пола.	Количество шт.	Примечание.
1	Тамбур	32,8 м²	Сущ.Мрамор матовый	1 шт	
2	Фойе	172,7 м²	Сущ.Керамогранит матовый	1 шт	
3	Йўлак	82,3 м²	Сущ.Керамогранит матовый	1 шт	
4	Касб хонаси (кимё-Арт)	36,7 м²	Прое.Линолеум(Релин)	1 шт	
5	Касб хонаси (Шахмат-шашка)	40,0 м²	Прое.Линолеум(Релин)	1 шт	
6	Касб хонаси (тикувчилик)	35,5 м²	Прое.Линолеум(Релин)	1 шт	
7	Касб хонаси (тикувчилик)	36,7 м²	Прое.Линолеум(Релин)	1 шт	
8	Зиналов	15,3 м²	Сущ.Керамогранит матовый	1 шт	
9	Кир ювиш хонаси	4,3 м²	Сущ.Керамическая плитка	1 шт	
10	Хожат хона	10,6 м²	Сущ.Керамическая плитка	1 шт	
11	Касб хонаси (лазер гравер устахонаси)	36,7 м²	Прое.Линолеум(Релин)	1 шт	
12	Касб хонаси (ошпазгорлик)	35,5 м²	Прое.Линолеум(Релин)	1 шт	
13	Касб хонаси (пазандачилик)	40,0 м²	Прое.Линолеум(Релин)	1 шт	
14	Касб хонаси (работатехника)	36,7 м²	Прое.Линолеум(Релин)	1 шт	
15	Йўлак	75,5 м²	Сущ.Керамогранит матовый	1 шт	
16	Инклюзив синф	54,5 м²	Прое.Линолеум(Релин)	1 шт	
17	Тренинг хона	48,9 м²	Прое.Линолеум(Релин)	1 шт	
18	Диагностика хонаси	32,8 м²	Прое.Линолеум(Релин)	1 шт	
19	Дефектолог	15,8 м²	Прое.Линолеум(Релин)	1 шт	
20	Зиналов	15,3 м²	Сущ.Керамогранит матовый	1 шт	
21	Хожат хона (Р)	10,8 м²	Прое.Керамическая плитка	1 шт	
22	Хожат хона (НБШ) (М)	4,8 м²	Прое.Керамическая плитка	1 шт	
23	Хожат хона (Ж)	10,8 м²	Прое.Керамическая плитка	1 шт	
24	Хожат хона (НБШ) (Ж)	4,8 м²	Прое.Керамическая плитка	1 шт	
25	Сенсор интеграция	48,9 м²	Прое.Линолеум(Релин)	1 шт	
26	Махсус синф	37,0 м²	Прое.Линолеум(Релин)	1 шт	
27	Йўлак	17,7 м²	Прое.Линолеум(Релин)	1 шт	
28	Лифт	3,6 м²		1 шт	

Ведомость экспликация полов.

Номер помещения	Тип пола	Номер узла по серии 2.244-1 Вып.6,7.	Данные элементов пола (наименование, толщина, основание и другие)	Площад пола м²
	1	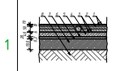	1. Покрытие - крупноразмерная керамическая плитка 600х600х10мм нескользящие матовым на клеевом клеевом растворе-10 мм. Швы затереть фугой под цвет плитки. 2. Стяжка из цементно-песчаным раствором бетон кл В12,5 с армированием из композитной арматуры Ø4. АБК ячейкой 150Х150 толщиной_50 мм. 3.Оклеечная гидроизоляция в два слой Полиэлена марки ТПП-3мм толщиной_6 мм. изолятна битумно полимер с тонкие пленка 4. Стяжка из цементно-песчаной смеси (ЦПС) бетон кл В12,5 толщиной_40 мм. 5. Утеплитель-экструдированный пенополистирол с коэффициент теплопроводности 0,031 Вт/м°•С Гост 32310-2020 толщиной_ 20мм. 6.Полиэтиленовая пленка Толщ_0,2мм. 7. Устройство подстилающих слоев: ЦПС толщиной_100 мм с плотностью скелета Рd 1•1,65 т/м³. 8. Уплотненный грунт.	31,2
	2	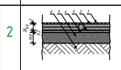	1.Покрытие - ПВХ линолеум "релин" -2,0мм с плинтусом сгибом на клее h=70 мм. 2. Стяжка из цементно-песчаным раствором бетон кл В12,5 с армированием из композитной арматуры Ø4. АБК ячейкой 150Х150 толщиной_60 мм. 3. Утеплитель-экструдированный пенополистирол с коэффициент теплопроводности 0,031 Вт/м°•С Гост 32310-2020 толщиной_ 20мм. 4.Полиэтиленовая пленка Толщ_0,2мм. 5. Устройство подстилающих слоев: ЦПС толщиной_100 мм с плотностью скелета Рd 1•1,65 т/м³. 6. Уплотненный грунт.	553,4

					2026
Изм	Кол.	Лист	N док	Подпись	Дата
Директор		Юнусов А.			
Т.И.П.		Рустамов Ж.			
Исполн.		Курбанбаев Ф.			

Заказчик: O'ZBEKISTON RESPUBLIKASI PREZIDENTI HUZURIDAGI IJTIMOIY HIMOYA MILLIY AGENTLIGI XORAZM VILOYATI QM

AC

Хоразм ш ар 32-сонли алоҳида таълим этажидаги бўлган кар ва заифкўзларидан болалар учун ихтисослаштирилган тактаб-интернатини мукаммал таъмирлаш

Стадия	Лист	Листов
РП	41	

Хоразм шаҳар 32-сонли тактаб-интернат

План полов 1-этажа. На отм. ± 0,000. М 1:100.

ООО "DAZIS PROJECT"

Формат А3

Проектируемый план стен 2- этажа. М 1:100.

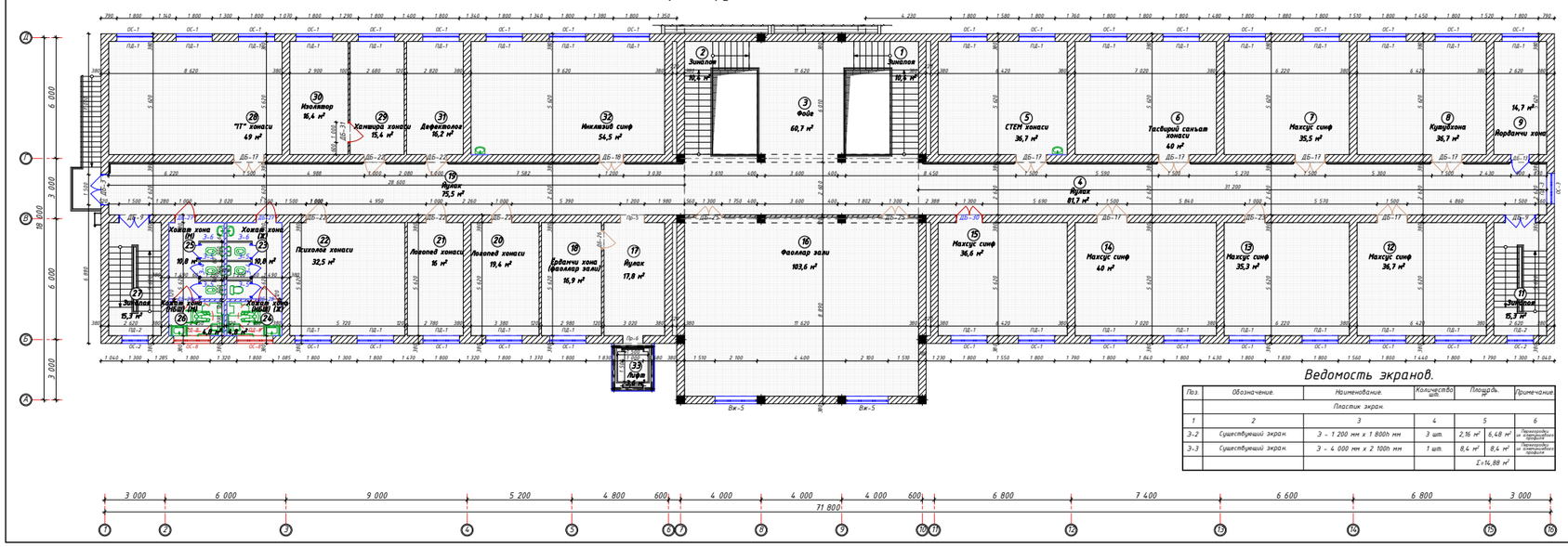

Ведомость экспликация помещений.

№.	Наименование.	Площадь. м²	Тип пола.	Количество шт.	Примечание
1	Зинапоя	10,4 м²	Сущ.Мрамор матовый	1 шт	
2	Зинапоя	10,4 м²	Сущ.Мрамор матовый	1 шт	
3	Фойе	60,7 м²	Сущ.Мрамор матовый	1 шт	
4	Йулак	81,7 м²	Сущ.Мрамор матовый	1 шт	
5	СТЕМ хонаси	36,7 м²	Сущ.Дощатый	1 шт	
6	Тасвирий санъат хонаси	40,0 м²	Сущ.Дощатый	1 шт	
7	Махсус синф	35,5 м²	Сущ.Дощатый	1 шт	
8	Кутубхона	36,7 м²	Сущ.Дощатый	1 шт	
9	Йордамчи хона	14,7 м²	Прое.Линолеум(Релин)	1 шт	
11	Зинапоя	15,3 м²	Сущ.Мрамор матовый	1 шт	
12	Махсус синф	36,7 м²	Сущ.Дощатый	1 шт	
13	Махсус синф	35,3 м²	Сущ.Дощатый	1 шт	
14	Махсус синф	40,0 м²	Сущ.Дощатый	1 шт	
15	Махсус синф	36,6 м²	Сущ.Дощатый	1 шт	
16	Фаоллар зали	103,6 м²	Сущ.Дощатый	1 шт	
17	Йулак	17,8 м²	Сущ.Дощатый	1 шт	
18	Ёрдамчи хона (фаоллар зали)	16,9 м²	Сущ.Дощатый	1 шт	
19	Йулак	75,5 м²	Сущ.Мрамор матовый	1 шт	
20	Логопед хонаси	19,4 м²	Сущ.Дощатый	1 шт	
21	Логопед хонаси	16,0 м²	Сущ.Дощатый	1 шт	
22	Психолог хонаси	32,5 м²	Сущ.Дощатый	1 шт	
23	Хожат хона (Ж)	10,8 м²	Прое.Керамическая плитка	1 шт	
24	Хожат хона (ЛБШ) (Ж)	4,8 м²	Прое.Керамическая плитка	1 шт	
25	Хожат хона (М)	10,8 м²	Прое.Керамическая плитка	1 шт	
26	Хожат хона (ЛБШ) (М)	4,8 м²	Прое.Керамическая плитка	1 шт	
27	Зинапоя	15,3 м²	Сущ.Мрамор матовый	1 шт	
28	"П" хонаси	49,0 м²	Сущ.Дощатый	1 шт	
29	Хамшира хонаси	15,4 м²	Сущ.Дощатый	1 шт	
30	Изолятор	16,4 м²	Сущ.Дощатый	1 шт	
31	Дефектолог	16,2 м²	Сущ.Дощатый	1 шт	
32	Инклюзив синф	54,5 м²	Сущ.Дощатый	1 шт	
	Лифт	3,6 м²		1 шт	

Ведомость экспликация полов.

Номер помещения	Тип пола	Номер узла по серии 2.244-1 Вып.6,7.	Данные элементов пола (наименование, толщина, основание и другие)	Площад пола м²
	1	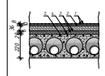	1. Покрытие -крупноразмерная керами-ческая плитка 600х600х8мм нескользящая матовым на готовом клеевом растворе-10 мм. Швы затереть фугой под цвет плитки. 2. Стяжка из цементно-песчаным раствором бетон кл В12,5 толщиной_36 мм. 3.Оклеечная гидроизоляция в 2 слоя Полизола маркой ТПП-3мм толщиной_6 мм. (варианты битумной праймера с полным баллом.) 4. Стяжка из цементно-песчаной смеси (ЦПС) бетон кл В12,5 толщиной_20 мм. 5. Ж/б плита перекрытия толщиной_220 мм.	31,2
	2	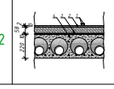	1.Покрытие - ПВХ линолеум "релин" -2,0мм с плинтусом сейсм на клею h=70 мм. 2. Стяжка из цементно-песчаным раствором бетон кл В12,5 толщиной_58 мм. 3.Утеплитель из вспененный полиэтилен. ППЭИ.М 20 ТС 22104734-012014.толщ._10 мм. 4. Ж/б плита перекрытия толщиной_220 мм.	14,7

Ведомость экранов.

Поз.	Обозначение.	Наименование.	Количество шт.	Площадь. м²		Примечание.
		Пластик экран.				
1	2	3	4	5		6
Э-2	Существующий экран.	Э - 1 200 мм х 1 800h мм	3 шт.	2,16 м²	6,48 м²	Перенесрабо-ты с существующего проекта
Э-3	Существующий экран.	Э - 4 000 мм х 2 100h мм	1 шт.	8,4 м²	8,4 м²	Перенесрабо-ты с существующего проекта
					Σ=14,88 м²	

						2026	Заказчик: O'ZBEKISTON RESPUBLIKASI PREZIDENTI HUZURIDAGI IJTIMOIY HIMOYA MILLIY AGENTLIGI XORAZM VILOYATI DM.	АС
Изм.	Кол.	Лист	N док	Подпись	Дата		Урганч ш.ар 32-сонли алохида таълим этиежлари бўлган кар ва заиф эшитадиган болалар учун интернат-мактаб-интернатини тиклаш	
Директор		Юсупов А.				Стадия	Лист	Листов
ГИП		Рустамов Ж.				РП	42	
Исполн.		Курбанбаев Ф.				План полов 2-этажа. На отм. + 3,300. М 1:100.	ООО "OAZIS PROJECT"	

Формат А3

План полов 3-этажа. На отм. + 6,600. М 1:100.

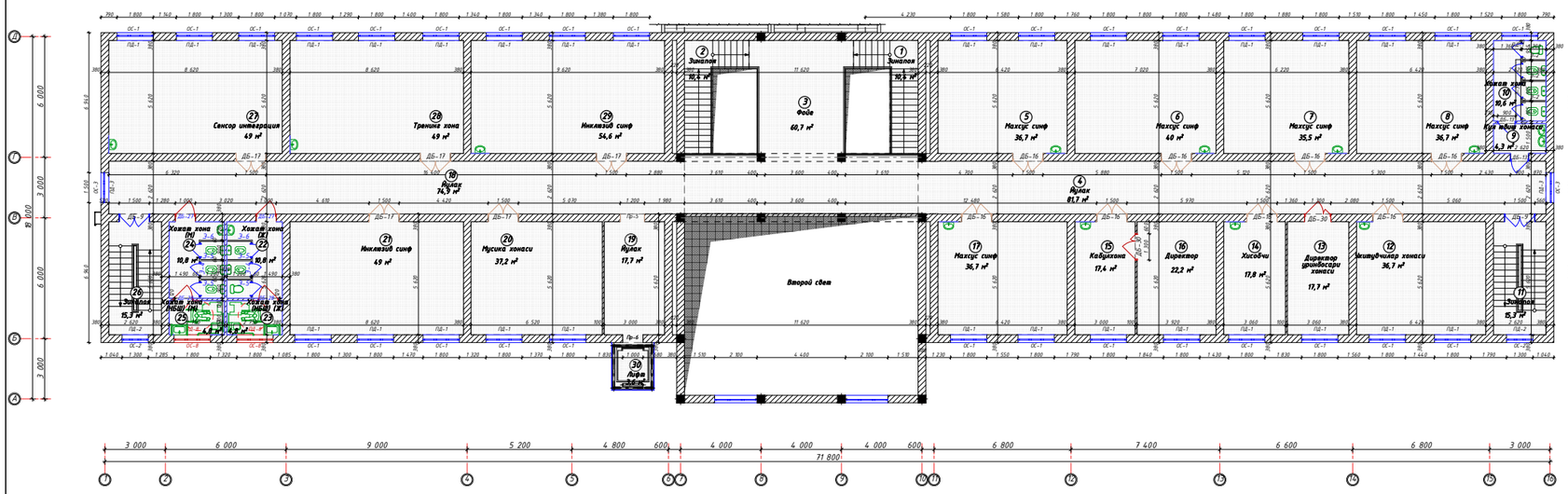

Ведомость экспликация помещений.

№.	Наименование.	Площадь. м²	Тип пола.	Количество шт.	Примечание
1	Зинапоя	10,4 м²	Сущ.Мрамор матовый	1 шт	
2	Зинапоя	10,4 м²	Сущ.Мрамор матовый	1 шт	
3	Фойе	60,7 м²	Сущ.Мрамор матовый	1 шт	
4	Йулак	81,7 м²	Сущ.Мрамор матовый	1 шт	
5	Махсус синф	36,7 м²	Сущ.Дощатый	1 шт	
6	Махсус синф	40,0 м²	Сущ.Дощатый	1 шт	
7	Махсус синф	35,5 м²	Сущ.Дощатый	1 шт	
8	Махсус синф	36,7 м²	Сущ.Дощатый	1 шт	
9	Кул ювиш хонаси	4,3 м²	Сущ.Керамическая плитка	1 шт	
10	Хожат хона	10,6 м²	Сущ.Керамическая плитка	1 шт	
11	Зинапоя	15,3 м²	Сущ.Мрамор матовый	1 шт	
12	Укитувчилар хонаси	36,7 м²	Сущ.Дощатый	1 шт	
13	Директор уринбосари хонаси	17,6 м²	Сущ.Дощатый	1 шт	
14	Хисобчи	17,7 м²	Сущ.Дощатый	1 шт	
15	Кабулхона	17,4 м²	Сущ.Дощатый	1 шт	
16	Директор	22,2 м²	Сущ.Дощатый	1 шт	
17	Махсус синф	36,7 м²	Сущ.Дощатый	1 шт	
18	Йулак	74,9 м²	Сущ.Дощатый	1 шт	
19	Йулак	17,7 м²	Сущ.Дощатый	1 шт	
20	Мусика хонаси	37,2 м²	Сущ.Дощатый	1 шт	
21	Инклюзив синф	49,0 м²	Сущ.Дощатый	1 шт	
22	Хожат хона (Ж)	10,8 м²	Проект.Керамическая плитка	1 шт	
23	Хожат хона (НБШ) (Ж)	4,8 м²	Проект.Керамическая плитка	1 шт	
24	Хожат хона (М)	10,8 м²	Проект.Керамическая плитка	1 шт	
25	Хожат хона (НБШ) (М)	4,8 м²	Проект.Керамическая плитка	1 шт	
26	Зинапоя	15,3 м²	Сущ.Мрамор матовый	1 шт	
27	Сенсор интеграция	49,0 м²	Сущ.Дощатый	1 шт	
28	Тренинг хона	49,0 м²	Сущ.Дощатый	1 шт	
29	Инклюзив синф	54,6 м²	Сущ.Дощатый	1 шт	
30	Лифт	3,6 м²		1 шт	

Ведомость экспликация полов.

Номер помещения	Тип пола	Номер узла по серии 2.244-1 Вып.6,7.	Данные элементов пола (наименование, толщина, основание и другие)	Площад пола м²
	1	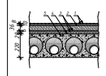	1. Покрытие -крупноразмерная керамическая плитка 600х600х8мм наклеивающая методом на готовом клеевом растворе-10 мм. Швы затереть фугой под цвет плитки. 2. Стяжка из цементно-песчаным раствором бетон кл В12,5 толщиной_36 мм. 3.Оклечная диффузионная в 06а слой Полиизола маркой ТПП-3мм толщиной_6 мм. наклеить битумно праймером с помощью бензина.) 4. Стяжка из цементно-песчаной смеси (ЦПС) бетон кл В12,5 толщиной_20 мм. 5. Ж/б плита перекрытия толщиной_220 мм.	31,2

					2026	Заказчик: O'ZBEKISTON RESPUBLIKASI PREZIDENTI HUZURIDAGI UTMBBY HIMOYA MILLIY AGENTLIGI XORAZM VILOYATI DM — АС
Изм.	Кол.	Лист	N док	Подпись	Дата	Эрганч ш.ар 32-сонли архида тальим этажлари бўлган кар ва заифкаротидиган болалар учун интернат-мактаб-интернатини қуриш лойиҳаси
Директор		Юсупов А.				Эрганч шаҳар 32-сонли мактаб-интернат — Стадия: РП; Лист: 43; Листов:
Г.И.П.		Кутлиев Ж.				
Исполн.		Кудайбаев Ф.				План полов 3-этажа. На отм. + 6,600. М 1:100. — ООО "OAZIS PROJECT"

Формат А3

Фрагмент плана на отм ± 0,000.
обозначением узлов крепления перегородок. М 1:100.

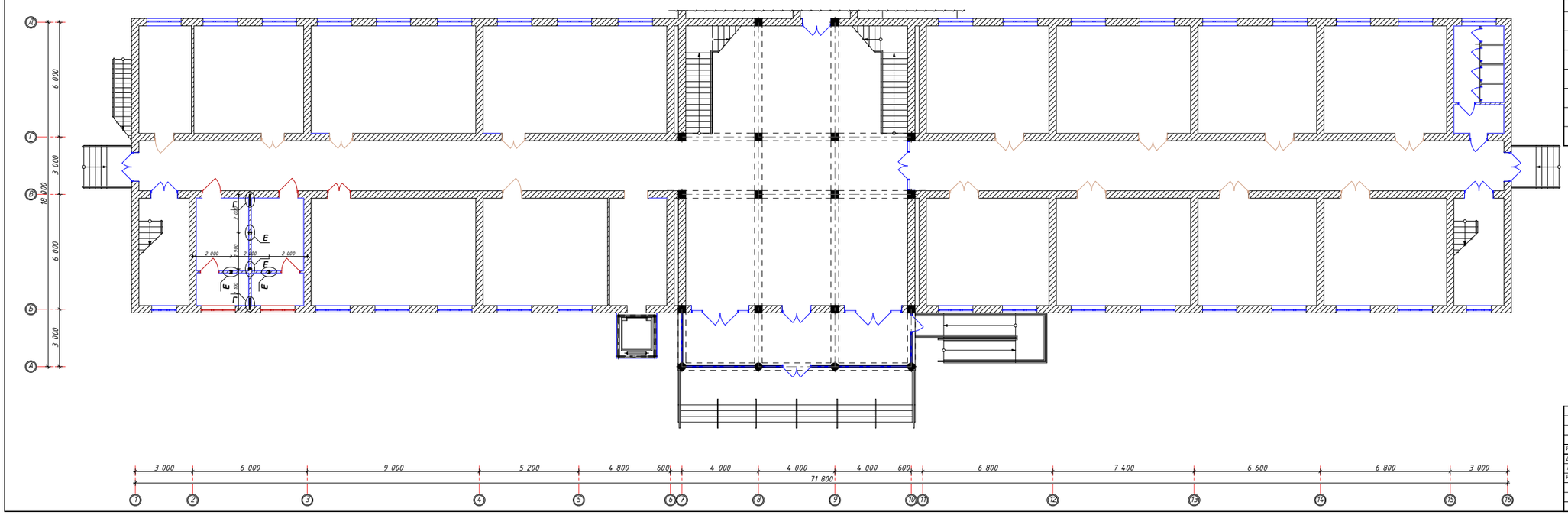

Спецификация узлов перегородок.

Марка поз.	Обозначения.	Наименование.	Кол-во.	Масса (кг).	Примечание.	Итого.
1	2	3	4	5	6	7
		Узел "Е".	4 шт		1 шт	4 шт
	ГОСТ 19903 - 74*	— 100 x 5 L = 200 мм.	2	0,79 кг	1,58 кг	6,32 кг
	ГОСТ 19903 - 74*	— 100 x 5 L = 150 мм.	4	0,59 кг	2,36 кг	9,44 кг
	ГОСТ 5781 - 82*	Ø 12 A-III L=2 900 мм	2	2,58 кг	5,16 кг	20,64 кг
		Дюбель-гвоздь 4,5x50.	4		4 шт	16 шт
		Узел "Г".	2 шт		1 шт	2 шт
	ГОСТ 5781 - 82*	Ø 6 A-I L=1 260 мм	4	0,28 кг	1,12 кг	2,24 кг

					2026
Изм.	Кол.	Лист	N док	Подпись	Дата
Директор	Юсупов А.				
Г.И.П.	Рустамов Ж.				
Исполн.	Курамбаев Ф.				

Заказчик: O'ZBEKISTON RESPUBLIKASI PREZIDENTI HUZURIDAGI IJTIMOIY HIMOYA MILLIY AGENTLIGI XORAZM VILOYATI DM. — АС

Урганч ша ар 32-сонли алохида таълим этиёжлари бўлган кар ва заифэхшитадиган болалар учун ихтисослаштирилган мактаб-интернатини мўкаммал таъмирлаш

Урганч шахар 32-сонли мактаб-интернат

Стадия	Лист	Листов
РП	44	

Фрагмент плана на отм ± 0,000.
обозначением узлов крепления перегородок.
М 1:100.

ООО "OAZIS PROJECT"

Формат А3

Фрагмент плана на отм + 3,220.
обозначением узлов крепления перегородок. М 1:100.

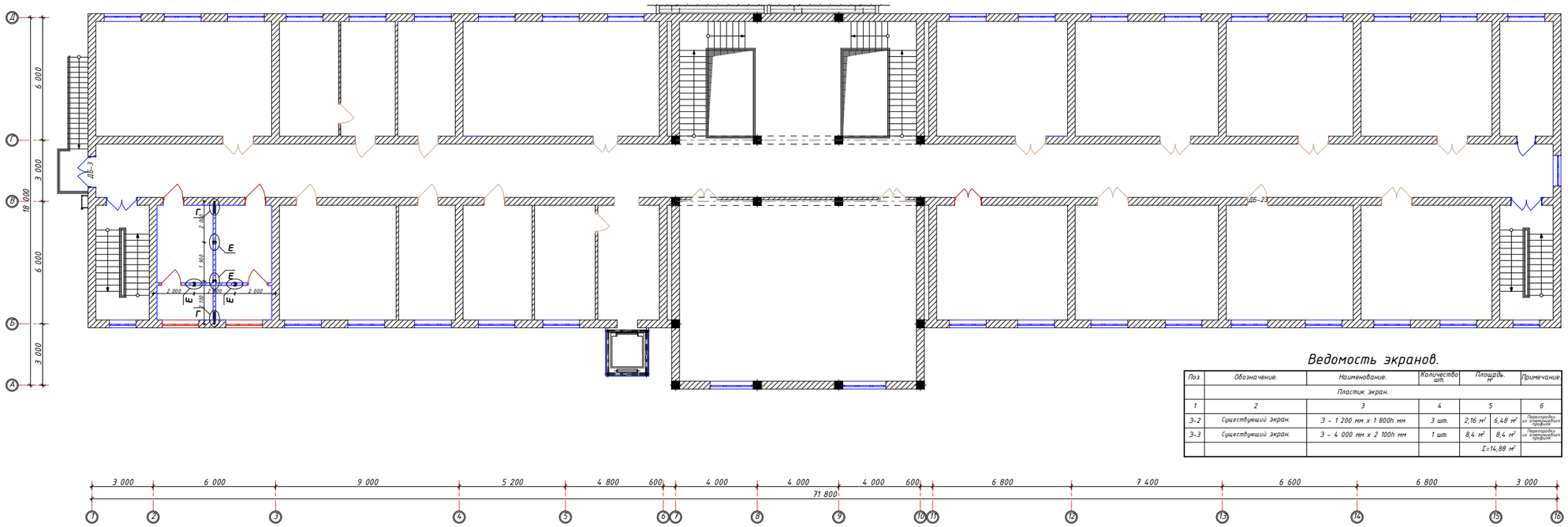

Ведомость экранов.

Поз.	Обозначение.	Наименование.	Количество шт.	Площадь, м²		Примечание.
		Пластик экран.				
1	2	3	4	5		6
Э-2	Существующий экран.	Э - 1 200 мм х 1 800h мм	3 шт.	2,16 м²	6,48 м²	Перегородки алюминиевого профиля
Э-3	Существующий экран.	Э - 4 000 мм х 2 100h мм	1 шт.	8,4 м²	8,4 м²	Перегородки из алюминиевого профиля
				Σ=14,88 м²		

Спецификация узлов перегородок.

Марка поз.	Обозначения.	Наименование.	Кол-во.	Масса (кг).	Примечание.	Итого.
1	2	3	4	5	6	7
		Узел "Е".	4 шт		1 шт	4 шт
	ГОСТ 19903 - 74*	— 100 х 5 L = 200 мм.	2	0,79 кг	1,58 кг	6,32 кг
	ГОСТ 19903 - 74*	— 100 х 5 L = 150 мм.	4	0,59 кг	2,36 кг	9,44 кг
	ГОСТ 5781 - 82*	Ø 12 А-III L=2 900 мм	2	2,58 кг	5,16 кг	20,64 кг
		Дюбель-гвоздь 4,5х50.	4		4 шт	16 шт
		Узел "Г".	2 шт		1 шт	2 шт
	ГОСТ 5781 - 82*	Ø 6 А-I L=1 260 мм	4	0,28 кг	1,12 кг	2,24 кг

Изм.	Кол.	Лист	N док.	Подпись	Дата
Директор		Юсупов А.			
Г.И.П.		Рустамов Ж.			
Исполн.		Курамбаев Ф.			

2026

Заказчик: O'ZBEKISTON RESPUBLIKASI PREZIDENTI HUZURIDAGI IJTIMOIY HIMOYA MILLIY AGENTLIGI KORAZM VILOYATI DM.

АС

Урганч ш.да 32-сонли алохида таълим этиежлари бўлган кар ва заифэшитадиган болалар учун ихтисослаштирилган мактаб-интернатини тиклаш таъмирлаш

Стадия	Лист	Листов
РП	45	

Урганч шахар 32-сонли мактаб-интернат

Фрагмент плана на отм + 3,220. обозначением узлов крепления перегородок. М 1:100.

ООО "OAZIS PROJECT"

Формат А3

Фрагмент плана на отм + 6,520.
обозначением узлов крепления перегородок. М 1:100.

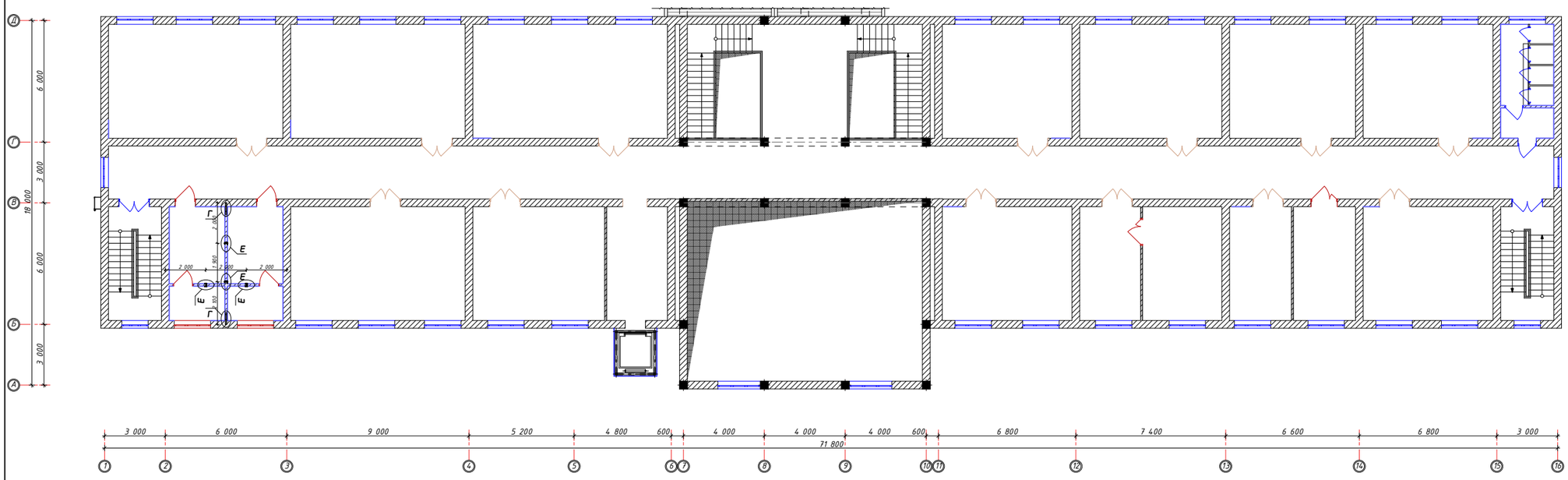

Спецификация узлов перегородок.

Марка поз.	Обозначения.	Наименование.	Кол-во.	Масса (кг).	Примечание.	Итого.
1	2	3	4	5	6	7
		Узел "Е".	4 шт		1 шт	4 шт
	ГОСТ 19903 - 74*	— 100 х 5 L = 200 мм.	2	0,79 кг	1,58 кг	6,32 кг
	ГОСТ 19903 - 74*	— 100 х 5 L = 150 мм.	4	0,59 кг	2,36 кг	9,44 кг
	ГОСТ 5781 - 82*	Ø 12 А-III L=2 900 мм	2	2,58 кг	5,16 кг	20,64 кг
		Дюбель-гвоздь 4,5х50.	4		4 шт	16 шт
		Узел "Г".	2 шт		1 шт	2 шт
	ГОСТ 5781 - 82*	Ø 6 А-I L=1 260 мм	4	0,28 кг	1,12 кг	2,24 кг

					2026	Заказчик: O'ZBEKISTON RESPUBLIKASI PREZIDENTI HUZURIDAGI IJTIMOIY HIMOYA MILLIY AGENTLIGI XORAZM VILOYATI DM.
Изм.	Кол.	Лист	N док.	Подпись	Дата	Урганч ша ар 32-сонли алохида таълим этиёжлари бўлган кар ва заифэхшитадиган болалар учун ихтисослаштирилган мактаб-интернатини мукаммал таъмирлаш
Директор		Юсупов А.				Урганч шахар 32-сонли мактаб-интернат
Г.И.П.		Рустамов Ж.				
Исполн.		Курамбаев Ф.				Фрагмент плана на отм + 6,520. обозначением узлов крепления перегородок. М 1:100.

Стадия	Лист	Листов
РП	46	

ООО "OAZIS PROJECT"

Формат А3

Устройство фундамента под перегородку. М 1 : 20.

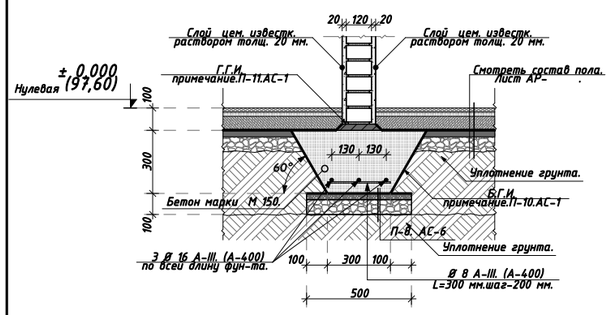

Узел "А". М 1 : 20.

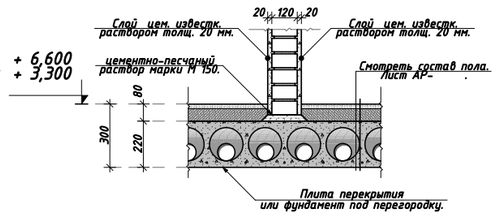

Сечения Б-Б. М 1 : 10.

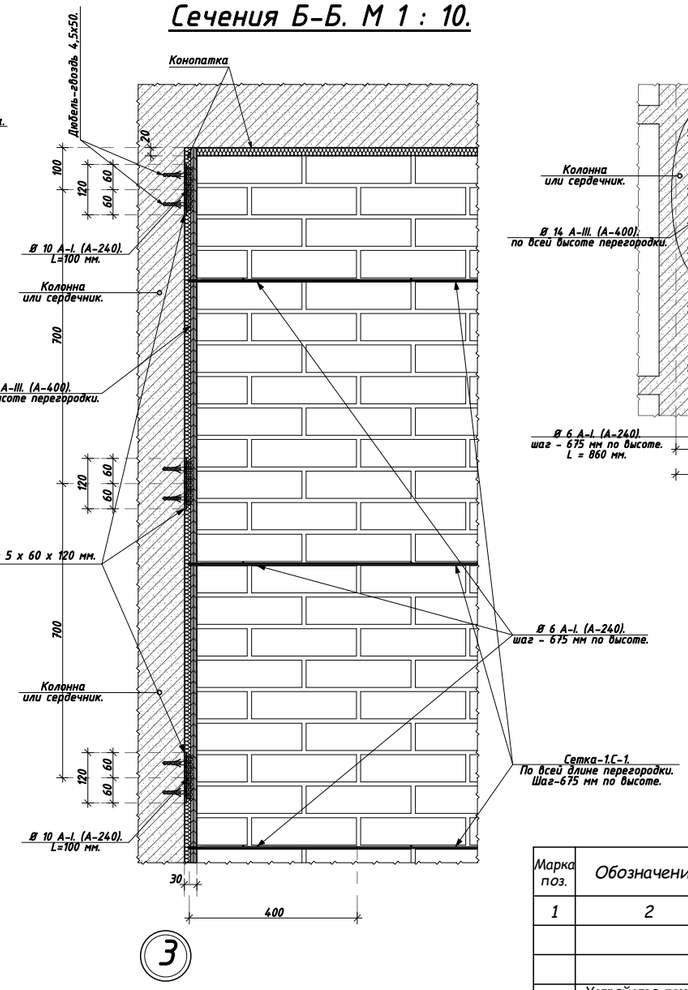

Вид-"А". М 1:50.

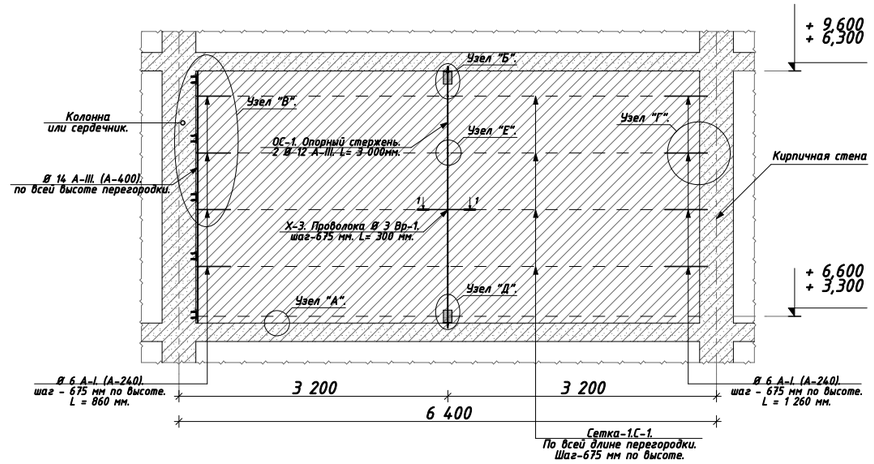

Сечения А-А. М 1 : 10.

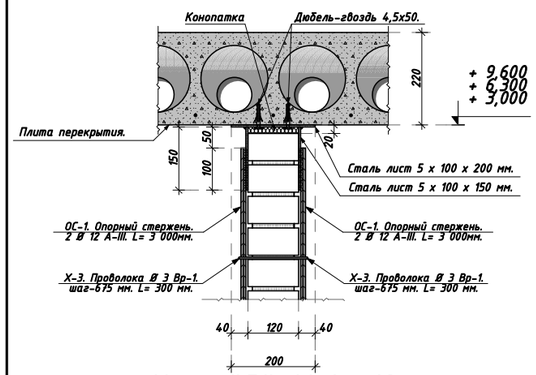

Узел "Б". М 1 : 10.

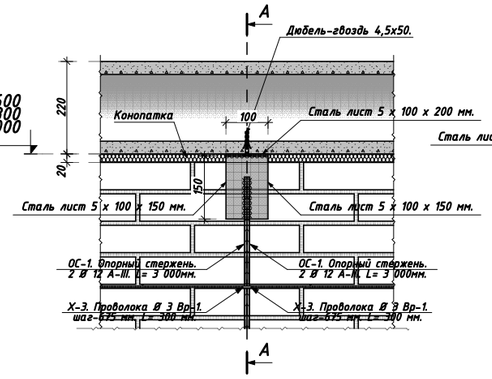

Узел "Д". М 1 : 10, Сечения 1-1. М 1 : 10.

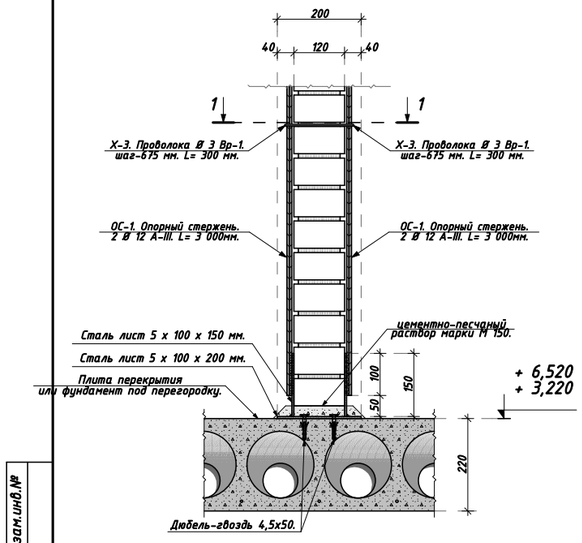

Сечения В-В. М 1 : 10.

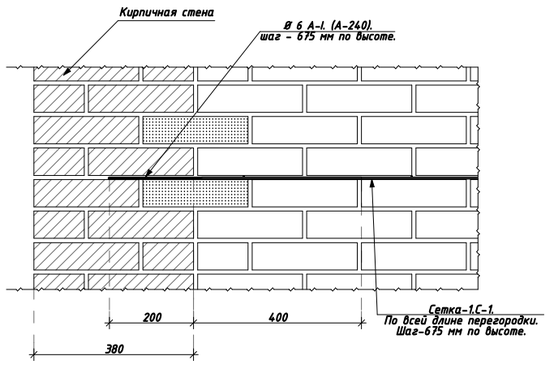

Узел "Г". М 1 : 10.

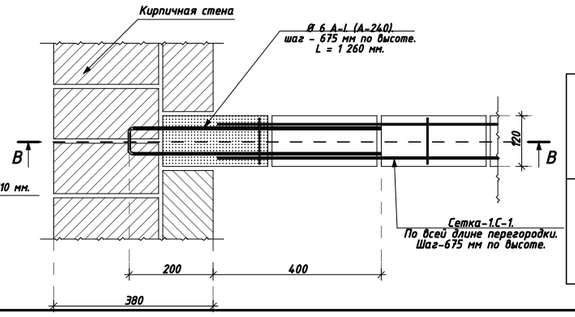

Узел "Е". М 1 : 10.

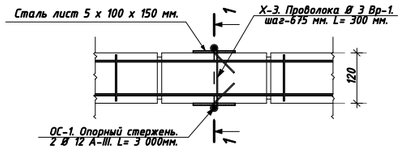

Эскиз деталей. М 1:10.

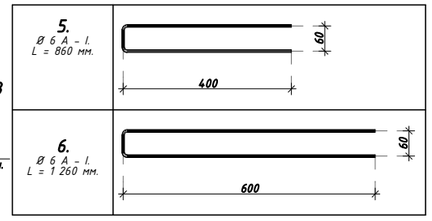

Сетка-1. С-1. 1 пог.м. М 1 : 10.

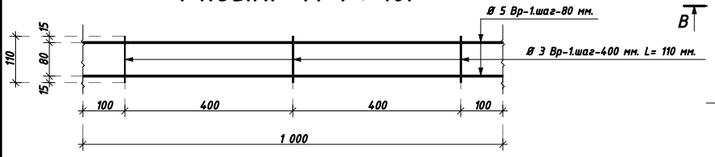

Ведомость элементов фундамента.

Марка поз.	Обозначения.	Наименование.	Кол-во.	Масса (кг).	Примечание.	Итого.
1	2	3	4	5	6	7
		Сечение .				
	Устройство **ленты** фундамента бетона марки М150 на портландцементе.		11,24 м.	S=0,14 м².		**1,5736 м³**
	Боковая оклейка гидроизола на битумной мастике толщиной 3 мм.		11,24 м.	h+δ=1,10 м.	12,364 м².	**Б.Г.И. Σ=12,364 м2.**
	Горизонтальная гидроизоляция цементный раствор составом 1:2 с добавлением жидкого стекло толщиной 30мм.					**Г.Г.И. Σ=6,744 м².**
	ГОСТ 5781 - 82*	Ø 16 А-III L=11,24 мм	3		17,7592 кг	53,2776 кг
	ГОСТ 5781 - 82*	Ø 8 А-III L=240 мм	57		0,0948 кг	5,4036 кг

Примечания.

1. Данный лист см совместно с листом АС-17.
2. Металлические изделия покрасить масляннной краской за 2 раза.
3. Сварку проводить на электроде Э-46а ГОСТ 9467-75*.
4. Крепление перегородок по узлу 1 расположить на расстоянии 200 мм от краев дверьных проемов,а также в серединах глухих участков перегородках длиной более 3 000 мм.
5. Горизонтальные армирование неоговорённых перегородок выполнить по типу вида "А".

Изм.	Кол.	Лист	N док	Подпись	Дата
Директор		Юсупов А.			2026
Г.И.П.		Рустамов Ж.			
Исполн.		Курамбаев Ф.			

Заказчик: O'ZBEKISTON RESPUBLIKASI PREZIDENTI HUZURIDAGI IJTIMOIY HIMOYA MILLIY AGENTLIGI XORAZM VILOYATI DM.

АС

Урганч ша ар 32-сонли алохида таълим этиёжлари бўлган кар ва заифэхшитадиган болалар учун ихтисослаштирилган мактаб-интернатини мукаммал таъмирлаш

Урганч шахар 32-сонли мактаб-интернат

Стадия	Лист	Листов
РП	47	

Спецификация заполнение дверных и оконных проемов 1-2-3-этажа. Примечания.

ООО "OAZIS PROJECT"

Взам.инв.№ | Подпись и дата | Инв.№ подл.

Формат А3

	Наименование	Тип пол		Плинтус				Потолок		Наличник		Стены или перегородки																			
		Проек. пол	Площадь м²	высота м	Длина м	Площадь м²	Тип плинтус	Площадь м²	Вид потолок	Длина м	Тип плинтус	высота м	Площадь м²	Вид отделки	высота м	Площадь м²	Вид отделки	высота м	Площадь м²	Вид отделки	высота м	Площадь м²	Вид отделки	высота м	Площадь м²	Вид отделки	Площадь м²	Вид отделки	Площадь м²	Вид отделки	Площадь м²	Вид отделки
	Школа №32 блок №1																														
1	Тамбур	Сущ.Мрамор матовый	32,8									3	0	Штукатурка	3	24,3	Сплошное выравнивание	0	0	Акрил	3	24,3	Водоэмуль. окраска	1,8	0	Керамическая плитка	0	Сплошное выравнивание	0	Водоэмуль. окраска	0	Акрил
2	Фойе	Сущ.Керамогранит матовый	172,7									3	0	Штукатурка	3	156,72	Сплошное выравнивание	1,5	68,7	Акрил	1,5	88,02	Водоэмуль. окраска	1,8	0	Керамическая плитка	6,93	Сплошное выравнивание	4,23	Водоэмуль. окраска	2,7	Акрил
3	Йулак	Сущ.Керамогранит матовый	82,3									3	0	Штукатурка	3	163,76	Сплошное выравнивание	1,5	73,68	Акрил	3	90,08	Водоэмуль. окраска	1,8	0	Керамическая плитка	1,89	Сплошное выравнивание	0,99	Водоэмуль. окраска	0,9	Акрил
4	Касб хонаси (гипс-Арт)	Прое.Линолеум (Релин)	36,7	0,07	24,08	1,6856	Коннелюрный					3	0	Штукатурка	3	62,16	Сплошное выравнивание	0	0	Акрил	3	62,16	Водоэмуль. окраска	1,8	0	Керамическая плитка	5,13	Сплошное выравнивание	5,13	Водоэмуль. окраска	0	Акрил
5	Касб хонаси (Шахмат-шашка)	Прое.Линолеум (Релин)	40	0,07	24,38	1,7066	Коннелюрный					3	0	Штукатурка	3	75,84	Сплошное выравнивание	0	0	Акрил	3	75,84	Водоэмуль. окраска	1,8	0	Керамическая плитка	5,13	Сплошное выравнивание	5,13	Водоэмуль. окраска	0	Акрил
6	Касб хонаси (тикувчилик)	Прое.Линолеум (Релин)	35,5	0,07	22,78	1,5946	Коннелюрный					3	0	Штукатурка	3	60,96	Сплошное выравнивание	0	0	Акрил	3	60,96	Водоэмуль. окраска	1,8	0	Керамическая плитка	5,13	Сплошное выравнивание	5,13	Водоэмуль. окраска	0	Акрил
7	Касб хонаси (тикувчилик)	Прое.Линолеум (Релин)	36,7	0,07	24,08	1,6856	Коннелюрный					3	0	Штукатурка	3	62,16	Сплошное выравнивание	0	0	Акрил	3	62,16	Водоэмуль. окраска	1,8	0	Керамическая плитка	5,13	Сплошное выравнивание	5,13	Водоэмуль. окраска	0	Акрил
8	Зиннпоя	Сущ.Керамогранит матовый	15,3									3	0	Штукатурка	3	48,27	Сплошное выравнивание	0	0	Акрил	3	48,27	Водоэмуль. окраска	1,8	0	Керамическая плитка	2,82	Сплошное выравнивание	2,82	Водоэмуль. окраска	0	Акрил
9	Кул ювиш хонаси	Сущ.Керамическая плитка	4,3																												
10	Хожат хона	Сущ.Керамическая плитка	10,6																												
11	Касб хонаси (лазер гравер устахонаси)	Прое.Линолеум (Релин)	36,7	0,07	24,08	1,6856	Коннелюрный					3	0	Штукатурка	3	62,16	Сплошное выравнивание	0	0	Акрил	3	62,16	Водоэмуль. окраска	1,8	0	Керамическая плитка	5,13	Сплошное выравнивание	5,13	Водоэмуль. окраска	0	Акрил
12	Касб хонаси (дурадгорлик)	Прое.Линолеум (Релин)	35,5	0,07	22,78	1,5946	Коннелюрный					3	0	Штукатурка	3	60,96	Сплошное выравнивание	0	0	Акрил	3	60,96	Водоэмуль. окраска	1,8	0	Керамическая плитка	5,13	Сплошное выравнивание	5,13	Водоэмуль. окраска	0	Акрил
13	Касб хонаси (пазандачилик)	Прое.Линолеум (Релин)	40	0,07	24,38	1,7066	Коннелюрный					3	0	Штукатурка	3	75,84	Сплошное выравнивание	0	0	Акрил	3	75,84	Водоэмуль. окраска	1,8	0	Керамическая плитка	5,13	Сплошное выравнивание	5,13	Водоэмуль. окраска	0	Акрил
14	Касб хонаси (работатехника)	Прое.Линолеум (Релин)	36,7	0,07	24,08	1,6856	Коннелюрный					3	0	Штукатурка	3	62,16	Сплошное выравнивание	0	0	Акрил	3	62,16	Водоэмуль. окраска	1,8	0	Керамическая плитка	5,13	Сплошное выравнивание	5,13	Водоэмуль. окраска	0	Акрил
15	Йулак	Сущ.Керамогранит матовый	75,5							6	МДФ ширина 80 мм.	3	0	Штукатурка	3	149,03	Сплошное выравнивание	1,5	72,48	Акрил	3	76,55	Водоэмуль. окраска	1,8	0	Керамическая плитка	1,89	Сплошное выравнивание	0,99	Водоэмуль. окраска	0,9	Акрил
16	Инклюзив синф	Прое.Линолеум (Релин)	54,5	0,07	29,88	2,0916	Коннелюрный					3	0	Штукатурка	3	78,84	Сплошное выравнивание	0	0	Акрил	3	78,84	Водоэмуль. окраска	1,8	0	Керамическая плитка	6,66	Сплошное выравнивание	6,66	Водоэмуль. окраска	0	Акрил
17	Тренинг хона	Прое.Линолеум (Релин)	48,9	0,07	27,88	1,9516	Коннелюрный					3	0	Штукатурка	3	72,84	Сплошное выравнивание	0	0	Акрил	3	72,84	Водоэмуль. окраска	1,8	0	Керамическая плитка	6,66	Сплошное выравнивание	6,66	Водоэмуль. окраска	0	Акрил
18	Диагностика хонаси	Прое.Линолеум (Релин)	32,8	0,07	22,14	1,5498	Коннелюрный					3	0	Штукатурка	3	58,86	Сплошное выравнивание	0	0	Акрил	3	58,86	Водоэмуль. окраска	0	0	Керамическая плитка	5,13	Сплошное выравнивание	5,13	Водоэмуль. окраска	0	Акрил
19	Диагностика хонаси	Прое.Линолеум (Релин)	15,8	0,07	16,7	1,169	Коннелюрный					3	0	Штукатурка	3	44,58	Сплошное выравнивание	0	0	Акрил	3	44,58	Водоэмуль. окраска	0	0	Керамическая плитка	3,36	Сплошное выравнивание	3,36	Водоэмуль. окраска	0	Акрил
20	Зинапоя	Сущ.Керамогранит матовый	15,3									3	0	Штукатурка	3	48,27	Сплошное выравнивание	0	0	Акрил	3	48,27	Водоэмуль. окраска	1,8	0	Керамическая плитка	2,82	Сплошное выравнивание	2,82	Водоэмуль. окраска	0	Акрил
21	Хожат хона (М)	Прое.Керамическая плитка	10,8					10,8	Пластик			1,2	14,82	Штукатурка	1,2	14,82	Сплошное выравнивание	0	0	Акрил	1,2	14,82	Водоэмуль. окраска	1,8	19,98	Керамическая плитка	0,84	Сплошное выравнивание	0,84	Водоэмуль. окраска	0,9	Керамическая плитка
22	Хожат хона (НБШ) (М)	Прое.Керамическая плитка	4,8					4,8	Пластик			1,2	9,3	Штукатурка	1,2	9,3	Сплошное выравнивание	0	0	Акрил	1,2	53,19	Водоэмуль. окраска	1,8	14,22	Керамическая плитка	0,9	Сплошное выравнивание	0,9	Водоэмуль. окраска	0	Акрил
23	Хожат хона (Ж)	Прое.Керамическая плитка	10,8					10,8	Пластик			1,2	14,82	Штукатурка	1,2	14,82	Сплошное выравнивание	0	0	Акрил	1,2	14,82	Водоэмуль. окраска	1,8	19,98	Керамическая плитка	0,84	Сплошное выравнивание	0,84	Водоэмуль. окраска	0,9	Керамическая плитка
#	Хожат хона (НБШ) (Ж)	Прое.Керамическая плитка	4,8					4,8	Пластик			1,2	9,3	Штукатурка	1,2	9,3	Сплошное выравнивание	0	0	Акрил	1,2	53,19	Водоэмуль. окраска	1,8	14,22	Керамическая плитка	0,9	Сплошное выравнивание	0,9	Водоэмуль. окраска	0	Акрил
25	Сенсор интеграция	Прое.Линолеум (Релин)	48,9	0,07	22,14	1,5498	Коннелюрный					3	0	Штукатурка	3	58,86	Сплошное выравнивание	0	0	Акрил	3	58,86	Водоэмуль. окраска	1,8	0	Керамическая плитка	5,13	Сплошное выравнивание	5,13	Водоэмуль. окраска	0	Акрил
26	Махсус синф	Прое.Линолеум (Релин)	37	0,07	23,88	1,6716	Коннелюрный					3	0	Штукатурка	3	63,96	Сплошное выравнивание	0	0	Акрил	3	63,96	Водоэмуль. окраска	1,8	0	Керамическая плитка	4,98	Сплошное выравнивание	4,98	Водоэмуль. окраска	0	Акрил
27	Йулак	Прое.Линолеум (Релин)	35,3	0,07	20,22	1,4154	Коннелюрный					3	0	Штукатурка	3	46,74	Сплошное выравнивание	1,5	22,56	Акрил	1,5	24,18	Водоэмуль. окраска	1,8	0	Керамическая плитка	3,36	Сплошное выравнивание	1,56	Водоэмуль. окраска	1,8	Акрил
	Итог																														
		Сущ.Мрамор матовый	32,8							6	МДФ ширина 80 мм.		48,24	Штукатурка		1585,51	Сплошное выравнивание		237,42	Акрил		1435,87	Водоэмуль. окраска	1,8	68,4	Керамическая плитка	96,15	Сплошное выравнивание	87,3	Водоэмуль. окраска	4,5	Акрил
		Сущ.Керамогранит матовый	376					31,2	Пластик																						1,8	Керамическая плитка
		Прое.Линолеум (Релин)	602,2	0,07	353,48	24,7436	Коннелюрный																								
		Прое.Керамическая плитка	31,2																												

Изм.	Кол.	Лист	N док	Подпись	Дата
Директор		Юсупов А.			
Г.И.П.		Рустамов Ж.			
Исполн.		Курамбаев Ф.			

2026

Заказчик: O'ZBEKISTON RESPUBLIKASI PREZIDENTI HUZURIDAGI IJTIMOIY HIMOYA MILLIY AGENTLIGI XORAZM VILOYATI DM.

АС

Урганч ша ар 32-сонли алохида таълим этиёжлари бўлган кар ва заифэхшитадиган болалар учун ихтисослаштирилган мактаб-интернатини мукаммал таъмирлаш

Урганч шахар 32-сонли мактаб-интернат

Стадия	Лист	Листов
РП	48	

Внутренняя отделка 1-этажа

ООО "OAZIS PROJECT"

Формат А3

	Наименование	Тип пол		Потолок		Наличник		Стены или перегородки																							
		Проек. полы	Площадь м²	Площадь м²	Вид потолок	Длина м	Тип плинтус	высота м	Площадь м²	Вид отделки	высота м	Площадь м²	Вид отделки	высота м	Площадь м²	Вид отделки	высота м	Площадь м²	Вид отделки	высота м	Площадь м²	Вид отделки	высота м	Площадь м²	Вид отделки	Площадь м²	Вид отделки	Площадь м²	Вид отделки	Площадь м²	Вид отделки
	Стр.Здание центра социальных услуг																														
1	Зиналоя	Сущ.Мрамор матовый	10,4																												
2	Зиналоя	Сущ.Мрамор матовый	10,4																												
3	Фойе	Сущ.Мрамор матовый	60,7					3	0	Отбивка	3	0	Штукатурка	3	0	Сплошное выравнивание	1,5	48,99	Акрил	1,5	51,33	Водоэмуль. окраска	1,8	0	Керамическая плитка	0	Сплошное выравнивание	0	Водоэмуль. окраска	0	Акрил
4	Йулак	Сущ.Мрамор матовый	81,7			6,5	МДФ ширина 80 мм.	3	0	Отбивка	3	0	Штукатурка	3	0	Сплошное выравнивание	1,5	76,98	Акрил	1,5	82,97	Водоэмуль. окраска	1,8	0	Керамическая плитка	0	Сплошное выравнивание	1,53	Водоэмуль. окраска	0	Акрил
5	СТЕМ хонаси	Сущ.Дощатый	36,7					3	0	Отбивка	3	0	Штукатурка	3	0	Сплошное выравнивание	0	0	Акрил	3	62,16	Водоэмуль. окраска	1,8	0	Керамическая плитка	0	Сплошное выравнивание	5,13	Водоэмуль. окраска	0	Акрил
6	Тасвирий санъат хонаси	Сущ.Дощатый	40					3	0	Отбивка	3	0	Штукатурка	3	0	Сплошное выравнивание	0	0	Акрил	3	75,84	Водоэмуль. окраска	1,8	0	Керамическая плитка	0	Сплошное выравнивание	5,13	Водоэмуль. окраска	0	Акрил
7	Махсус синф	Сущ.Дощатый	36,7					3	0	Отбивка	3	0	Штукатурка	3	0	Сплошное выравнивание	0	0	Акрил	3	60,96	Водоэмуль. окраска	1,8	0	Керамическая плитка	0	Сплошное выравнивание	5,13	Водоэмуль. окраска	0	Акрил
8	Кутубхона	Сущ.Дощатый	36,7					3	0	Отбивка	3	0	Штукатурка	3	0	Сплошное выравнивание	0	0	Акрил	3	62,16	Водоэмуль. окраска	1,8	0	Керамическая плитка	0	Сплошное выравнивание	5,13	Водоэмуль. окраска	0	Акрил
9	Йордамчи хона	Прое.Линолеум(Релин)	14,7					3	44,31	Отбивка	3	47,55	Штукатурка	3	44,31	Сплошное выравнивание	0	0	Акрил	3	44,31	Водоэмуль. окраска	1,8	0	Керамическая плитка	3,15	Сплошное выравнивание	3,15	Водоэмуль. окраска	0	Акрил
10																															
11	Зиналоя	Сущ.Керамогранит матовый	15,3					3	0	Отбивка	3	0	Штукатурка	3	48,27	Сплошное выравнивание	0	0	Акрил	3	48,27	Водоэмуль. окраска	1,8	0	Керамическая плитка	0	Сплошное выравнивание	2,82	Водоэмуль. окраска	0	Акрил
12	Махсус синф	Сущ.Дощатый	36,7					3	0	Отбивка	3	0	Штукатурка	3	0	Сплошное выравнивание	0	0	Акрил	3	62,16	Водоэмуль. окраска	1,8	0	Керамическая плитка	0	Сплошное выравнивание	5,13	Водоэмуль. окраска	0	Акрил
13	Махсус синф	Сущ.Дощатый	35,3					3	0	Отбивка	3	0	Штукатурка	3	0	Сплошное выравнивание	0	0	Акрил	3	60,96	Водоэмуль. окраска	1,8	0	Керамическая плитка	0	Сплошное выравнивание	5,13	Водоэмуль. окраска	0	Акрил
14	Махсус синф	Сущ.Дощатый	40					3	0	Отбивка	3	0	Штукатурка	3	0	Сплошное выравнивание	0	0	Акрил	3	75,84	Водоэмуль. окраска	1,8	0	Керамическая плитка	0	Сплошное выравнивание	5,13	Водоэмуль. окраска	0	Акрил
15	Махсус синф	Сущ.Дощатый	36,6					3	0	Отбивка	3	0	Штукатурка	3	0	Сплошное выравнивание	0	0	Акрил	3	62,16	Водоэмуль. окраска	1,8	0	Керамическая плитка	0	Сплошное выравнивание	5,13	Водоэмуль. окраска	0	Акрил
16	Фаоллар зали	Сущ.Дощатый	103,6	103,6	Гипсокартон Средний сложный			3	0	Отбивка	3	0	Штукатурка	3	3,22	Сплошное выравнивание	0	0	Акрил	3	228,606	Водоэмуль. окраска	1,8	0	Керамическая плитка	0	Сплошное выравнивание	8,22	Водоэмуль. окраска	0	Акрил
17	Йулак	Сущ.Дощатый	35,3					3	0	Отбивка	3	0	Штукатурка	3	6,66	Сплошное выравнивание	1,5	21,27	Акрил	1,5	25,47	Водоэмуль. окраска	1,8	0	Керамическая плитка	0	Сплошное выравнивание	3,36	Водоэмуль. окраска	0	Акрил
18	Ёрдамчи хона (фаоллар зали)	Сущ.Дощатый	16,9					3	0	Отбивка	3	0	Штукатурка	3	0	Сплошное выравнивание	0	0	Акрил	3	46,47	Водоэмуль. окраска	0	0	Керамическая плитка	0	Сплошное выравнивание	1,62	Водоэмуль. окраска	0	Акрил
19	Йулак	Сущ.Мрамор матовый	75,5					3	0	Отбивка	3	0	Штукатурка	3	4,78	Сплошное выравнивание	1,5	61,02	Акрил	1,5	86,58	Водоэмуль. окраска	0	0	Керамическая плитка	0	Сплошное выравнивание	3,6	Водоэмуль. окраска	0	Акрил
20	Логопед хонаси	Сущ.Дощатый	19,4					3	0	Отбивка	3	0	Штукатурка	3	0	Сплошное выравнивание	0	0	Акрил	3	48,66	Водоэмуль. окраска	1,8	0	Керамическая плитка	3,18	Сплошное выравнивание	3,18	Водоэмуль. окраска	0	Акрил
21	Логопед хонаси	Сущ.Дощатый	16					3	0	Отбивка	3	0	Штукатурка	3	0	Сплошное выравнивание	0	0	Акрил	3	45,06	Водоэмуль. окраска	1,8	0	Керамическая плитка	3,18	Сплошное выравнивание	3,18	Водоэмуль. окраска	0	Акрил
22	Психолог хонаси	Сущ.Дощатый	32,5					3	0	Отбивка	3	0	Штукатурка	3	0	Сплошное выравнивание	0	0	Акрил	3	59,46	Водоэмуль. окраска	1,8	0	Керамическая плитка	4,8	Сплошное выравнивание	4,8	Водоэмуль. окраска	0	Акрил
23	Хожат хона (Ж)	Прое.Керамическая плитка	10,8	10,8	Пластик			1,2	0	Отбивка	1,2	14,82	Штукатурка	1,2	14,82	Сплошное выравнивание	0	0	Акрил	1,2	14,82	Водоэмуль. окраска	1,8	19,98	Керамическая плитка	0,84	Сплошное выравнивание	0,84	Водоэмуль. окраска	0,9	Керамическая плитка
#	Хожат хона (НБШ) (Ж)	Прое.Керамическая плитка	4,8	4,8	Пластик			1,2	0	Отбивка	1,2	9,3	Штукатурка	1,2	9,3	Сплошное выравнивание	0	0	Акрил	1,2	53,19	Водоэмуль. окраска	1,8	14,22	Керамическая плитка	0,9	Сплошное выравнивание	0,9	Водоэмуль. окраска	0	Акрил
25	Хожат хона (М)	Прое.Керамическая плитка	10,8	10,8	Пластик			1,2	0	Отбивка	1,2	14,82	Штукатурка	1,2	14,82	Сплошное выравнивание	0	0	Акрил	1,2	14,82	Водоэмуль. окраска	1,8	19,98	Керамическая плитка	0,84	Сплошное выравнивание	0,84	Водоэмуль. окраска	0,9	Керамическая плитка
26	Хожат хона (НБШ) (М)	Прое.Керамическая плитка	4,8	4,8	Пластик			1,2	0	Отбивка	1,2	9,3	Штукатурка	1,2	9,3	Сплошное выравнивание	0	0	Акрил	1,2	53,19	Водоэмуль. окраска	1,8	14,22	Керамическая плитка	0,9	Сплошное выравнивание	0,9	Водоэмуль. окраска	0	Акрил
27	Зиналоя	Сущ.Керамогранит матовый	15,3					3	0	Отбивка	3	0	Штукатурка	3	0	Сплошное выравнивание	0	0	Акрил	3	48,27	Водоэмуль. окраска	1,8	0	Керамическая плитка	2,82	Сплошное выравнивание	2,82	Водоэмуль. окраска	0	Акрил
28	"IT" хонаси	Сущ.Дощатый	49					3	0	Отбивка	3	0	Штукатурка	3	72,84	Сплошное выравнивание	0	0	Акрил	3	72,84	Водоэмуль. окраска	1,8	0	Керамическая плитка	6,66	Сплошное выравнивание	6,66	Водоэмуль. окраска	0	Акрил
29	Хамшира хонаси	Сущ.Дощатый	15,4			5,6	МДФ ширина 80 мм.	3	0	Отбивка	3	0	Штукатурка	3	14,76	Сплошное выравнивание	0	0	Акрил	3	42,36	Водоэмуль. окраска	1,8	0	Керамическая плитка	3,18	Сплошное выравнивание	3,18	Водоэмуль. окраска	0	Акрил
30	Изолятор	Сущ.Дощатый	16,4					3	0	Отбивка	3	0	Штукатурка	3	14,76	Сплошное выравнивание	0	0	Акрил	3	45,78	Водоэмуль. окраска	1,8	0	Керамическая плитка	1,62	Сплошное выравнивание	1,62	Водоэмуль. окраска	0	Акрил
31	Дефектолог	Сущ.Дощатый	16,2					3	0	Отбивка	3	0	Штукатурка	3	0	Сплошное выравнивание	0	0	Акрил	3	72,84	Водоэмуль. окраска	1,8	0	Керамическая плитка	6,66	Сплошное выравнивание	6,66	Водоэмуль. окраска	0	Акрил
32	Инклюзив синф	Сущ.Дощатый	54,5					3	0	Отбивка	3	0	Штукатурка	3	0	Сплошное выравнивание	0	0	Акрил	3	78,84	Водоэмуль. окраска	1,8	0	Керамическая плитка	6,66	Сплошное выравнивание	6,66	Водоэмуль. окраска	0	Акрил
	Итог																														
		Сущ.Мрамор матовый	238,7	103,6	Гипсокартон Средний сложный	12,1	МДФ ширина 80 мм.		44,31	Отбивка		95,79	Штукатурка		257,84	Сплошное выравнивание		208,26	Акрил		1786,376	Водоэмуль. окраска	1,8	68,4	Керамическая плитка	45,39	Сплошное выравнивание	107,58	Водоэмуль. окраска	0	Акрил
		Сущ.Дощатый	673,9	31,2	Пластик																									1,8	Керамическая плитка
		Сущ.Керамогранит матовый	15,3																									0	Керамическая плитка		
		Прое.Керамическая плитка	31,2																												
		Прое.Линолеум(Релин)	14,7																												

					2026	Заказчик: O'ZBEKISTON RESPUBLIKASI PREZIDENTI HUZURIDAGI IJTIMOIY HIMOYA MILLIY AGENTLIGI XORAZM VILOYATI DM.	АС
						Урганч ша ар 32-сонли алохида таълим этиёжлари бўлган кар ва заифэхшитадиган болалар учун ихтисослаштирилган мактаб-интернатини мукаммал таъмирлаш	
Изм.	Кол.	Лист	N док	Подпись	Дата		
Директор		Юсупов А.				Урганч шахар 32-сонли мактаб-интернат	Стадия: РП; Лист: 49; Листов:
Г.И.П.		Рустамов Ж.					
Исполн.		Курамбаев Ф.				Внутренняя отделка 2-этажа	ООО "OAZIS PROJECT"

Формат А3

	Наименование	Тип пол		Наличник		Стены или перегородки																				
		Проек. полы	Площадь м²	Длина м	Тип плинтус	высота м	Площадь м²	Вид отделки	высота м	Площадь м²	Вид отделки	высота м	Площадь м²	Вид отделки	высота м	Площадь м²	Вид отделки	высота м	Площадь м²	Вид отделки	Площадь м²	Вид отделки	Площадь м²	Вид отделки	Площадь м²	Вид отделки
Школа №32 блок №1																										
1	Эшалоя	Сущ.Мрамор матовый	10,4																							
2	Эшалоя	Сущ.Мрамор матовый	10,4																							
3	Фойе	Сущ.Мрамор матовый	60,7			3	0	Штукатурка	3	0	Сплошное выравнивание	1,5	48,99	Акрил	1,5	51,33	Водоэмуль. окраска	1,8	0	Керамическая плитка	0	Сплошное выравнивание	0	Водоэмуль. окраска	0	Акрил
4	Йулак	Сущ.Мрамор матовый	81,7	6,5	МДФ ширина 80 мм.	3	0	Штукатурка	3	0	Сплошное выравнивание	1,5	76,98	Акрил	1,5	82,97	Водоэмуль. окраска	1,8	0	Керамическая плитка	0	Сплошное выравнивание	1,53	Водоэмуль. окраска	0	Акрил
5	Махсус синф	Сущ.Дощатый	36,7			3	0	Штукатурка	3	0	Сплошное выравнивание	0	0	Акрил	3	62,16	Водоэмуль. окраска	1,8	0	Керамическая плитка	0	Сплошное выравнивание	5,13	Водоэмуль. окраска	0	Акрил
6	Махсус синф	Сущ.Дощатый	40			3	0	Штукатурка	3	0	Сплошное выравнивание	0	0	Акрил	3	75,84	Водоэмуль. окраска	1,8	0	Керамическая плитка	0	Сплошное выравнивание	5,13	Водоэмуль. окраска	0	Акрил
7	Махсус синф	Сущ.Дощатый	35,5			3	0	Штукатурка	3	0	Сплошное выравнивание	0	0	Акрил	3	60,96	Водоэмуль. окраска	1,8	0	Керамическая плитка	0	Сплошное выравнивание	5,13	Водоэмуль. окраска	0	Акрил
8	Махсус синф	Сущ.Дощатый	36,7			3	0	Штукатурка	3	0	Сплошное выравнивание	0	0	Акрил	3	62,16	Водоэмуль. окраска	1,8	0	Керамическая плитка	0	Сплошное выравнивание	5,13	Водоэмуль. окраска	0	Акрил
9	Кул ювиш хонаси	Сущ.Керамическая плитка	4,3																							
10	Хожат хона	Сущ.Керамическая плитка	10,6																							
11	Эшалоя	Сущ.Мрамор матовый	15,3			3	0	Штукатурка	3	0	Сплошное выравнивание	0	0	Акрил	3	48,27	Водоэмуль. окраска	1,8	0	Керамическая плитка	0	Сплошное выравнивание	2,82	Водоэмуль. окраска	0	Акрил
12	Укитувчилар хонаси	Сущ.Дощатый	36,7			3	0	Штукатурка	3	0	Сплошное выравнивание	0	0	Акрил	3	62,31	Водоэмуль. окраска	1,8	0	Керамическая плитка	0	Сплошное выравнивание	5,07	Водоэмуль. окраска	0	Акрил
13	Директор уринбосари хонаси	Сущ.Дощатый	17,7			3	0	Штукатурка	3	16,86	Сплошное выравнивание	0	0	Акрил	3	45,72	Водоэмуль. окраска	1,8	0	Керамическая плитка	0	Сплошное выравнивание	3,45	Водоэмуль. окраска	0	Акрил
14	Хисобчи	Сущ.Дощатый	17,8			3	0	Штукатурка	3	16,86	Сплошное выравнивание	0	0	Акрил	3	45,72	Водоэмуль. окраска	1,8	0	Керамическая плитка	0	Сплошное выравнивание	3,45	Водоэмуль. окраска	0	Акрил
15	Кабулхона	Сущ.Дощатый	17,4	6,5	МДФ ширина 80 мм.	3	0	Штукатурка	3	13,74	Сплошное выравнивание	0	0	Акрил	3	45,36	Водоэмуль. окраска	1,8	0	Керамическая плитка	0	Сплошное выравнивание	3,45	Водоэмуль. окраска	0	Акрил
16	Директор	Сущ.Дощатый	22,2			3	0	Штукатурка	3	13,74	Сплошное выравнивание	0	0	Акрил	3	57,24	Водоэмуль. окраска	1,8	0	Керамическая плитка	0	Сплошное выравнивание	1,62	Водоэмуль. окраска	0	Акрил
17	Махсус синф	Сущ.Дощатый	35,3			3	0	Штукатурка	3	0	Сплошное выравнивание	0	0	Акрил	3	72,24	Водоэмуль. окраска	1,8	0	Керамическая плитка	0	Сплошное выравнивание	3,36	Водоэмуль. окраска	0	Акрил
18	Йулак	Сущ.Мрамор матовый	75,5			3	0	Штукатурка	3	0	Сплошное выравнивание	1,5	71,43	Акрил	1,5	76,05	Водоэмуль. окраска	0	0	Керамическая плитка	0	Сплошное выравнивание	0,996	Водоэмуль. окраска	0	Акрил
19	Йулак	Сущ.Дощатый	17,7			3	0	Штукатурка	3	16,86	Сплошное выравнивание	1,5	22,56	Акрил	1,5	24,18	Водоэмуль. окраска	0	0	Керамическая плитка	0	Сплошное выравнивание	3,36	Водоэмуль. окраска	0	Акрил
20	Мусика хонаси	Сущ.Дощатый	37,2			3	0	Штукатурка	3	16,86	Сплошное выравнивание	0	0	Акрил	3	62,76	Водоэмуль. окраска	1,8	0	Керамическая плитка	0	Сплошное выравнивание	5,13	Водоэмуль. окраска	0	Акрил
21	Инклюзив синф	Сущ.Дощатый	49			3	0	Штукатурка	3	0	Сплошное выравнивание	0	0	Акрил	3	58,86	Водоэмуль. окраска	1,8	0	Керамическая плитка	0	Сплошное выравнивание	6,75	Водоэмуль. окраска	0	Акрил
22	Хожат хона (Ж)	Прое.Керамическая плитка	10,8			1,2	14,82	Штукатурка	1,2	14,82	Сплошное выравнивание	0	0	Акрил	1,2	14,82	Водоэмуль. окраска	1,8	19,98	Керамическая плитка	0,84	Сплошное выравнивание	0,84	Водоэмуль. окраска	0,9	Керамическая плитка
23	Хожат хона (НБШ) (Ж)	Прое.Керамическая плитка	4,8			1,2	9,3	Штукатурка	1,2	9,3	Сплошное выравнивание	0	0	Акрил	1,2	53,19	Водоэмуль. окраска	1,8	14,22	Керамическая плитка	0,9	Сплошное выравнивание	0,9	Водоэмуль. окраска	0	Акрил
#	Хожат хона (М)	Прое.Керамическая плитка	10,8			1,2	14,82	Штукатурка	1,2	14,82	Сплошное выравнивание	0	0	Акрил	1,2	14,82	Водоэмуль. окраска	1,8	19,98	Керамическая плитка	0,84	Сплошное выравнивание	0,84	Водоэмуль. окраска	0,9	Керамическая плитка
25	Хожат хона (НБШ) (М)	Прое.Керамическая плитка	4,8			1,2	9,3	Штукатурка	1,2	9,3	Сплошное выравнивание	0	0	Акрил	1,2	53,19	Водоэмуль. окраска	1,8	14,22	Керамическая плитка	0,9	Сплошное выравнивание	0,9	Водоэмуль. окраска	0	Акрил
26	Эшалоя	Сущ.Мрамор матовый	15,3			3	0	Штукатурка	3	0	Сплошное выравнивание	0	0	Акрил	3	48,27	Водоэмуль. окраска	1,8	0	Керамическая плитка	2,82	Сплошное выравнивание	2,82	Водоэмуль. окраска	0	Акрил
27	Сенсор интеграция	Сущ.Дощатый	49			3	0	Штукатурка	3	0	Сплошное выравнивание	0	0	Акрил	3	72,84	Водоэмуль. окраска	1,8	0	Керамическая плитка	6,66	Сплошное выравнивание	6,66	Водоэмуль. окраска	0	Акрил
28	Тренинг хона	Сущ.Дощатый	49			3	0	Штукатурка	3	0	Сплошное выравнивание	0	0	Акрил	3	72,84	Водоэмуль. окраска	1,8	0	Керамическая плитка	6,66	Сплошное выравнивание	6,66	Водоэмуль. окраска	0	Акрил
29	Инклюзив синф	Сущ.Дощатый	54,5			3	0	Штукатурка	3	0	Сплошное выравнивание	0	0	Акрил	3	78,84	Водоэмуль. окраска	1,8	0	Керамическая плитка	6,66	Сплошное выравнивание	6,66	Водоэмуль. окраска	0	Акрил
Итог																										
		Сущ.Мрамор матовый	238,7	13	МДФ ширина 80 мм.		48,24	Штукатурка		143,16	Сплошное выравнивание		219,96	Акрил		1402,94	Водоэмуль. окраска	1,8	68,4	Керамическая плитка	26,28	Сплошное выравнивание	87,786	Водоэмуль. окраска	0	Акрил
		Сущ.Дощатый	552,4																						1,8	Керамическая плитка
		Прое.Керамическая плитка	31,2																							

Изм.	Кол.	Лист	N док	Подпись	Дата
					2026
Директор		Юсупов А.			
Г.И.П.		Рустамов Ж.			
Исполн.		Курамбаев Ф.			

Заказчик: O'ZBEKISTON RESPUBLIKASI PREZIDENTI HUZURIDAGI IJTIMOIY HIMOYA MILLIY AGENTLIGI XORAZM VILOYATI DM.

AC

Урганч ша ар 32-сонли алохида таълим этиёжлари бўлган кар ва заифэхшитадиган болалар учун ихтисослаштирилган мактаб-интернатини мукаммал таъмирлаш

Урганч шахар 32-сонли мактаб-интернат

Стадия	Лист	Листов
РП	50	

Внутренняя отделка 3-этажа

ООО "OAZIS PROJECT"

Формат А3